1

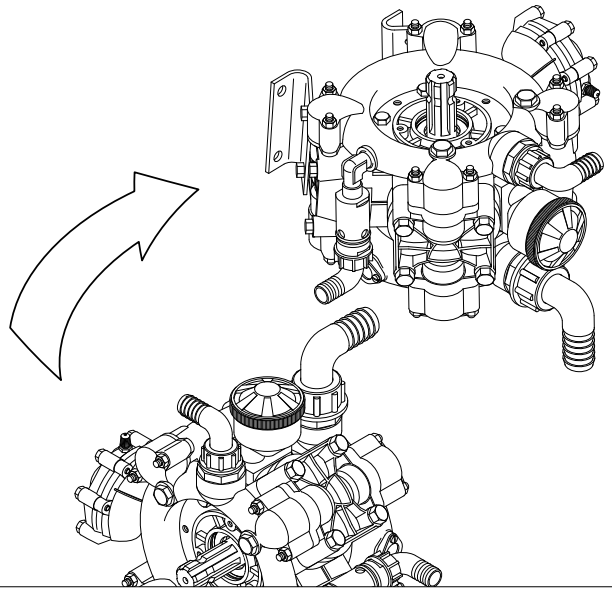

2

TE M10x25
#160672

x 6

unscrew

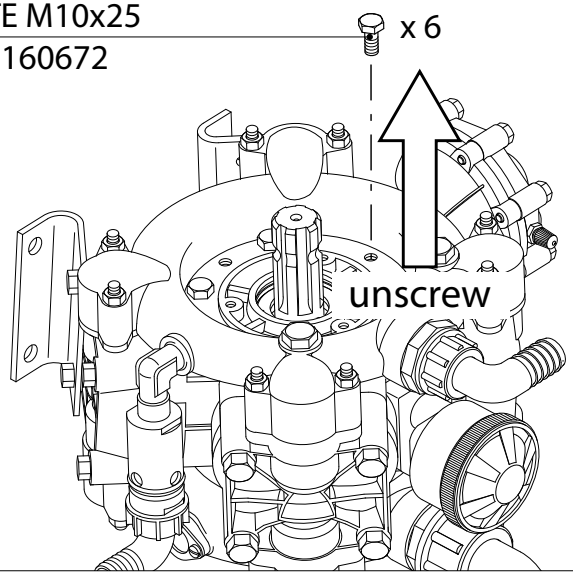

3

Giunto
Joint

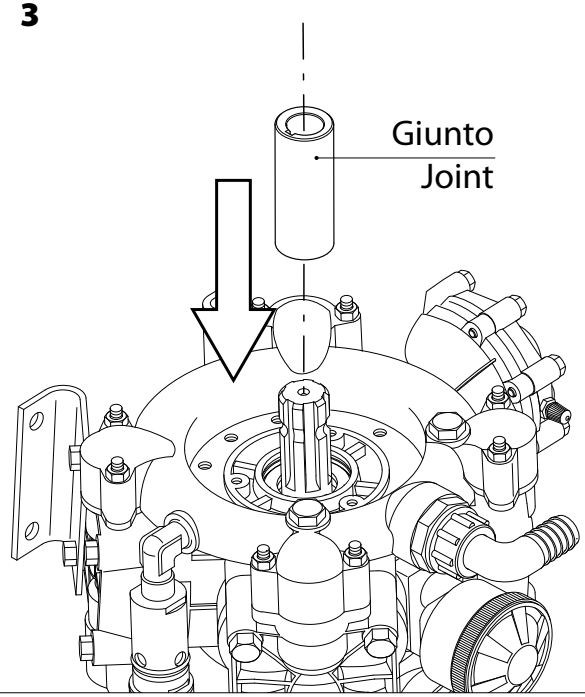

4

Flangia
Flange

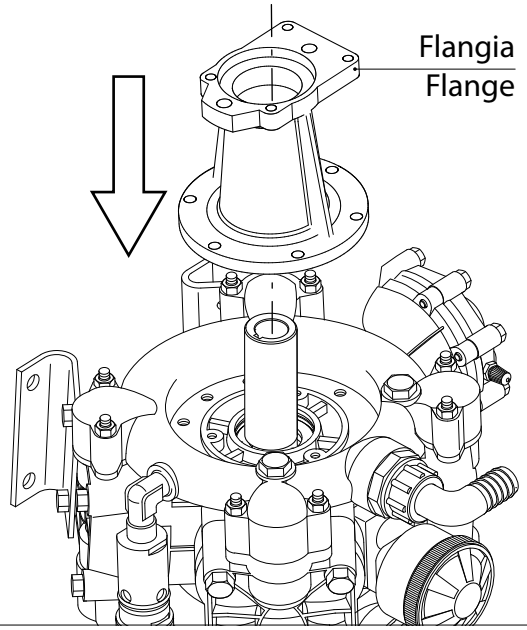

5

TCEI M10x40 C=40Nm
#540310

x 6

Avvitare con Arexons PIK
Screw with Arexons PIK

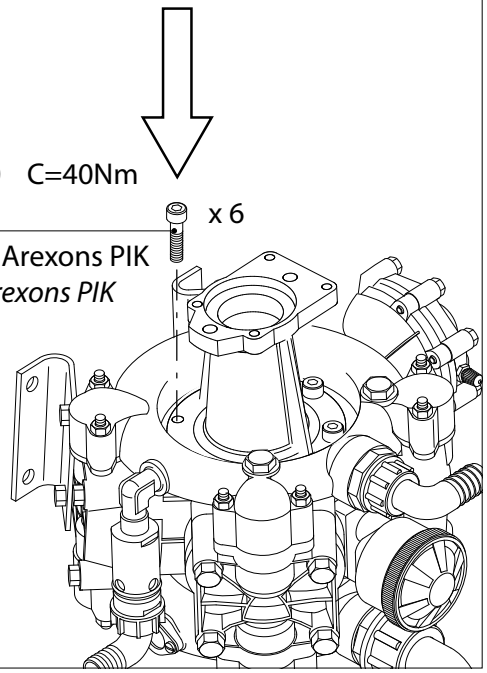

Montaggio kit applicazione IDM
Assembly operations hydraulic motor flange kit

C = Coppia di serraggio. Tolleranza $^{+0}/_{-10\%}$ Nm
Tightening torque. Tollerance $^{+0}/_{-10\%}$ Nm

cod. 92002 - CT