BLUE ®
CLEAN
1018

CE

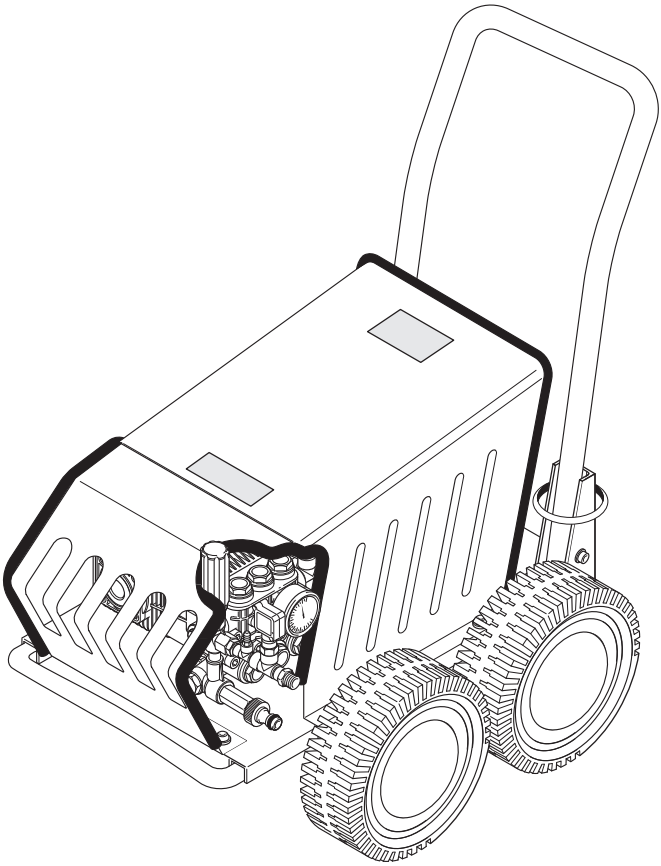

IT *Leggere questo manuale prima dell'installazione/uso dell'idropulitrice, prestando particolare attenzione alle ISTRUZIONI PER LA SICUREZZA*

cod. 91944 - BT

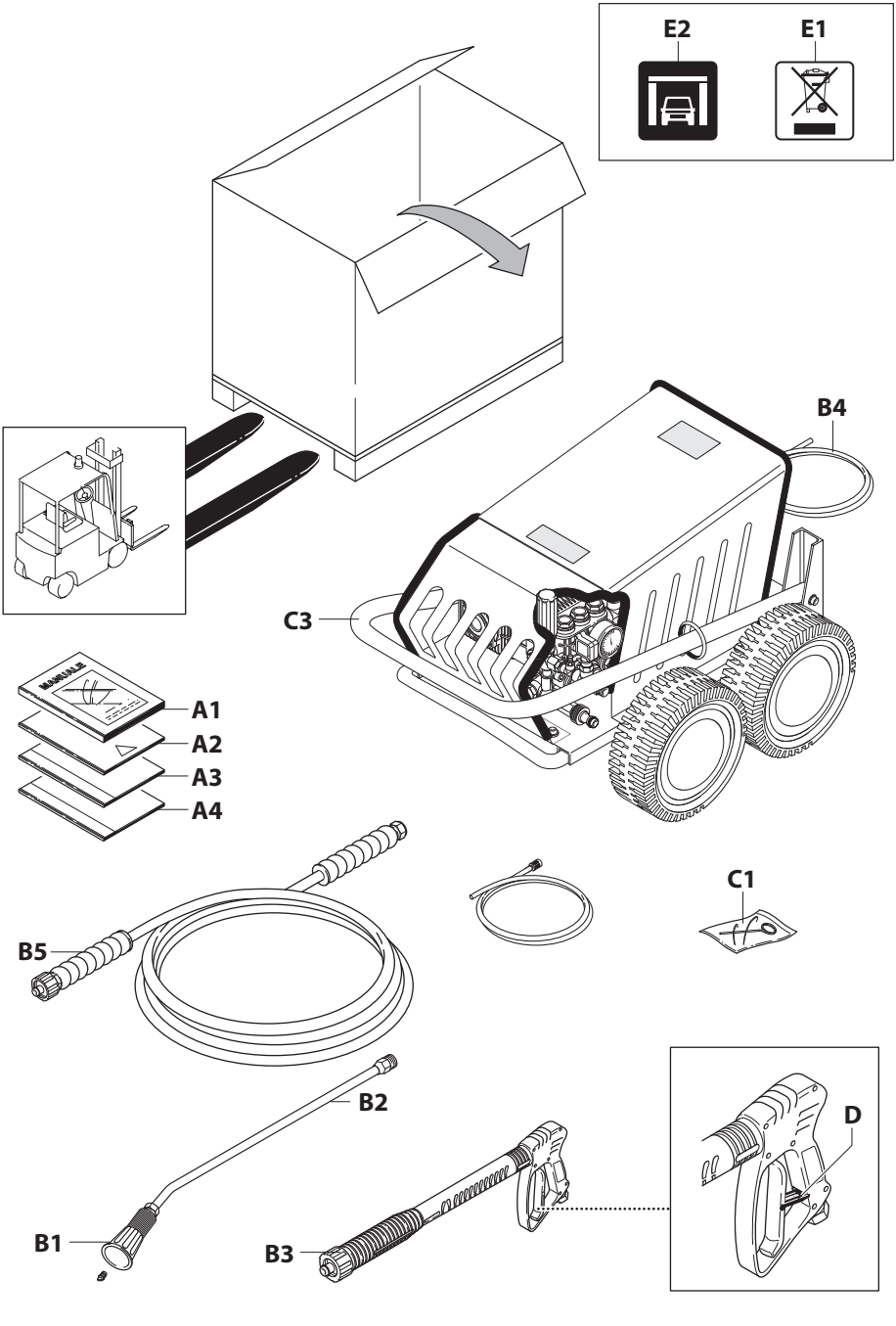
E2
E1
B4
C3
MANUALE
A1
A2
A3
A4
B5
C1
B2
B1
B3
D
1

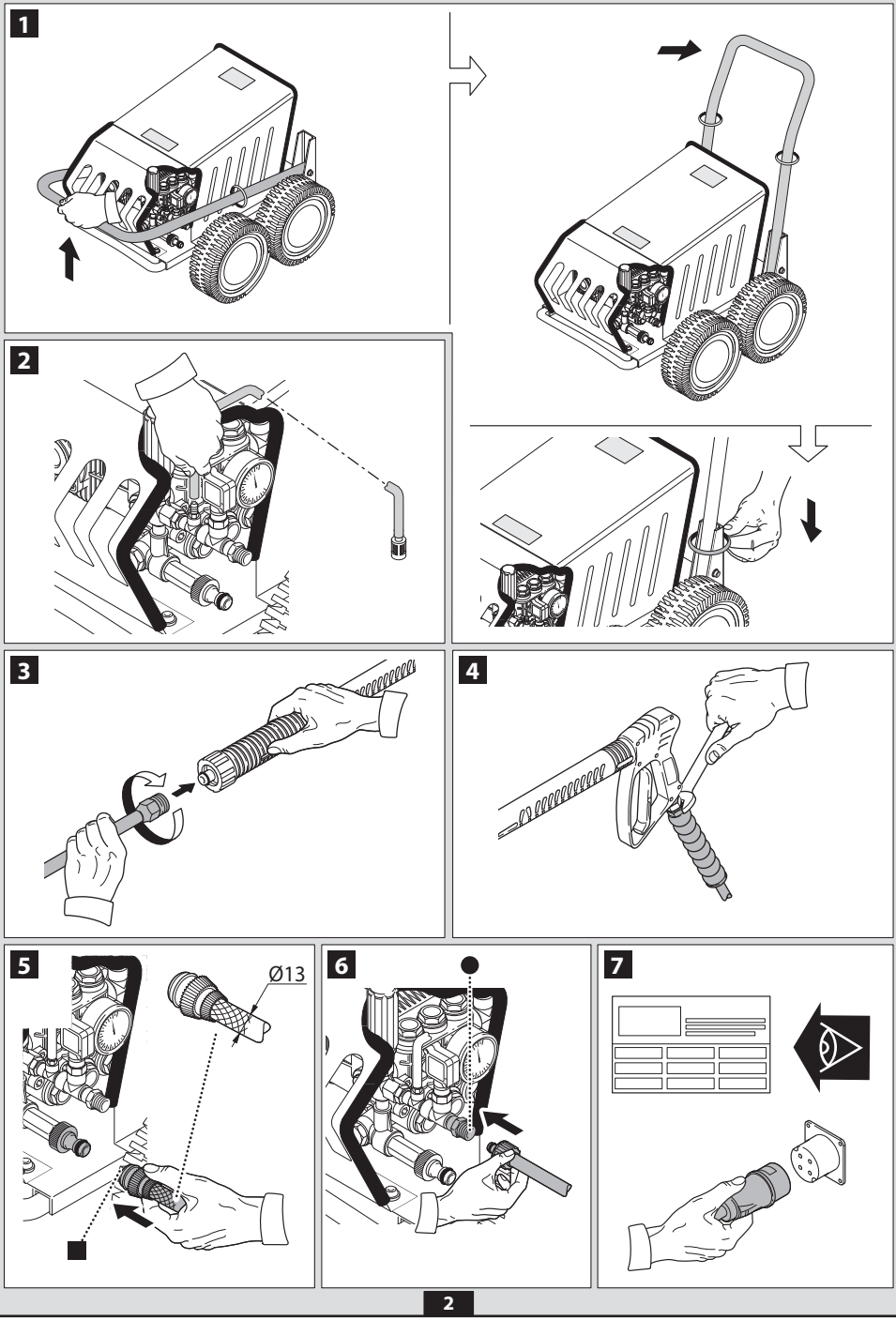
1
2
3
4
5
Ø13
6
7

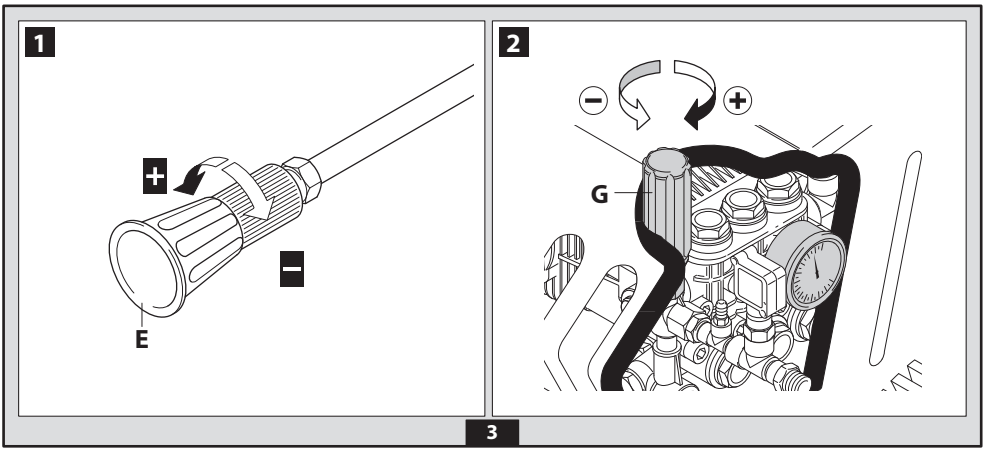
1
+
−
E
2
G
3

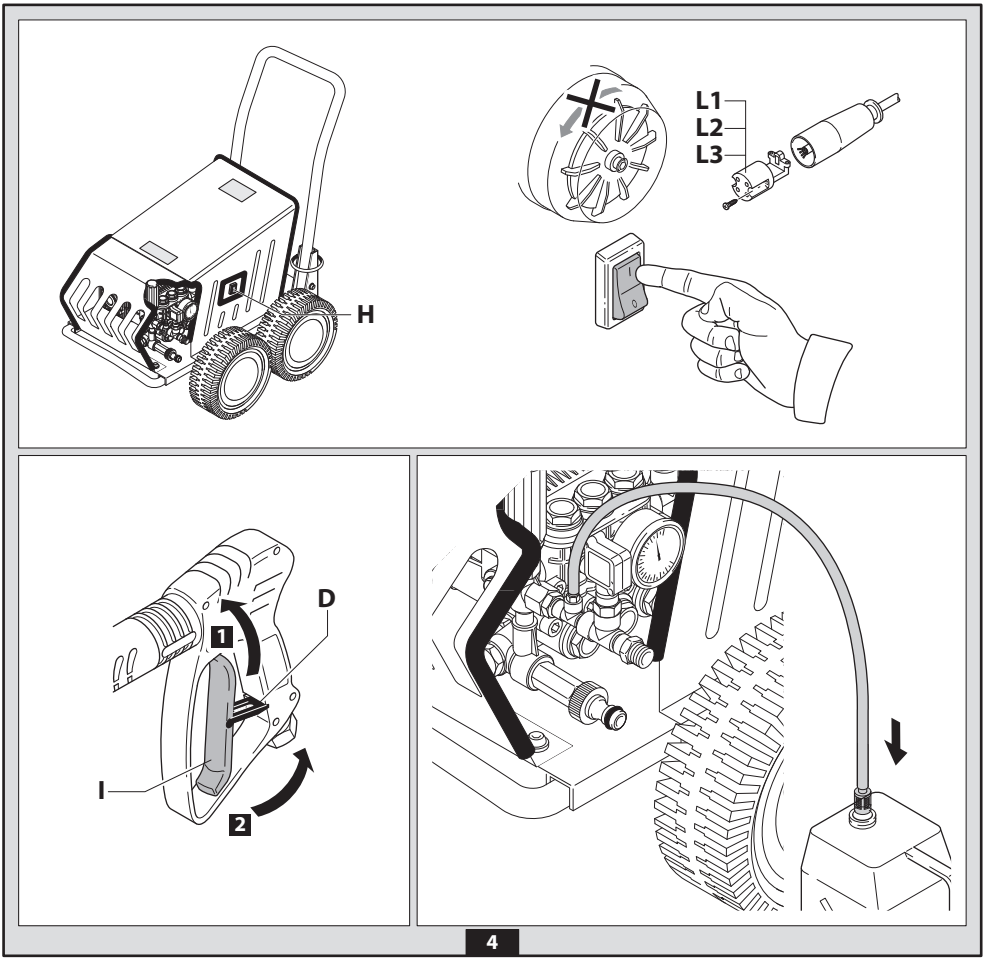
H
L1
L2
L3
D
1
I
2
4

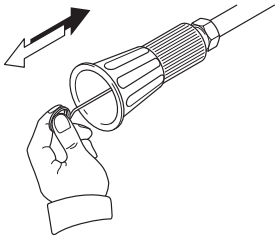

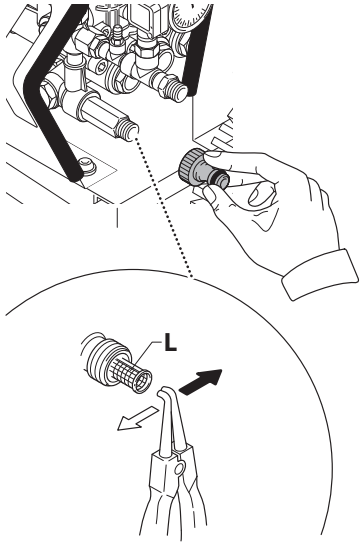

5

	Volt	⇨ 1 ÷ 25 m	⇨ 25 ÷ 50 m
	400	4 x 1,5 mm^2	4 x 2,5 mm^2

SCHEMA CIRCUITALE DI MONTAGGIO

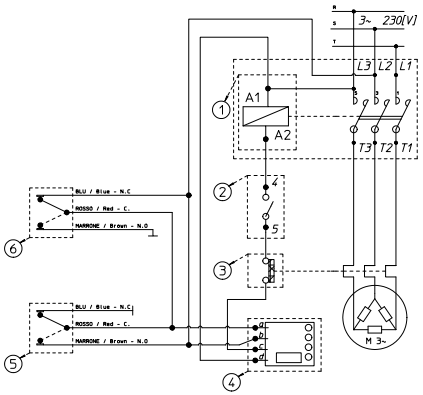

Legenda circuito :
1) Bobina comando di contattore 2360850
2) Interruttore di manovra 2360730
3) 3 pastiglie termiche Thermik S01-160-05
4) Scheda per ritardo accensione cod. 2360840
5) Pressostato TESTA (Pump head Pressure Switch)
6) Pressostato MANDATA (Pump head Pressure Switch)

ATTENZIONE:
Effettuare marcatura di riconoscimento sul pressostato di mandata

SCHEMA CIRCUITALE DI MONTAGGIO

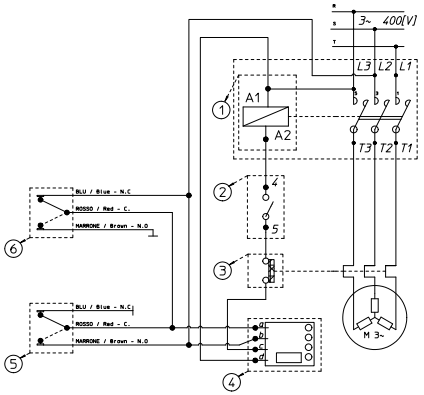

Legenda circuito :
1) Bobina comando di contattore 1700740
2) Interruttore di manovra 2360730
3) 3 pastiglie termiche Thermik S01-160-05
4) Scheda per ritardo accensione cod. 2360590
5) Pressostato TESTA (Pump head Pressure Switch)
6) Pressostato MANDATA (Pump head Pressure Switch)

ATTENZIONE:
Effettuare marcatura di riconoscimento sul pressostato di mandata

I

1 ISTRUZIONI PER LA SICUREZZA

1.1 La macchina da Voi acquistata è un prodotto ad alto contenuto tecnologico realizzato da una delle più esperte ditte europee di pompe per alta pressione. Per ottenere il meglio delle prestazioni, abbiamo compilato queste righe che Vi chiediamo di leggere attentamente, ed osservarle ogni volta che la utilizzerete. In fase di allacciamento, uso e manutenzione della macchina adottare tutte le precauzioni possibili per salvaguardare la propria incolumità e quella delle persone nelle immediate vicinanze. Leggere attentamente e rispettare le prescrizioni di sicurezza poiché se trascurate possono mettere a rischio la salute e la sicurezza delle persone o provocare danni economici.

2 PRESCRIZIONI DI SICUREZZA/RISCHI RESIDUI

2.1 AVVERTENZE: NON FARE

2.1.1  **Pericolo di esplosione o di avvelenamento.** NON utilizzare la macchina con fluidi infiammabili, tossici o aventi caratteristiche non compatibili con il corretto funzionamento della macchina stessa.

2.1.2  **Pericolo di lesioni.** NON dirigere il getto dell'acqua contro persone o animali.

2.1.3  **Pericolo di shock elettrico.** NON dirigere il getto dell'acqua contro la macchina stessa, parti elettriche o verso altre apparecchiature elettriche.

2.1.4  **Pericolo di corto circuito.** NON utilizzare la macchina all'aperto in caso di pioggia.

2.1.5  **Pericolo di infortunio.** NON può essere azionata da bambini o da incapaci.

2.1.6  **Pericolo di shock elettrico.** NON toccate la spina e/o la presa con le mani bagnate.

2.1.7  **Pericolo di shock elettrico e corto circuito.** NON utilizzare la macchina col cavo elettrico danneggiato.

2.1.8  **Pericolo di scoppio.** NON utilizzare la macchina col tubo alta pressione danneggiato.

2.1.9  **Pericolo di infortunio.** NON bloccare la leva della pistola in posizione di funzionamento.

2.1.10  **Pericolo di infortunio.** Controllare che la macchina sia provvista della targhetta caratteristiche, se sprovvista avvertire il rivenditore. Le macchine sprovviste di targhetta NON devono essere usate, essendo anonime e potenzialmente pericolose.

2.1.11  **Pericolo di scoppio.** NON manomettere o variare la taratura della valvola di regolazione e dei dispositivi di sicurezza.

2.1.12  **Pericolosa alterazione del funzionamento.** NON variare il diametro originale del getto della testina.

2.1.13  **Pericolo di infortunio.** NON lasciare la macchina incustodita.

2.1.14  **Pericolo di corto circuito.** NON spostare la macchina tirando il **CAVO ELETTRICO**.

2.1.15 Evitare il transito di veicoli sul tubo alta pressione.

2.1.16 **Pericolo di scoppio.** Non spostare la macchina tirando il tubo alta pressione.

2.1.17 **Pericolo di scoppio.** Il getto alta pressione su pneumatici, valvole di pneumatici e altri componenti in pressione e' potenzialmente pericoloso. Evitare l' utilizzo del kit ugello rotante e comunque mantenere una distanza del getto di almeno 30 cm durante la pulizia.

2.2 AVVERTENZE: DA FARE

2.2.1  **Pericolo di corto circuito.** Tutte le parti conduttrici di corrente DEVONO ESSERE PROTETTE contro il getto dell'acqua.

2.2.2  **Pericolo di shock elettrico.** ALLACCIARE la macchina soltanto ad una sorgente di elettricità idonea e conforme alle normative vigenti (IEC 60364-1).

 DURANTE la fase di avviamento, la macchina puo' generare disturbi in rete.

- Il funzionamento con un interruttore differenziale di sicurezza offre una protezione personale supplementare (30 mA).

Nei modelli sprovvisti di spina l'installazione deve essere effettuata da personale qualificato.
Utilizzare solo prolunghe elettriche autorizzate e con sezione di conduzione appropriata.

2.2.3  **Pericolo di lesioni.** L'alta pressione può causare il rimbalzo di parti, usare tutti quegli indumenti e protezioni che consentano la messa in sicurezza e l'incolumità dell'operatore.

2.2.4  **Pericolo di avviamento accidentale.** Prima di eseguire lavori sulla macchina, ESTRARRE la spina.

2.2.5  **Pericolo di lesioni.** A causa del rinculo, IMPUGNARE saldamente la pistola quando si tira la leva.

2.2.6  **Pericolo di inquinamento.** RISPETTARE le prescrizioni dell'ente locale di distribuzione dell'acqua. Secondo la DIN 1988 la macchina può essere collegata direttamente alla rete pubblica di distribuzione dell'acqua potabile solamente se nella tubazione di alimentazione è installato un dispositivo antiriflusso con svuotamento.

2.2.7  **Pericolo di infortunio.** La manutenzione e/o la riparazione dei componenti elettrici DEVE essere effettuata da personale qualificato.

2.2.8  **Pericolo di lesioni.** SCARICARE la pressione residua prima di staccare il tubo dalla macchina.

2.2.9  **Pericolo di infortunio.** CONTROLLARE prima di ogni utilizzo e periodicamente il serraggio delle viti ed il buon stato delle parti componenti la macchina, guardare se ci sono parti rotte od usurate.

2.2.10  **Pericolo di scoppio e di shock elettrico.** UTILIZZARE solo detergenti compatibili coi materiali di rivestimento del tubo alta pressione / cavo elettrico.

2.2.11  **Pericolo di lesioni.** TENERE persone od animali alla distanza minima di 15 m.

IT

3 INFORMAZIONI GENERALI (FIG.1)/PAGINA.3

3.1 Uso del manuale

Il presente manuale è parte integrante della macchina; conservare per future consultazioni. Leggere attentamente prima dell'installazione/uso. In caso di passaggi di proprietà il cedente ha l'obbligo di consegnare il manuale al nuovo proprietario.

3.2 Consegna

La macchina è consegnata all'interno di un imballo di cartone, parzialmente smontata.

La composizione della fornitura è rappresentata in fig.1.

3.2.1 Documentazione a corredo

A1 Manuale di uso e manutenzione
A2 Istruzioni per la sicurezza
A3 Dichiarazione di conformità
A4 Regole garanzia

3.3 Smaltimento degli imballi

I materiali costituenti l'imballo non sono inquinanti per l'ambiente, tuttavia devono essere riciclati o smaltiti secondo la normativa vigente nel paese di utilizzo.

3.4 Segnalazioni di informazione

Rispettare le segnalazioni dettate dalle targhe applicate sulla macchina.

Verificare che siano sempre presenti e leggibili; in caso contrario sostituirle applicandole nella posizione originale.



Icona E1 - Indica l'obbligo di **non smaltire** la macchina come rifiuto urbano; può essere riconsegnata al distributore all'atto dell'acquisto di una macchina nuova. Le parti elettriche ed elettroniche costituenti la macchina non devono essere riutilizzate per usi impropri per la presenza di sostanze dannose alla salute.



Icona E2 - Indica che la macchina è destinata all'uso professionale, cioè alle persone che hanno esperienza, conoscenza tecnica, normativa, legislativa e in grado di svolgere le attività necessarie all'uso e alla manutenzione della macchina.



Icona E3 - Indica che la macchina è destinata all'uso non professionale (domestico).

4 INFORMAZIONI TECNICHE (FIG.1)/PAGINA.3

4.1 Uso previsto

La macchina è destinata all'uso individuale per la pulizia di veicoli, macchine, natanti, opere murarie ecc., per rimuovere lo sporco tenace con acqua pulita e detergenti chimici biodegradabili.

Il lavaggio di motori di veicoli è consentito solamente se l'acqua sporca viene smaltita secondo le norme vigenti.

- Temperatura acqua in ingresso: **vedi targa caratteristiche sulla macchina.**
- Pressione acqua in ingresso: **min. 0,1 MPa - max.1 MPa**.
- Temperatura ambientale di funzionamento: **superiore a 0°C**.

La macchina è conforme alla norma EN 60335-2-79/A1 (vedi icona E3).

4.2 Operatore

Per identificare l'operatore addetto all'uso della macchina (professionale o non professionale) vedere l'icona rappresentata in copertina.

4.3 Usi non consentiti

È vietato l'uso a persone inesperte o che non abbiano letto e compreso le istruzioni riportate nel manuale.

È vietato alimentare la macchina con liquidi infiammabili, esplosivi e tossici.

È vietato utilizzare la macchina in atmosfera potenzialmente infiammabile od esplosiva.

È vietato utilizzare accessori non originali e non specifici per il modello.

È vietato eseguire modifiche alla macchina; l'esecuzione di modifiche fa decadere la Dichiarazione di Conformità ed esonera il costruttore da responsabilità civili e penali.

4.4 Parti principali

B1 Testina regolabile
B2 Lancia
B3 Pistola con sicura
B4 Cavo elettrico con spina (dove previsto)
B5 Tubo alta pressione
B6 Serbatoio detergente (dove previsto)

4.4.1 Accessori (se previsti nella fornitura - vedere fig.1)

C1 Utensile pulizia testina
C2 Kit ugello rotante
C3 Manico
C4 Spazzola
C5 Avvolgitubo
C6 Kit aspiraz. acqua
C7 Kit pulizia tubazioni
C8 Kit spazzola per grandi superfici
C9 Adattatore

4.5 Dispositivi di sicurezza

Attenzione - pericolo!

Non manomettere o variare la taratura della valvola di sicurezza.

- Valvola di sicurezza e/o limitatrice di pressione.
  La valvola di sicurezza è anche una valvola limitatrice di pressione. Quando si chiude la pistola, la valvola si apre e l'acqua ricircola dall'aspirazione della pompa oppure si scarica a terra.
- ***Valvola termostatica*** **(D1** dove prevista**)**
  Se la temperatura dell'acqua supera la temperatura prevista dal costruttore, la valvola termostatica scarica l'acqua calda e aspira una quantità di acqua fredda pari all'acqua scaricata fino al ripristino della temperatura corretta.
- Sicura (**D**): evita il getto d'acqua accidentale.

5 INSTALLAZIONE (FIG.2)/PAGINA.4

5.1 Montaggio

Attenzione - pericolo!

Tutte le operazioni d'installazione e montaggio devono essere effettuate con la macchina scollegata dalla rete elettrica.

Per la sequenza di montaggio vedere **fig.2**.

5.2 Montaggio dell'ugello rotante

(Per i modelli che ne sono equipaggiati).

Il kit ugello rotante permette di erogare una maggiore potenza di lavaggio.

L'uso dell'ugello rotante può coincidere con un calo della pressione pari al 25% rispetto alla pressione ottenuta con la testina regolabile. Comunque il suo utilizzo permette di erogare una maggiore potenza di lavaggio grazie all'effetto rotante impresso al getto di acqua.

5.3 Collegamento elettrico

Attenzione - pericolo!

Verificare che la rete elettrica corrisponda al voltaggio e alla frequenza (V-Hz) riportata sulla targa di identificazione (fig.2). Collegare la macchina ad una rete elettrica provvista di messa a terra efficiente e di protezione differenziale (30 mA) che interrompe l'alimentazione elettrica in caso di cortocircuiti.

5.3.1 Utilizzo dei cavi di prolunga

Utilizzare cavi e spine con grado di protezione "IPX5".

La sezione dei cavi di prolunga deve essere proporzionata alla sua lunghezza; più è lunga, maggiore deve essere la sezione. Vedi tabella I.

5.4 Collegamento idrico

Attenzione - pericolo!

Aspirare solamente acqua filtrata o pulita. Il rubinetto di prelievo acqua deve garantire una erogazione pari alla portata della pompa.

Collocare la macchina il più vicino possibile alla rete idrica di approvvigionamento.

5.4.1 Bocche di collegamento

● Uscita acqua (OUTLET)
■ Entrata acqua con filtro (INLET)

5.4.2 Collegamento alla rete idrica pubblica

La macchina può essere collegata direttamente alla rete pubblica di distribuzione dell'acqua potabile solamente se nella tubazione di alimentazione è installato un dispositi-

vo antiriflusso con svuotamento conforme alle normative vigenti. Assicurarsi che il tubo sia almeno Ø 13 mm e che sia rinforzato.

6 REGOLAZIONI (FIG.3)/PAGINA.5

6.1 Regolazione della testina (dove previsto)
Agire sulla testina (**E**) per regolare il getto d'acqua.

6.2 Regolazione detergente (dove previsto)
Agire sul regolatore (**F**) per dosare la quantità di detergente da erogare.

6.3 Regolazione erogazione detergente
Mettere la testina regolabile (**E**) in posizione " ▬ " per erogare il detergente alla corretta pressione (dove previsto).

6.4 Regolazione pressione (dove previsto)
Agire sul regolatore (**G**) per variare la pressione di lavoro. La pressione è indicata dal manometro (se presente).

7 INFORMAZIONI D'USO (FIG.4)/PAGINA.5

7.1 Comandi
- Dispositivo di avviamento (**H**).

Mettere il dispositivo di avviamento in pos. (ON/1) per:
a) avviare il motore (nei modelli senza dispositivo TSS);
b) predisporre al funzionamento il motore (nei modelliii provvisti di dispositivo TSS).

Se il dispositivo di avviamento è dotato di spia, questa si deve accendere.
Se sono presenti le posizioni "low/high" queste sono indicate per:
Low : lavaggio a bassa pressione
High : lavaggio ad alta pressione
Mettere il dispositivo di avviamento in pos. (OFF/0) per arrestare il funzionamento della macchina.
Se il dispositivo di avviamento è dotato di spia, questa si deve spegnere.
- Leva di comando getto d'acqua (**I**).

Attenzione - pericolo!
La macchina deve funzionare appoggiata su di un piano sicuro e stabile, posizionata come indicato in fig.4.

7.2 Avviamento
1) Aprire completamente il rubinetto della rete idrica.
2) Disinserire la sicura (**D**).
3) Tenere la pistola aperta per alcuni secondi e avviare la macchina con il dispositivo di avviamento (ON/1).

Attenzione - pericolo!
Prima di mettere in funzione la macchina, assicurarsi che sia correttamente alimentata dall'acqua; l'utilizzo a secco danneggia la macchina; durante il funzionamento non coprire le griglie di ventilazione.

Modelli **TSS** - Nei modelli TSS, con interruzione automatica della mandata:
- **chiudendo** la pistola, la pressione dinamica spegne automaticamente il motore elettrico (vedi fig.4);
- **aprendo** la pistola, la caduta di pressione avvia automaticamente il motore e la pressione si riforma con un piccolissimo ritardo;
- per un corretto funzionamento del TSS, le operazioni di **chiusura** e **apertura** pistola **non** devono essere effettuate in un intervallo di tempo **inferiore** ai 4÷5 secondi.

Al primo avviamento, nei modelli trifase **per uso professionale**, avviare brevemente per verificare il senso di rotazione del motore. Se la rotazione della ventola del motore è antioraria, invertire due delle tre fasi (L1, L2, L3) nella spina elettrica.

Per evitare danneggiamenti alla macchina evitare il funzionamento a secco e non interrompere, con macchina in funzione, il getto d'acqua per un periodo superiore a 10 minuti (per modelli senza dispositivo TSS).

7.3 Arresto
1) Mettere il dispositivo di avviamento in pos. (OFF/0).
2) Aprire la pistola e scaricare la pressione all'interno delle tubazioni.
3) Inserire la sicura (**D**).

7.4 Riavviamento
1) Disinserire la sicura (**D**).
2) Aprire la pistola e lasciare scaricare l'aria presente all'interno delle tubazioni.
3) Mettere il dispositivo di avviamento in pos. (ON/1).

7.5 Messa fuori servizio
1) Spegnere la macchina (OFF/0).
2) Estrarre la spina dalla presa.
3) Chiudere il rubinetto dell'acqua.
4) Scaricare la pressione residua dalla pistola fino alla fuoriuscita di tutta l'acqua dalla testina.
5) Svuotare e lavare il serbatoio detergente a fine lavoro. Per il lavaggio del serbatoio utilizzare acqua pulita al posto del detergente.
6) Inserire la sicura (**D**) della pistola.

7.6 Rifornimento ed uso del detergente
Il detergente deve essere erogato con la testina regolabile in posizione " ▬ " (dove previsto).
L'uso di un tubo alta pressione più lungo di quello nella dotazione originale dell'idropulitrice o l'uso di una prolunga tubo supplementare può diminuire o arrestare completamente l'aspirazione del detergente.
Riempire il serbatoio con detergente ad alta biodegrabilità.

7.7 Consigli per il corretto lavaggio
Sciogliere lo sporco applicando sulla superficie secca il detergente miscelato all'acqua.
Sulle superfici verticali operare dal basso verso l'alto. Lasciare agire per 1÷2 minuti, senza lasciare però asciugare la superfice. Agire con il getto ad alta pressione ad una distanza maggiore di 30 cm, cominciando dal basso. Evitare che il risciacquo coli sulle superfici non lavate.
In taluni casi per rimuovere lo sporco è necessaria l'azione meccanica delle spazzole per lavaggio.
La pressione alta non è sempre la miglior soluzione per un buon lavaggio, in quanto puo' danneggiare taluni superfici. È consigliabile evitare l'uso del getto a spillo della testina regolabile e l'uso dell'ugello rotante su parti delicate e verniciate e su componenti in pressione (es. pneumatici, valvole di gonfiaggio..).
Una buona azione lavante dipende in egual misura dalla pressione e dal volume di acqua.

8 MANUTENZIONE (FIG.5)/PAGINA.6

Tutti gli interventi manutentivi non compresi in questo capitolo devono essere effettuati presso un Centro di vendita e Assistenza autorizzato.

Attenzione - pericolo!
Prima di eseguire qualsiasi intervento sulla macchina, estrarre la spina dalla presa di corrente.

8.1 Pulizia della testina
1) Smontare la lancia dalla pistola.
2) Togliere lo sporco dal foro della testina con l'utensile (**C1**).

8.2 Pulizia del filtro
Verificare il filtro aspirazione (**L**) e il filtro detergente (ove previsto) prima di ogni utilizzo e, nel caso sia necessario, procedere alla pulizia come indicato.

8.3 Sbloccaggio motore (dove previsto)
In caso di soste prolungate, sedimenti calcarei possono provocare il bloccaggio del motore. Per sbloccare il motore ruotare l'albero motore con un l'utensile (**M**).

8.4 Rimessaggio
Prima del rimessaggio invernale, far funzionare la macchina con liquido antigelo non aggressivo e non tossico.
Mettere l' apparecchio in luogo asciutto e protetto dal gelo.

IT

9 INFORMAZIONI SUI GUASTI

Inconvenienti	Probabili cause	Rimedi
La pompa non raggiunge la pressione prescritta	Ugello usurato	Sostituire ugello
	Filtro acqua sporco	Pulire il filtro (**L**) (fig.5)
	Alimentazione insufficiente acqua	Aprire completamente il rubinetto
	Aspirazione d'aria	Controllare i raccordi
	Aria nella pompa	Spegnere la macchina ed azionare la pistola fino alla fuoriuscita di un getto continuo. Riaccendere.
	Testina non correttamente regolata	Ruotare la testina (**E**) (+) (fig.3)
	Intervento valvola termostatica	Attendere il ripristino della corretta temperatura dell'acqua
La pompa ha sbalzi di pressione	Aspirazione acqua da serbatoio esterno	Collegare la macchina alla rete idrica
	Temperatura acqua in ingresso troppo elevata	Abbassare la temperatura
	Ugello otturato	Pulire l'ugello (fig.5)
	Filtro aspirazione (**L**) sporco	Pulire il filtro (**L**) (fig.5)
Il motore "ronza" ma non si avvia	Insufficiente tensione di rete	Controllare che la tensione di rete corrisponda a quella di targa (fig.2)
	Perdita di tensione causata dalla prolunga	Verificare le caratteristiche della prolunga
	Arresto prolungato della macchina	Consultare un Centro di Assistenza Tecnica autorizzato
	Problemi al dispositivo TSS	Consultare un Centro di Assistenza Tecnica autorizzato
Il motore elettrico non si avvia	Mancanza di tensione	Verificare la presenza di tensione nella rete e controllare che la spina sia inserita correttamente (*)
	Problemi al dispositivo TSS	Consultare un Centro di Assistenza Tecnica autorizzato
	Macchina da molto tempo ferma	Dal foro posteriore, sbloccare il motore con l'utensile (**M**) (per i modelli che lo prevedono) (fig.5)
Perdite d'acqua	Guarnizioni di tenuta usurate	Sostituire le guarnizioni presso un Centro di Assistenza Tecnica autorizzato
	Intervento valvola di sicurezza a scarico libero	Consultare un Centro di Assistenza autorizzato
Rumorosità	Temperatura acqua troppo elevata	Abbassare la temperatura (vedi dati tecnici)
Perdite d'olio	Guarnizioni di tenuta usurate	Consultare un Centro di Assistenza Tecnica autorizzato
Solo per TSS: la macchina si avvia nonostante la pistola chiusa	Tenuta difettosa nel sistema alta pressione o nel circuito della pompa	Consultare un Centro di Assistenza Tecnica autorizzato
Solo per TSS: tirando la leva della pistola, l'acqua non esce (con tubo alimentazione inserito)	Ugello otturato	Pulire l'ugello (fig.5)
Non aspira detergente	Posizione testina regolabile in alta pressione	Mettere testina in posizione " ▬ " (fig.3)
	Detergente troppo denso	Diluire con acqua
	Utilizzo di prolunghe tubo alta pressione	Ripristinare tubo originale
	Circuito detergente incrostato o strozzato	Risciacquare con acqua pulita ed eliminare eventuali strozzature. Se il problema persiste consultare un Centro di Assistenza Tecnica autorizzato.

(*) Se durante il funzionamento il motore si ferma e non riparte attendere 2-3 minuti prima di rifare l'avviamento (**Intervento della protezione termica**). Se l'inconveniente si ripete per più di una volta contattare il Servizio di Assistenza Tecnica.

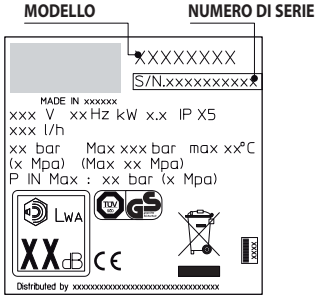

IT Dichiarazione di conformità CE

Noi di Annovi Reverberi S.p.A., Bomporto (Mo), Italia, dichiariamo che la(e) seguente(i) macchina(e) AR Blue Clean:

IT

Denominazione della macchina Idropulitrice ad alta pressione
N. modello 1018
Potenza assorbita 7,4 kW

è(sono) conforme(i) alle seguenti direttive europee:
2006/42/CE, 2006/95/CE, 2002/95/CE, 2002/96/CE, 2004/108/CE, 2000/14/CE

ed è(sono) prodotta(e) nel rispetto delle seguenti norme o dei seguenti documenti standardizzati: EN 60335-1; EN 60335-2-79; EN 55014-1; EN 55014-2; EN 61000-3-2; EN 61000-3-3; EN 61000-3-11; EN 60704-1
Nome e indirizzo della persona incaricata di rilasciare il fascicolo tecnico:
Stefano Reverberi / AR Managing Director
Via ML King, 3 - 41122 Modena, Italia

La procedura di valutazione della conformità richiesta dalla direttiva 2000/14/CE è stata eseguita in osservanza all'Allegato V

Livello di potenza sonora misurato: 92 dB (A)
Livello di potenza sonora garantito: 93 dB (A)

Data : 15.02.2012
MODENA (I)
Stefano Reverberi Managing Director

Dati Tecnici

Dati Tecnici (IT)	Unità	1018
Portata	l/min	15
Pressione	MPa	19
Pressione massima	MPa	20
Potenza	kW	7,4
T° Alimentazione	°C	60
Pressione di alimentazione massima	MPa	1
Forza repulsiva della pistola alla pressione massima	N	43,7
Isolamento Motore	-	Classe F
Protezione Motore	-	IPX5
Tensione	V/Hz	230/50 - 400/50
Massima impedenza di rete consentita	Ω	-
Livello di pressione acustica K = 3 dB(A) :		
L_{pA} (EN 60704-1)	dB (A)	84,9
L_{WA} (EN 60704-1)	dB (A)	93
Vibrazioni dell'apparecchio K = 1,5 m/s² :	m/s²	1,4
Peso	kg	74

Con riserva di modifiche tecniche!

(IT) GARANZIA

La validità della garanzia è regolamentata dalle normative vigenti nel paese in cui il prodotto viene commercializzato (salvo diverse indicazioni del produttore).
Se il prodotto risulta difettoso per qualità del materiale, della costruzione o per mancata conformità durante il periodo di validità della garanzia il fabbricante garantisce la sostituzione delle parti difettose, provvede alla riparazione dei prodotti se ragionevolmente usurati oppure alla loro sostituzione.
La garanzia non copre componenti soggetti a normale usura (valvola, pistone, guarnizione acqua, guarnizione olio, molle, anelli OR, accessori come tubo, pistola, spazzole, ruote, ecc.);
La garanzia non copre difetti causati da o risultati da:
- uso scorretto, uso non ammesso, negligenza,
- vendita, uso professionale o noleggio,
- mancata osservazione delle norme di manutenzione previste nell'apposito libretto,
- riparazioni eseguite da personale o centri non autorizzati,
- impiego di ricambi o accessori non originali,
- danni causati dal trasporto, da oggetti o sostanze estranee, sinistro,
- problemi di immagazzinaggio o stoccaggio.

Per attivare la garanzia è necessario esibire la prova d'acquisto.

Per assistenza,contattare il punto vendita dove é stato fatto l'acquisto

Rete Servizio Assistenza Italia

VENETO,TRENTINO ALTO ADIGE,FRIULI VENEZIA GIULIA
BERMAR Servizi
Via Piemonte, 34 - 33043 MONSELICE (PD)
Tel. 0429-700935 - Fax 0429-783484 info@bermarservizi.it

VALLE D' AOSTA,PIEMONTE,LOMBARDIA,VENETO,TRENTINO ALTO ADIGE,FRIULI VENEZIA GIULIA
Hidroservices snc
Via Delle Industrie, 78 - 30020 Marcon (VE)
Tel. 041-5951486 - Fax 041-5951488 infoservices@hidroservices.it

LIGURIA,TOSCANA,MARCHE,LAZIO,UMBRIA,EMILIA ROMAGNA
BF di Barnini
Via Scarlatti, 30/D - 56035 Quattro Strade di Lari (PI)
Tel. 0587-735597 - Fax 0587-466663 bfdibarnini@interfree.it

ABRUZZO,MOLISE,CAMPANIA BASILICATA,PUGLIA,CALABRIA
C.A.T. Service
Via Pietro Argentina,24/A - 72021 Francavilla Fontana (BR)
Tel.+Fax 0831/1982210 cat.service@libero.it

SICILIA
CM1 Ass.za
Via Regione Siciliana, 60/6292100 AGRIGENTO
Tel. 0922-602039 - Fax 0922-525063 cm1.cacciatore@virgilio.it

SARDEGNA
CTM
Via Agostino Cosseddu, 10 - 07100 SASSARI (SS)
Tel.+Fax 079-3990030 ctm.impianti@tiscali.it

Annovi Reverberi S.p.A
SERVICE Dept.
Via Aldo Moro, 40/42
41030 Bomporto (MO)
Italy
e-mail: supporth@annovireverberi.it

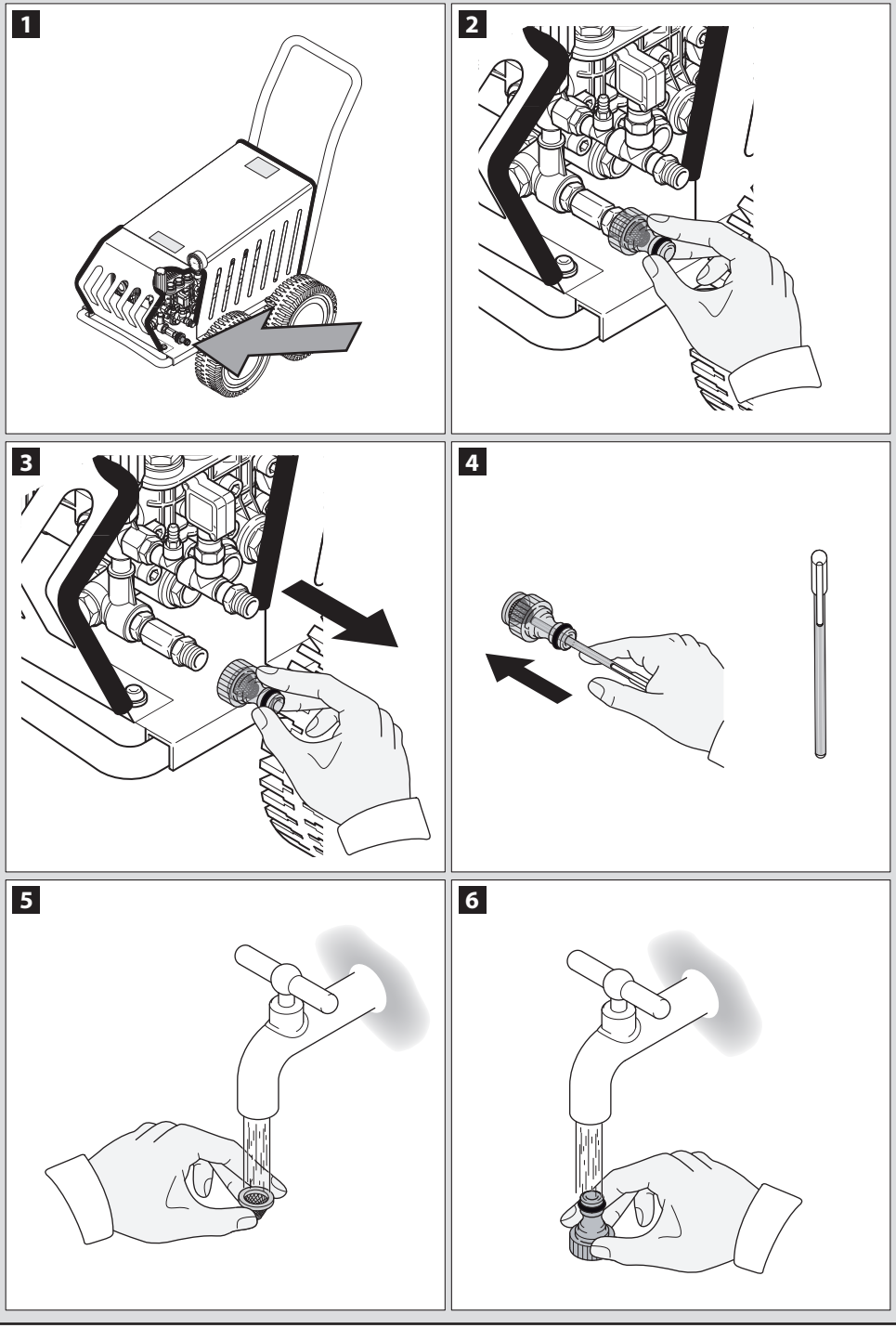
1
2
3
4
5
6