UDOR WATER POWER

Serie / *Series*

C

902400

PUMP CB 26/20 S

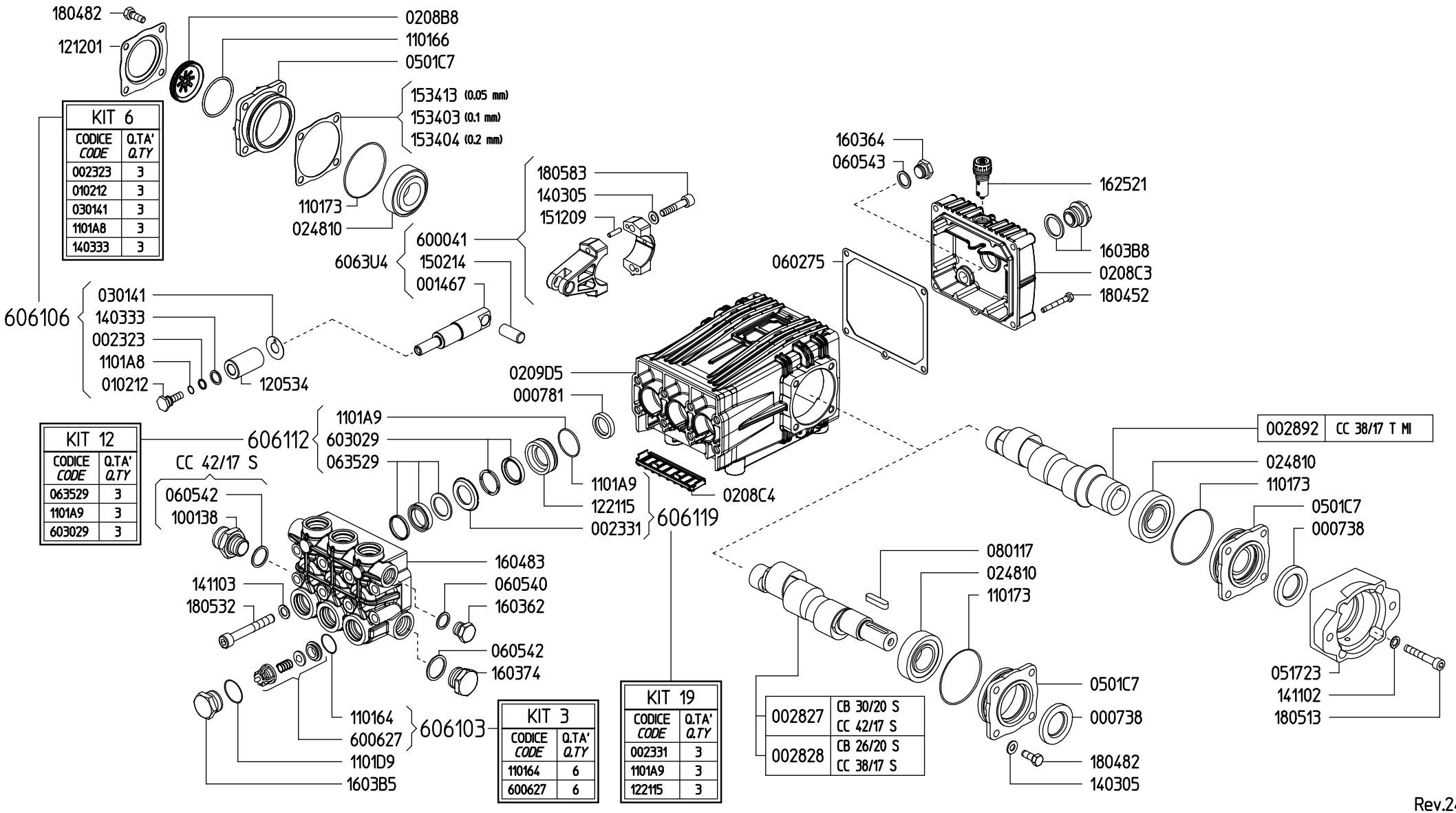

KIT 6	
CODICE *CODE*	Q.TA' *Q.TY*
002323	3
010212	3
030141	3
1101A8	3
140333	3

KIT 12	
CODICE *CODE*	Q.TA' *Q.TY*
063529	3
1101A9	3
603029	3

KIT 3	
CODICE *CODE*	Q.TA' *Q.TY*
110164	6
600627	6

KIT 19	
CODICE *CODE*	Q.TA' *Q.TY*
002331	3
1101A9	3
122115	3

002827	CB 30/20 S CC 42/17 S
002828	CB 26/20 S CC 38/17 S

Rev.24-01