UDOR WATER POWER

Serie / *Series*

PENTA

882600

PUMP PENTA-C 58/300 R

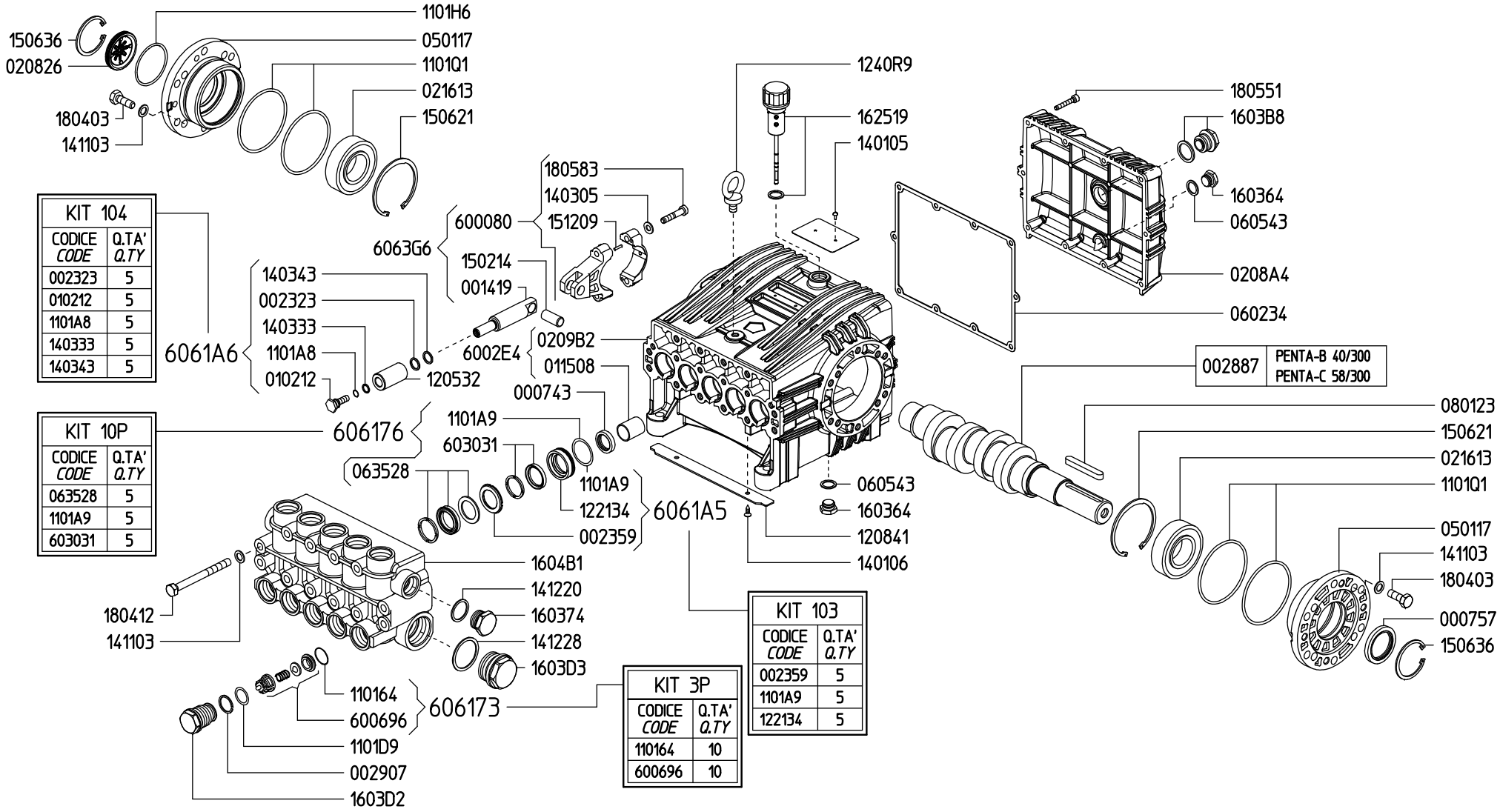

KIT 104	
CODICE *CODE*	Q.TA' *Q.TY*
002323	5
010212	5
1101A8	5
140333	5
140343	5

KIT 10P	
CODICE *CODE*	Q.TA' *Q.TY*
063528	5
1101A9	5
603031	5

KIT 103	
CODICE *CODE*	Q.TA' *Q.TY*
002359	5
1101A9	5
122134	5

KIT 3P	
CODICE *CODE*	Q.TA' *Q.TY*
110164	10
600696	10

Rev.24-01