UDOR WATER POWER

Serie / *Series*

PENTA

880900

PUMP PENTA-B 25/350 R

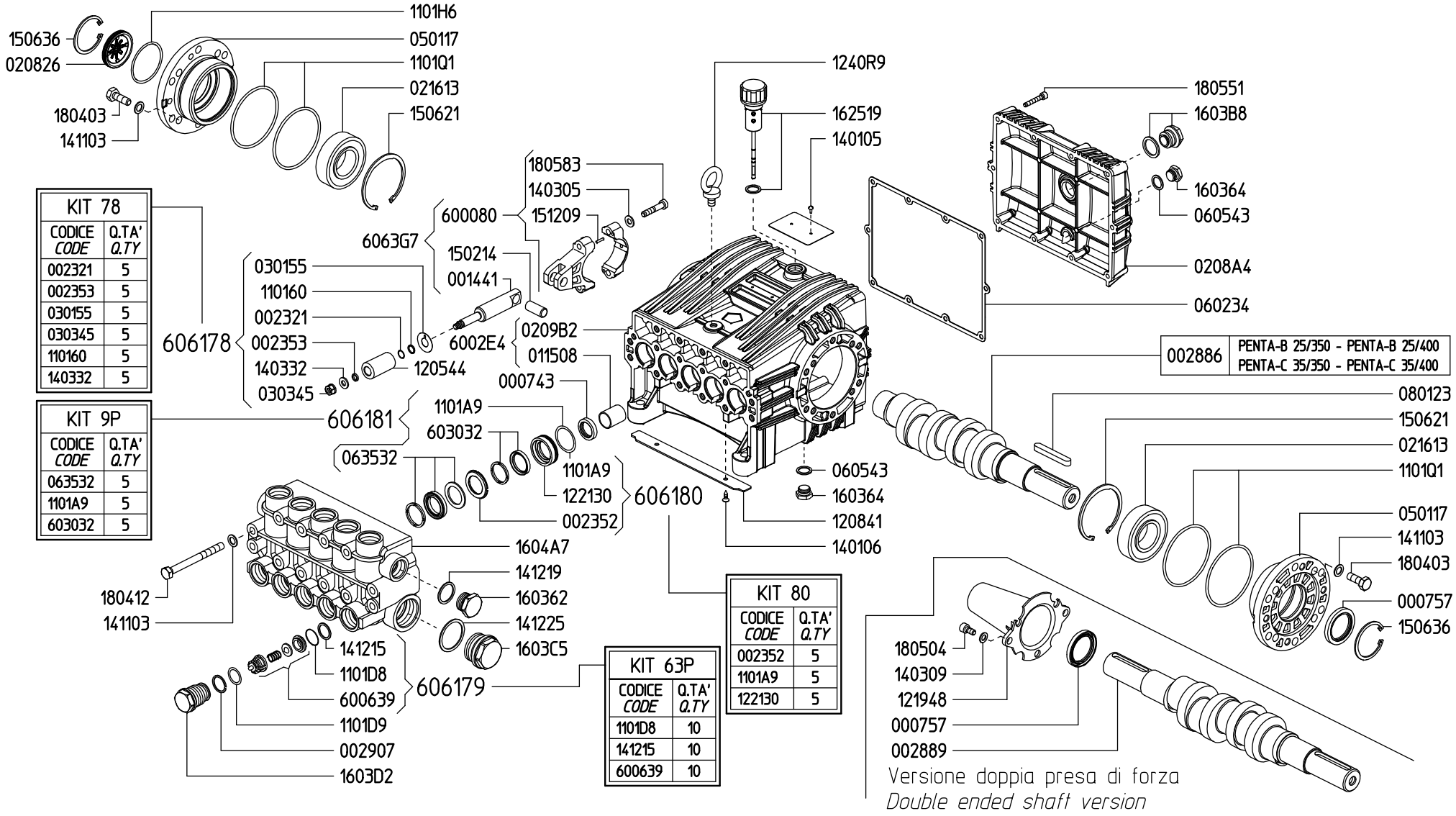

KIT 78	
CODICE *CODE*	Q.TA' *Q.TY*
002321	5
002353	5
030155	5
030345	5
110160	5
140332	5

KIT 9P	
CODICE *CODE*	Q.TA' *Q.TY*
063532	5
1101A9	5
603032	5

KIT 80	
CODICE *CODE*	Q.TA' *Q.TY*
002352	5
1101A9	5
122130	5

KIT 63P	
CODICE *CODE*	Q.TA' *Q.TY*
1101D8	10
141215	10
600639	10

Rev.24-01