UDOR WATER POWER

Serie / *Series*

PENTA

880500

PUMP PENTA-B 30/300 R

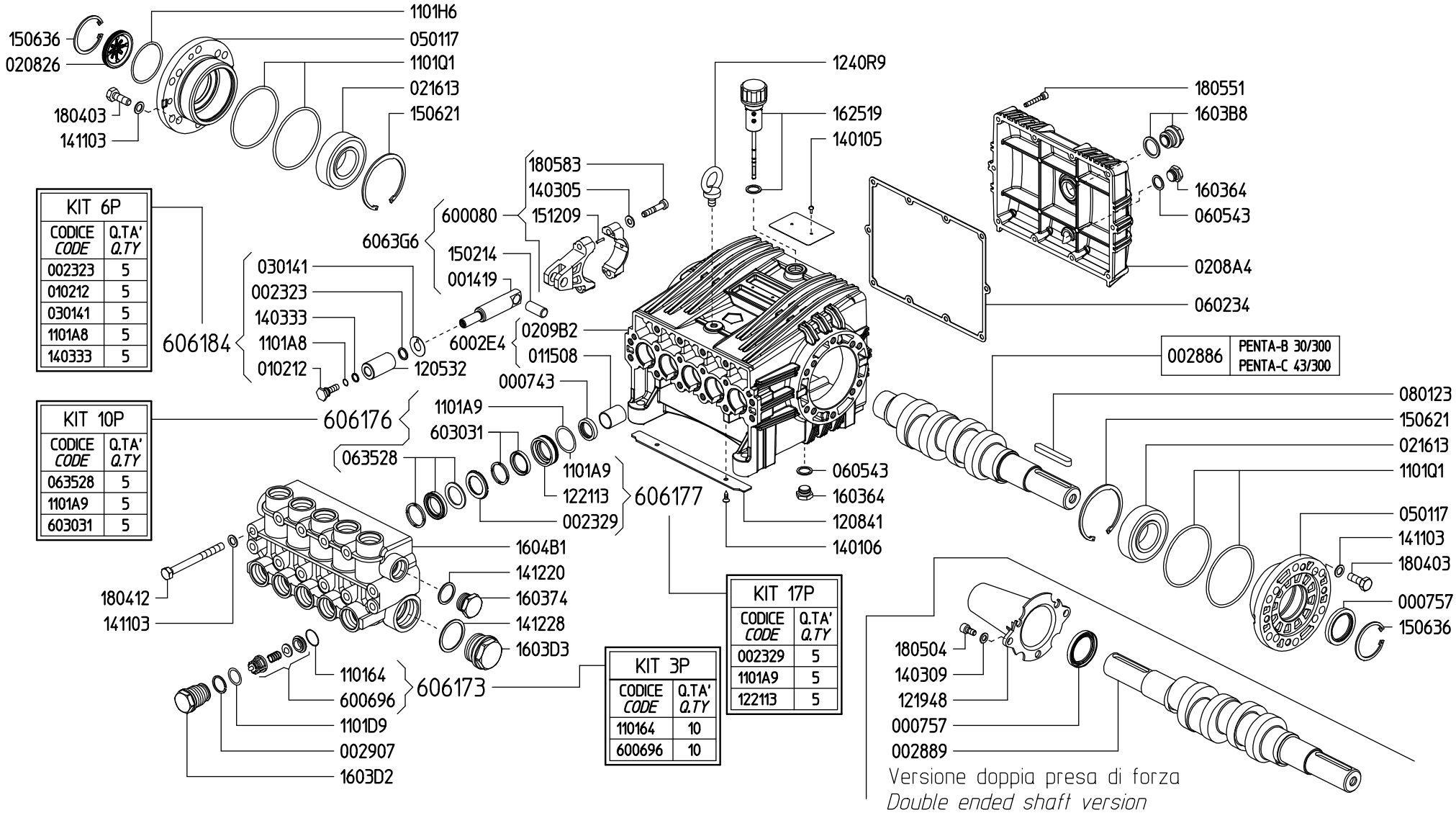

KIT 6P

CODICE *CODE*	Q.TA' *Q.TY*
002323	5
010212	5
030141	5
1101A8	5
140333	5

KIT 10P

CODICE *CODE*	Q.TA' *Q.TY*
063528	5
1101A9	5
603031	5

KIT 17P

CODICE *CODE*	Q.TA' *Q.TY*
002329	5
1101A9	5
122113	5

KIT 3P

CODICE *CODE*	Q.TA' *Q.TY*
110164	10
600696	10

Rev.24-00