UDOR WATER POWER

Serie / *Series*

PENTA

880200

PUMP PENTA-C 55/250 R

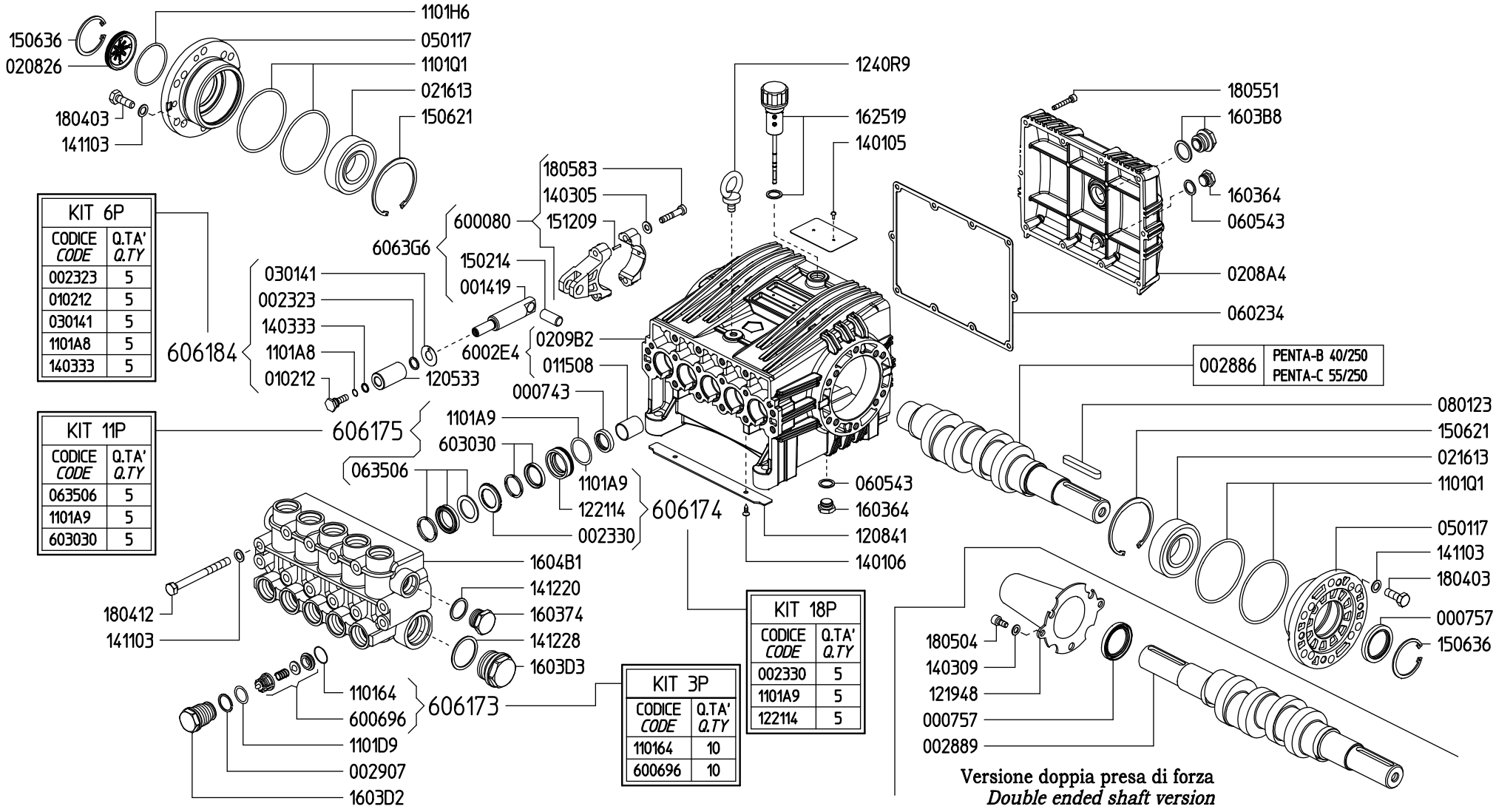

KIT 6P	
CODICE *CODE*	Q.TA' *Q.TY*
002323	5
010212	5
030141	5
1101A8	5
140333	5

KIT 11P	
CODICE *CODE*	Q.TA' *Q.TY*
063506	5
1101A9	5
603030	5

KIT 18P	
CODICE *CODE*	Q.TA' *Q.TY*
002330	5
1101A9	5
122114	5

KIT 3P	
CODICE *CODE*	Q.TA' *Q.TY*
110164	10
600696	10