Modello 850

Versione:

Matricola:

Codice: **25301**

22/05/2015

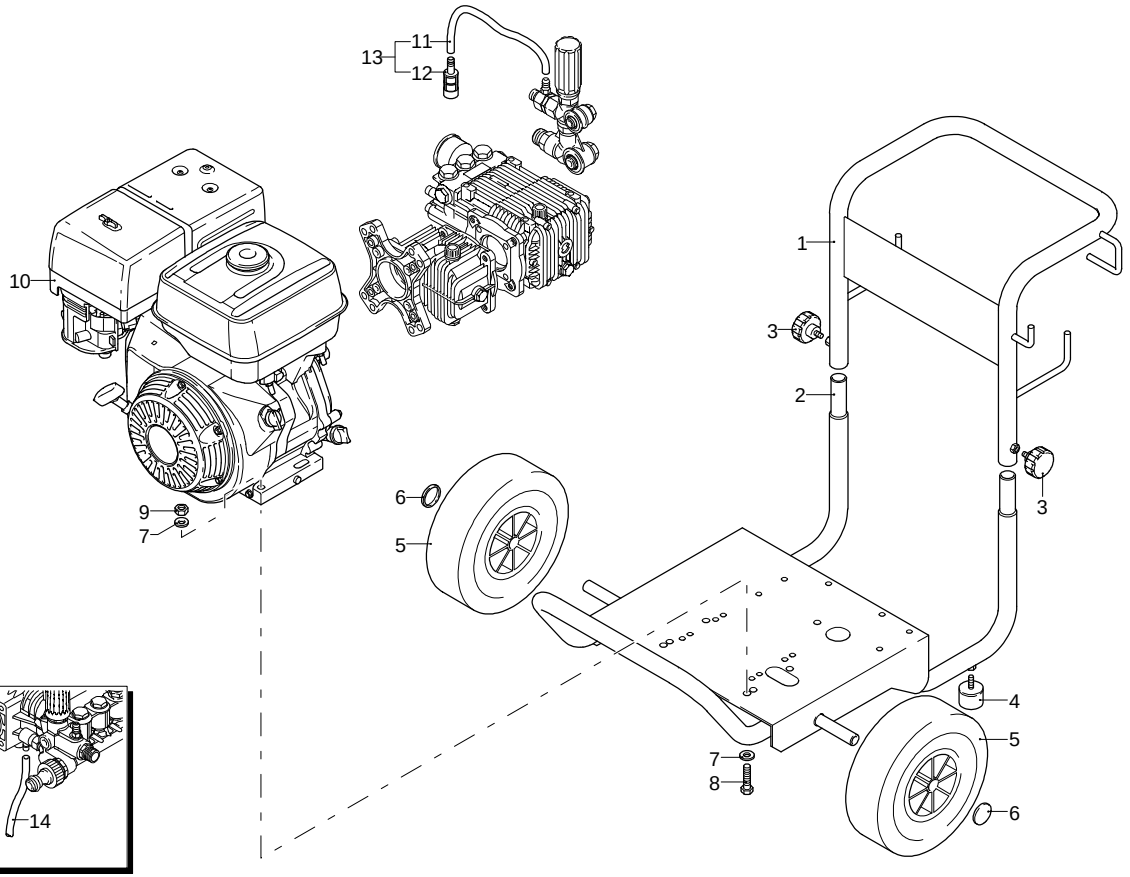

UN_CE_1675-EQ

Validità	Pos.	Codice	Denominazione	Q
	1	2281640	Manico	1
	2	2281630	Telaio	1
	3	2281700	Pomello	2
	4	2281690	Antivibrante	2
	5	380561	Ruota	2
	6	50016	Tappo	2
	7	320620	Rondella	8
	8	200230	Vite	4
	9	2240110	Dado	4
	10	4554	Motore	1
	11	1262790	Tubo detergente	1
	12	1341030	Filtro	1
	13	1269115	Premontaggio tubo	1
	14	2180150	Tubo detergente	1

Modello 850

Versione:

Matricola:

Codice: **25301**

22/05/2015

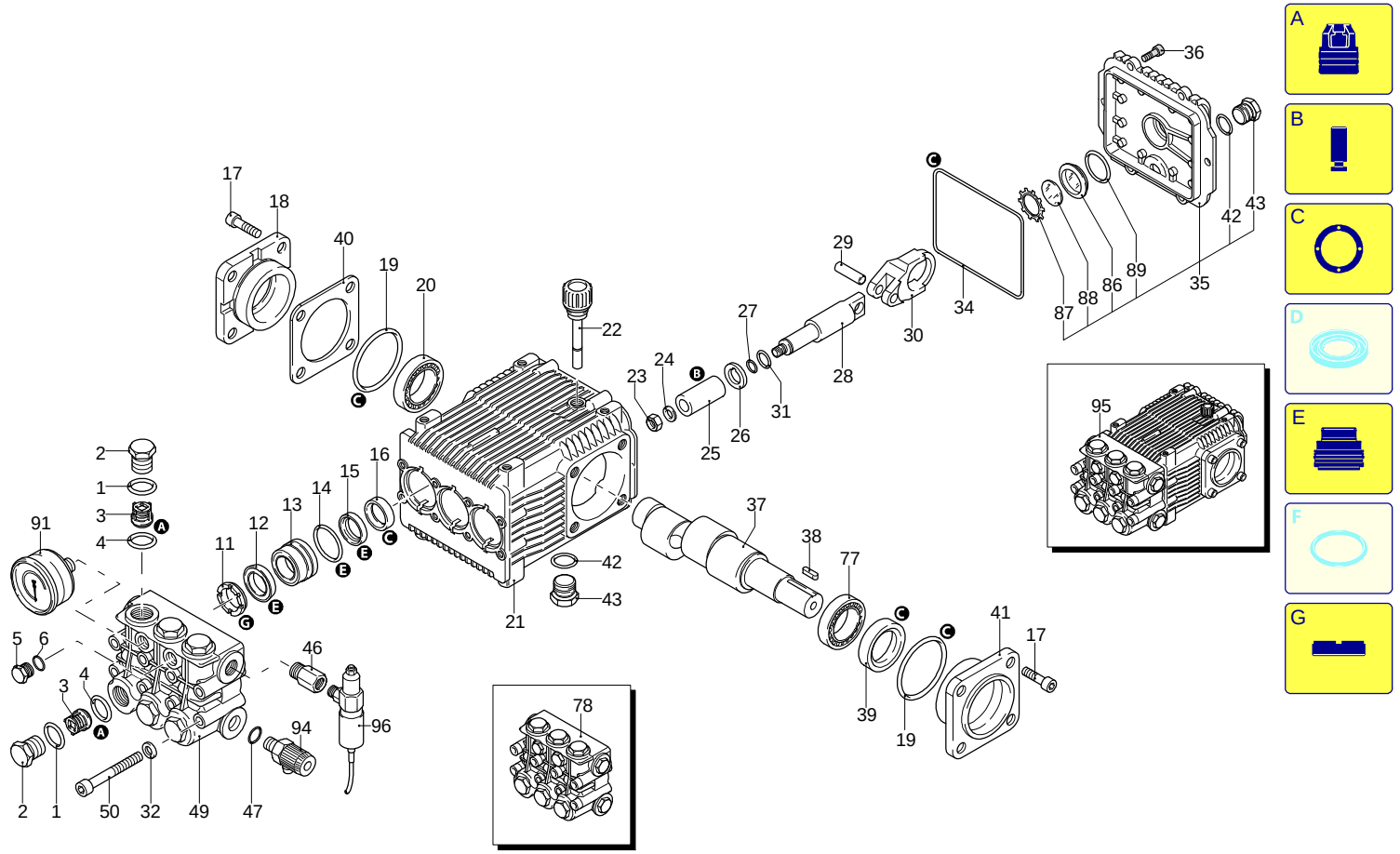

Validità	Pos.	Codice	Denominazione	Q
	1	960160	Guarnizione OR	6
	2	960850	Tappo	6
	3	1389051	Valvola completa	6
	4	880830	Guarnizione OR	6
	5	880581	Tappo	1
	6	820510	Guarnizione OR	1
	11	960110	Anello	3
	12	1382740	Tenuta acqua	3
	13	1380090	Guida pistone	3
	14	961240	Guarnizione OR	3
	15	880330	Tenuta acqua	3
	16	1383130	Anello	3
	17	850370	Vite	8
	18	1380050	Supporto	1
	19	640030	Guarnizione OR	2
	20	2280340	Cuscinetto	1
	21	1382770	Corpo pompa	1
	22	880130	Tappo	1
	23	962010	Dado	3
	24	962000	Rondella	3
	25	1380940	Pistone	3
	26	1380950	Disco	3
	27	600180	Guarnizione OR	3
	28	1380920	Pistone	3
	29	1380060	Spina	3
	30	1383020	Biella	3
	31	1080401	Anello	3
	32	1381850	Rondella	8
	34	1780510	Guarnizione OR	1
	35	1789010	Coperchio	1
	36	1343510	Vite	6
	37	2280090	Albero	1
	38	1380520	Linguetta	1
	39	180340	Anello	1
	40	1380120	Spessore 0,10 mm	1
	40	1380130	Spessore 0,20 mm	1
	40	1380530	Spessore 0,25 mm	1
	40	1382810	Spessore 0,05 mm	1
	41	1380040	Supporto	1
	42	740290	Guarnizione OR	3
	43	1980740	Tappo	2
	46	3960750	Raccordo	1
	47	180101	Guarnizione OR	1
	49	1381071	Testa	1
	50	820150	Vite	8
	77	1383140	Cuscinetto	1
	78	1389297	Premontaggio testa	1
	86	1260250	Indicatore livello	1
	87	1260430	Anello	1
	88	1780690	Disco	1
	89	1140450	Guarnizione OR	1
	91	1381580	Manometro	1
	94	50129	Valvola	1
	95	20666	Premontaggio pompa	1
	96	51534	Valvola regolazione	1
	A	2864	Kit valvole	1
	B	2757	Kit pistoni	1
	C	1855	Kit tenute olio	1
	E	1857	Kit tenute acqua	1
	G	1829	Kit anelli appoggio	1

Modello 850

Versione:

Matricola:

Codice: **25301**

22/05/2015

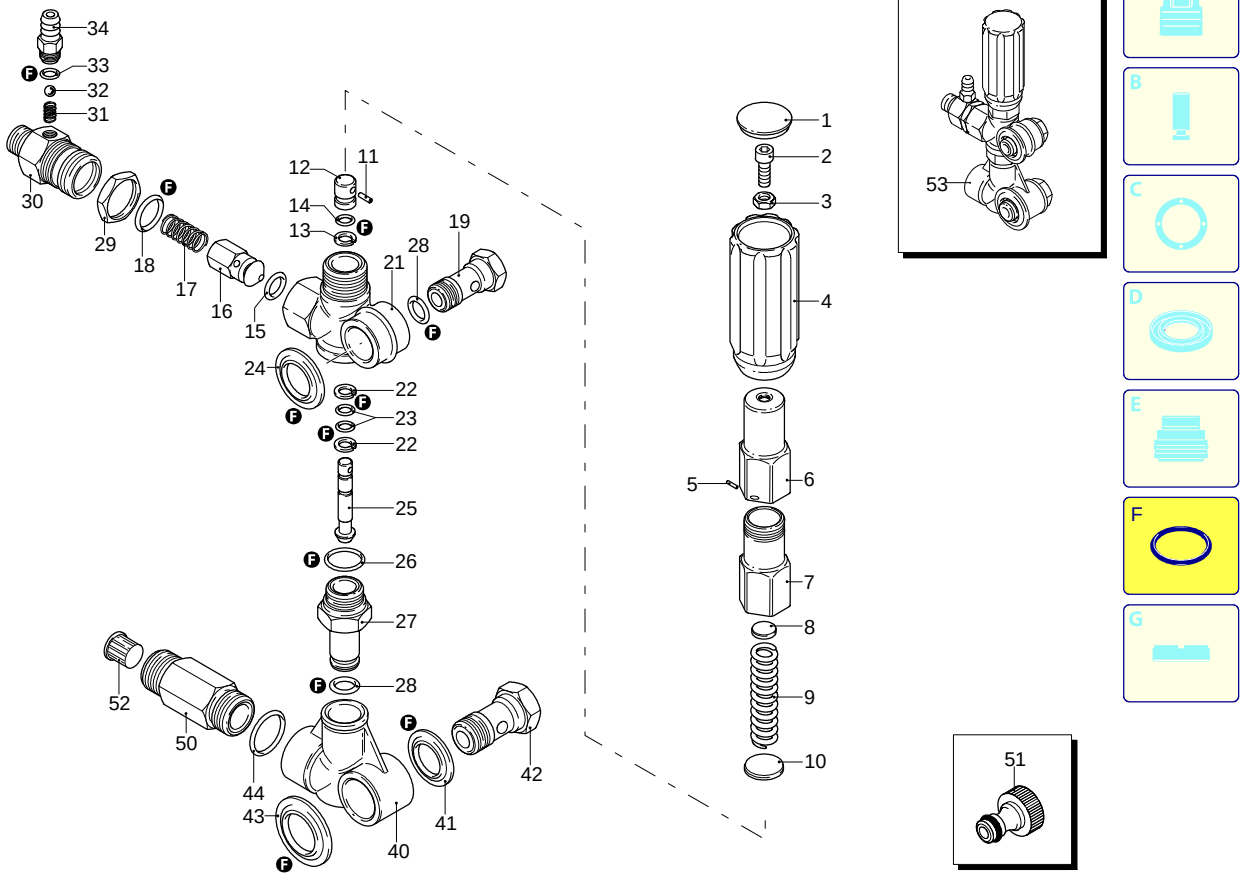

Validità	Pos.	Codice	Denominazione	Q
	1	1560580	Tappo	1
	2	540290	Vite	1
	3	1660210	Dado	1
	4	1560400	Manopola	1
	5	1080070	Spina	1
	6	1560420	Vite	1
	7	1560410	Guida	1
	8	1560440	Piattello	1
	9	1560350	Molla	1
	10	1080610	Piattello	1
	11	1080660	Spina	1
	12	1080540	Pistone	1
	13	391000	Guarnizione OR	1
	14	1080640	Anello	1
	15	1560150	Guarnizione OR	1
	16	1560100	Otturatore	1
	17	1560140	Molla	1
	18	180101	Guarnizione OR	1
	19	1540272	Vite	1
	21	1560010	Corpo valvola	1
	22	1080550	Anello	2
	23	480480	Guarnizione OR	2
	24	1560280	Rondella	1
	25	1560320	Pistone	1
	26	880270	Guarnizione OR	1
	27	1560051	Raccordo	1
	28	390080	Guarnizione OR	2
	29	1560510	Dado	1
	30	1560530	Raccordo	1
	31	1560520	Molla	1
	32	1250280	Sfera	1
	33	480480	Guarnizione OR	1
	34	1560490	Portagomma	1
	40	1540020	Collettore	1
	41	1540120	Rondella	1
	42	1540090	Raccordo	1
	43	1560290	Rondella	1
	44	480440	Guarnizione OR	1
	50	1560880	Raccordo	1
	51	40393	Raccordo	1
	52	1340260	Filtro	1
	53	22454	Valvola completa	1
	F	2611	Kit guarnizioni	1

UN_CE_0131-ET

Modello 850

Versione:

Matricola:

Codice: **25301**

22/05/2015

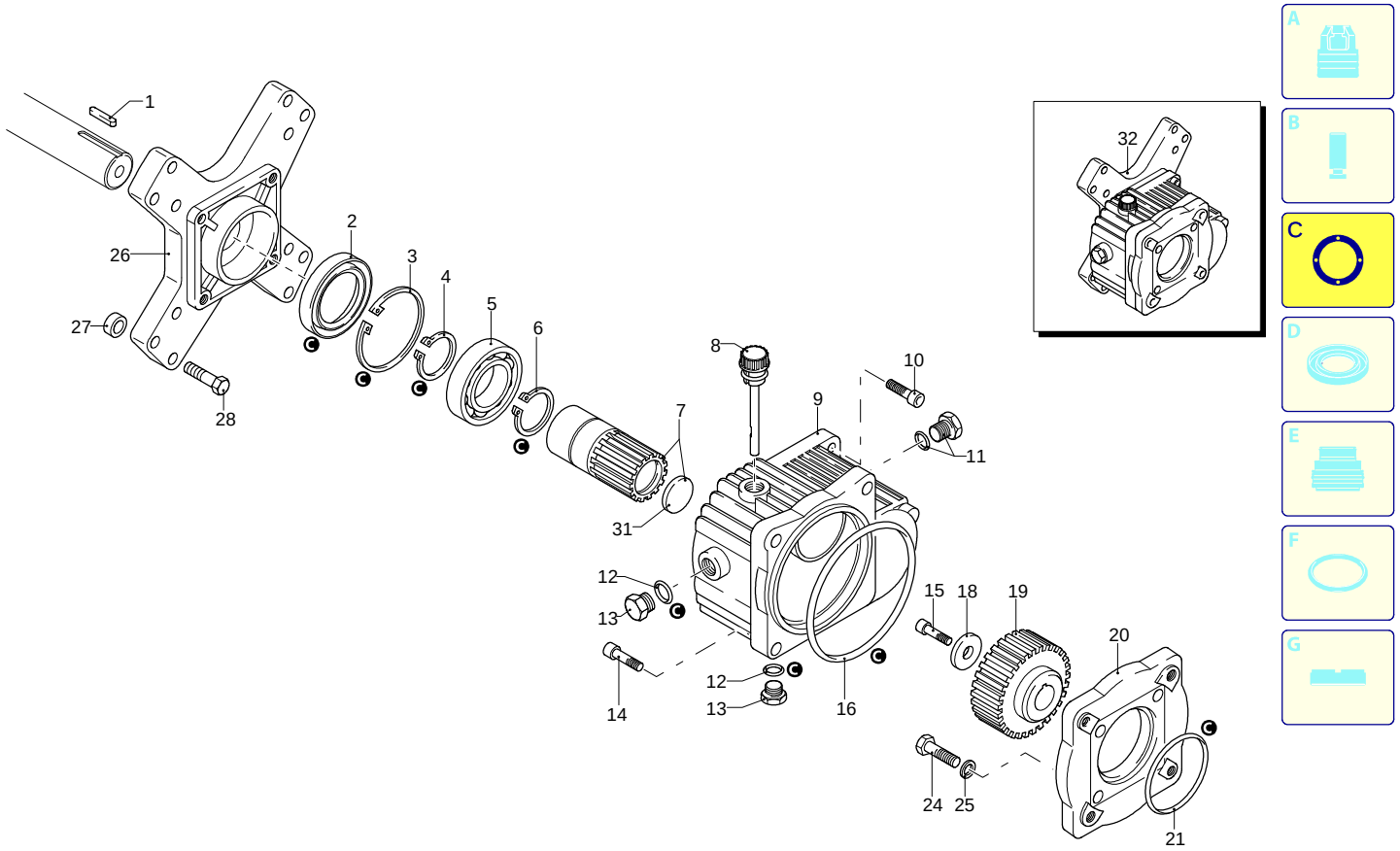

Validità	Pos.	Codice	Denominazione	Q
	1	960770	Linguetta	1
	2	961800	Anello	1
	3	961790	Anello	1
	4	320240	Anello	1
	5	961781	Cuscinetto	1
	6	320240	Anello	1
	7	1382420	Pignone	1
	8	1140370	Tappo	1
	9	1320910	Scatola	1
	10	881940	Vite	4
	11	1980290	Indicatore livello	1
	12	740290	Guarnizione OR	2
	13	1980740	Tappo	2
	14	160671	Vite	4
	15	880280	Vite	1
	16	1520590	Guarnizione OR	1
	18	780230	Rondella	1
	19	1321230	Ruota dentata	1
	20	1320930	Flangia	1
	21	640030	Guarnizione OR	1
	24	390450	Vite	4
	25	1260100	Rondella	4
	26	1320940	Flangia	1
	27	961770	Distanziale	4
	28	961900	Vite	4
	31	1382530	Tenuta olio	1
	32	1690	Riduttore completo	1
	C	2525	Kit tenute olio	1

UN_CE_0225-HW

Modello 850

Versione:

Matricola:

Codice: **25301**

22/05/2015

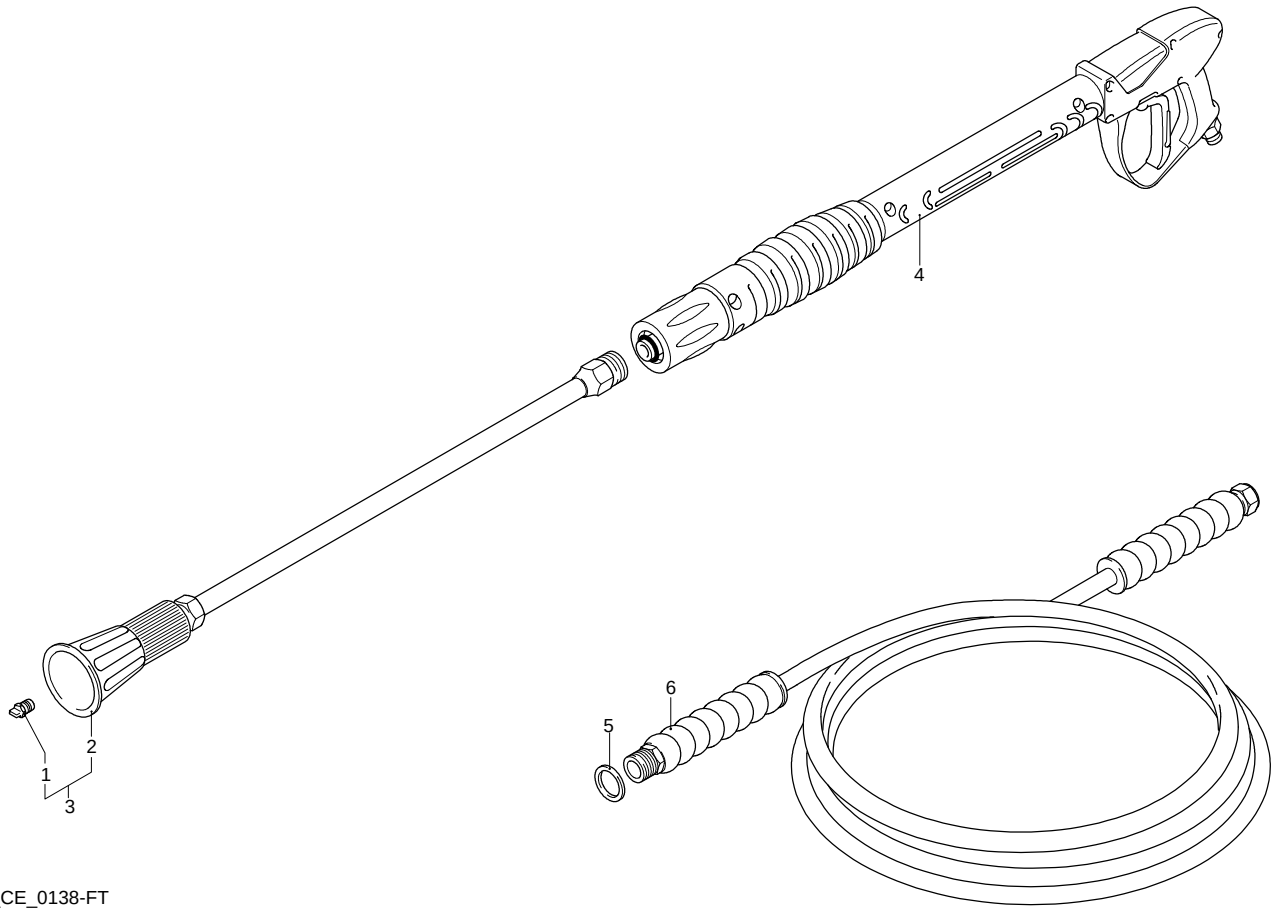

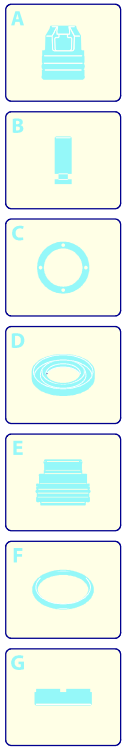

Validità	Pos.	Codice	Denominazione	Q
	1	3082	Ugello	1
	2	40541	Lancia+testina senza ugello	1
	3	40650	Lancia+testina	1
	4	41322	Pistola	1
	5	1540110	Rondella	1
	6	3119	Tubo alta pressione	1

UN_CE_0138-FT