UDOR WATER POWER

Serie / *Series*

ZETA 170

846700

PUMP ZETA 170 TS 2C

KIT 671		KIT 638		KIT 523	
6062H3		6062D5		606224	
✱		■		●	
CODICE *CODE*	Q.TA' *Q.TY*	CODICE *CODE*	Q.TA' *Q.TY*	CODICE *CODE*	Q.TA' *Q.TY*
090314	1	110101	8	010201	4
090361	4	600677	8	030107	4
110101	8				

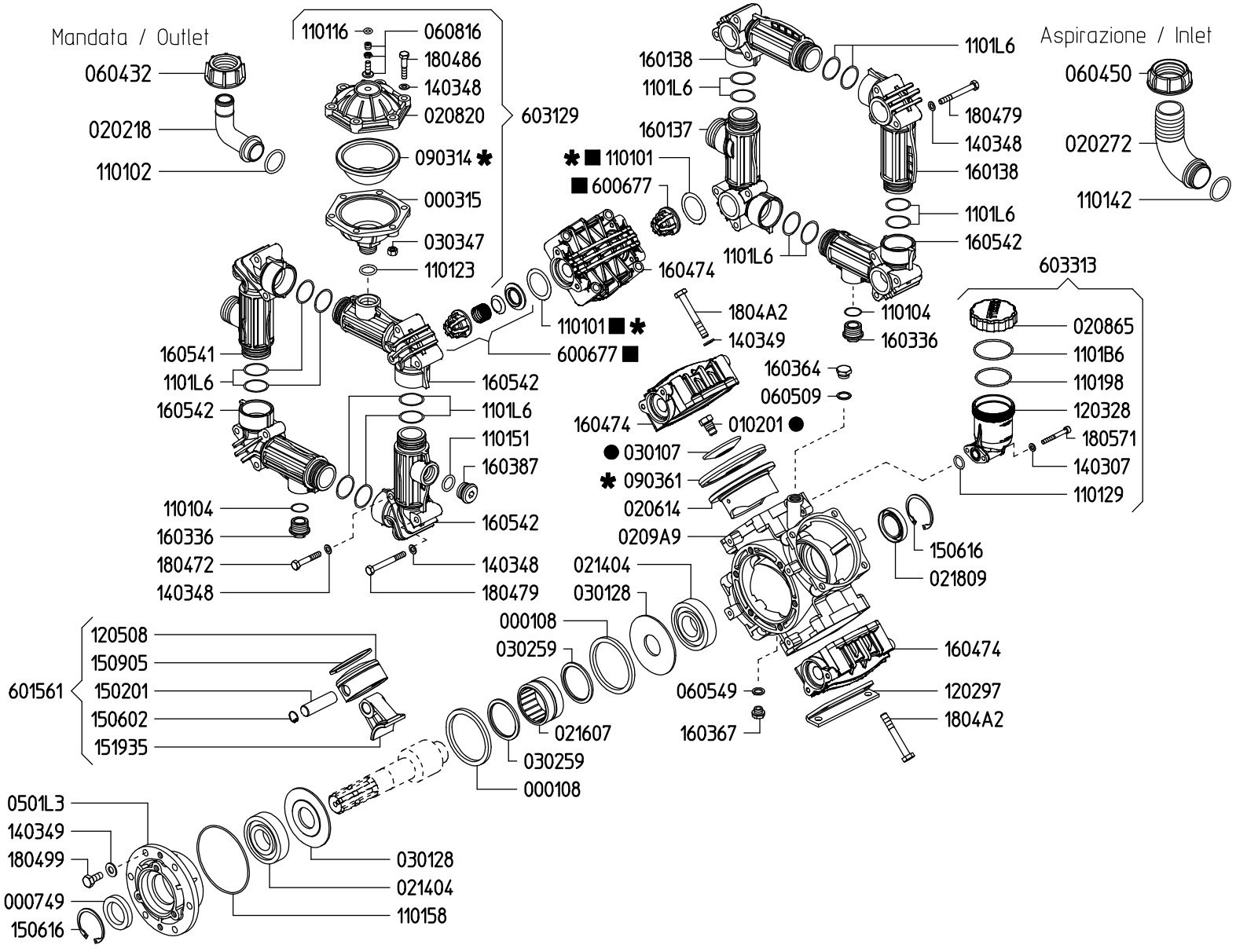

VERSIONI / *VERSIONS*

ZETA 170 1C

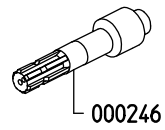

ZETA 170 TS 2C

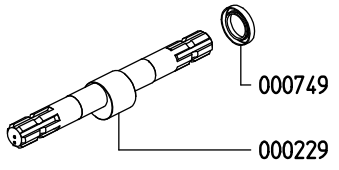

ZETA 170 MI-1"

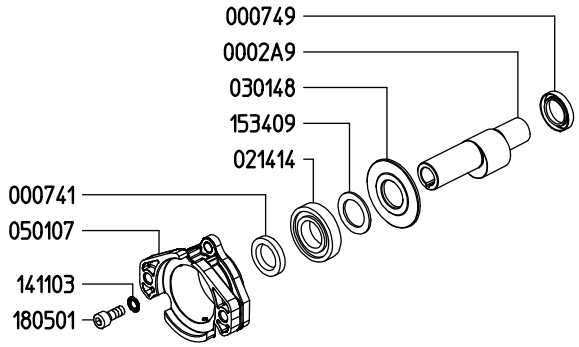

Rev.23-00