UDOR WATER POWER

Serie / *Series*

KAPPA 25/32

843200

PUMP KAPPA 32 GR

KIT 618		KIT 541		KIT 612	
6062C1		606242		6062B4	
✱		■		●	
CODICE *CODE*	Q.TA' *Q.TY*	CODICE *CODE*	Q.TA' *Q.TY*	CODICE *CODE*	Q.TA' *Q.TY*
090369	1	110127	4	010204	2
090315	2	606304	4	030143	2
110127	4				

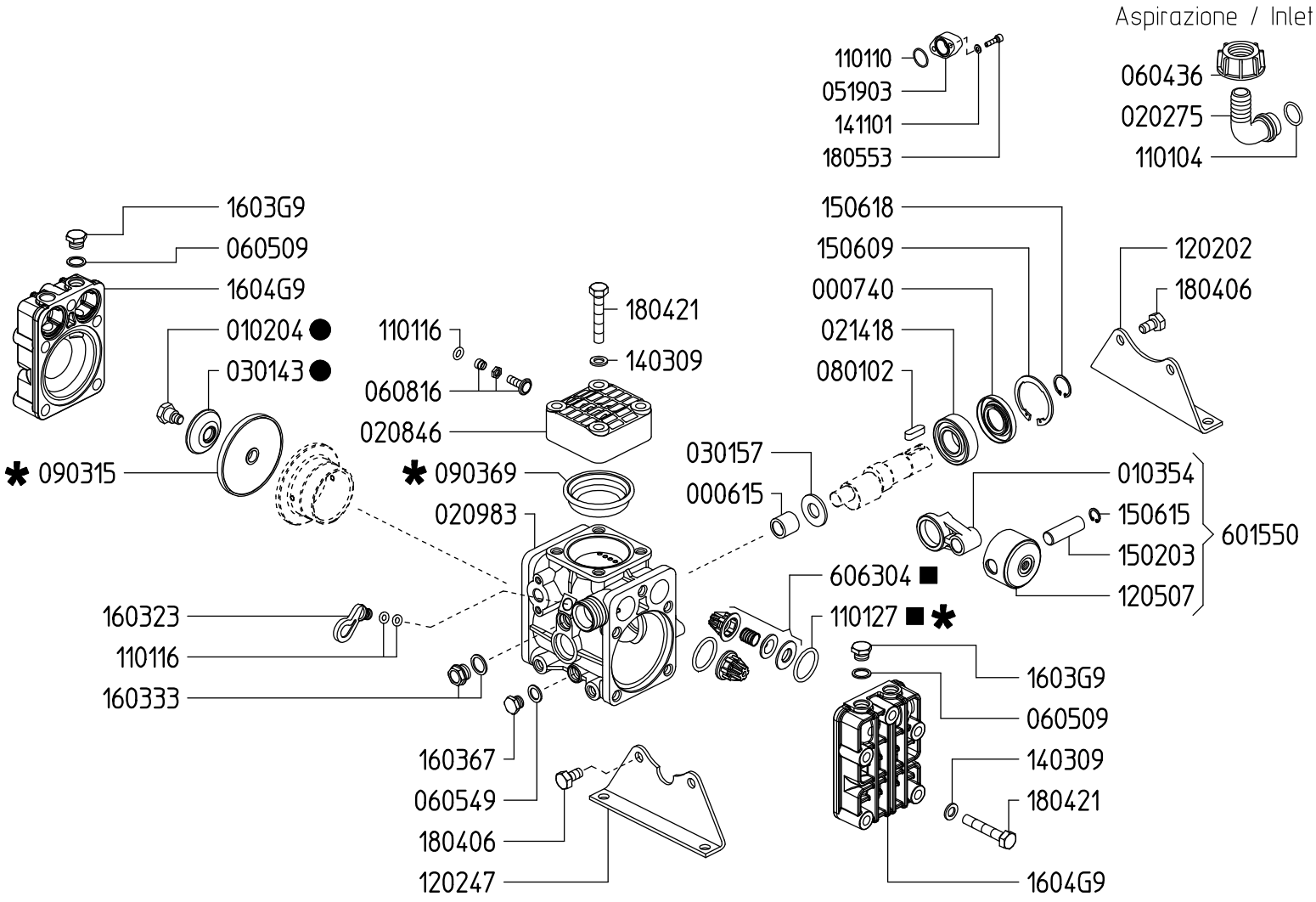

VERSIONI / *VERSIONS*

KAPPA 25 GR

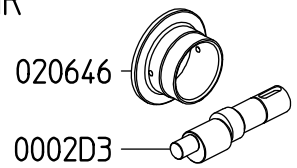

KAPPA 25 TS GR

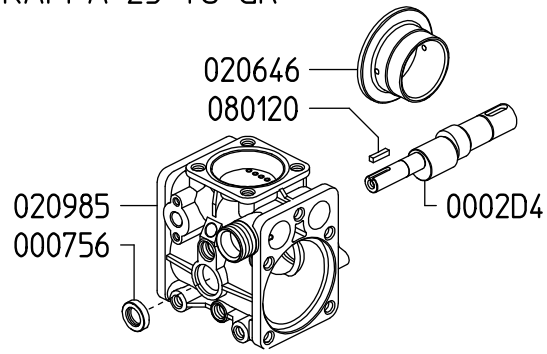

KAPPA 32 GR

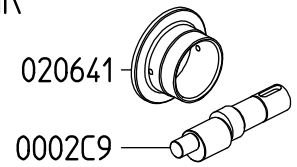

KAPPA 32 TS GR

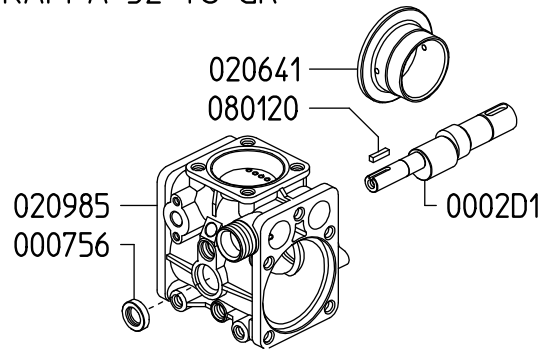

Rev.24-00