UDOR WATER POWER

Serie / *Series*

ZETA 200

842000

PUMP ZETA 200 MI-1"

KIT 671		KIT 638		KIT 639	
6062H3		6062D5		6062D6	
✱		■		●	
CODICE *CODE*	Q.TA' *Q.TY*	CODICE *CODE*	Q.TA' *Q.TY*	CODICE *CODE*	Q.TA' *Q.TY*
090314	1	110101	8	010220	4
090361	4	600677	8	030169	4
110101	8				

VERSIONI / *VERSIONS*

ZETA 200 TS 2C

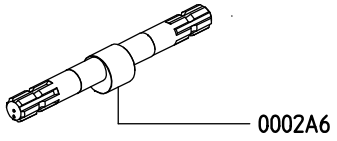

ZETA 200 MI-1"

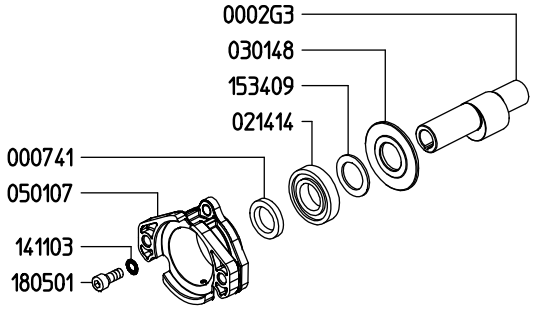

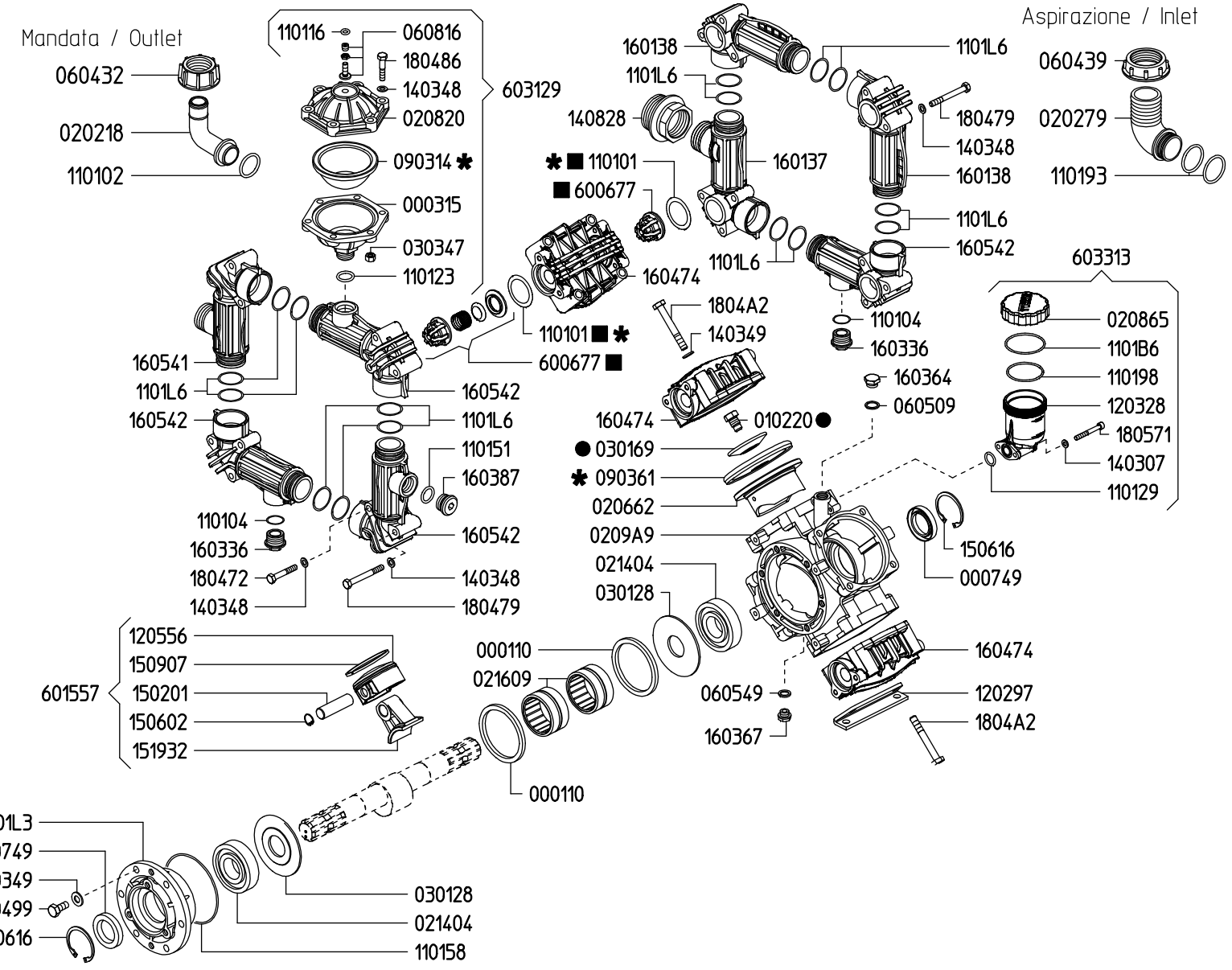

Rev.23-00