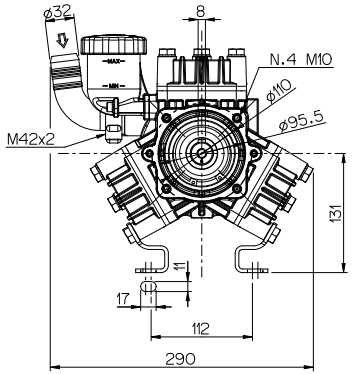
ø32
8
N.4 M10
ø110
ø95.5
M42x2
131
11
17
112
290

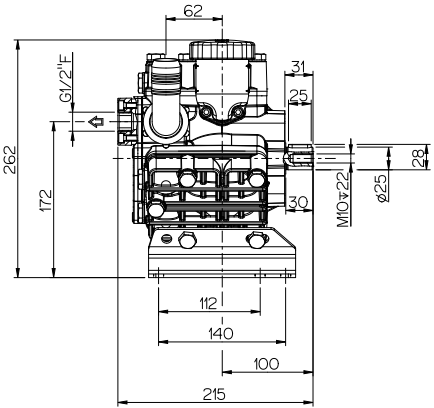
62
G1/2"F
31
25
262
172
28
ø25
M10x22
30
112
140
100
215