UDOR WATER POWER

Serie / *Series*

KAPPA 43

841200

PUMP KAPPA 43 GR

KIT 634		KIT 545		KIT 547	
870045		606246		606248	
✱		■		●	
CODICE *CODE*	Q.TA' *Q.TY*	CODICE *CODE*	Q.TA' *Q.TY*	CODICE *CODE*	Q.TA' *Q.TY*
090315	3	110127	6	010204	3
110127	6	606304	6	030143	3

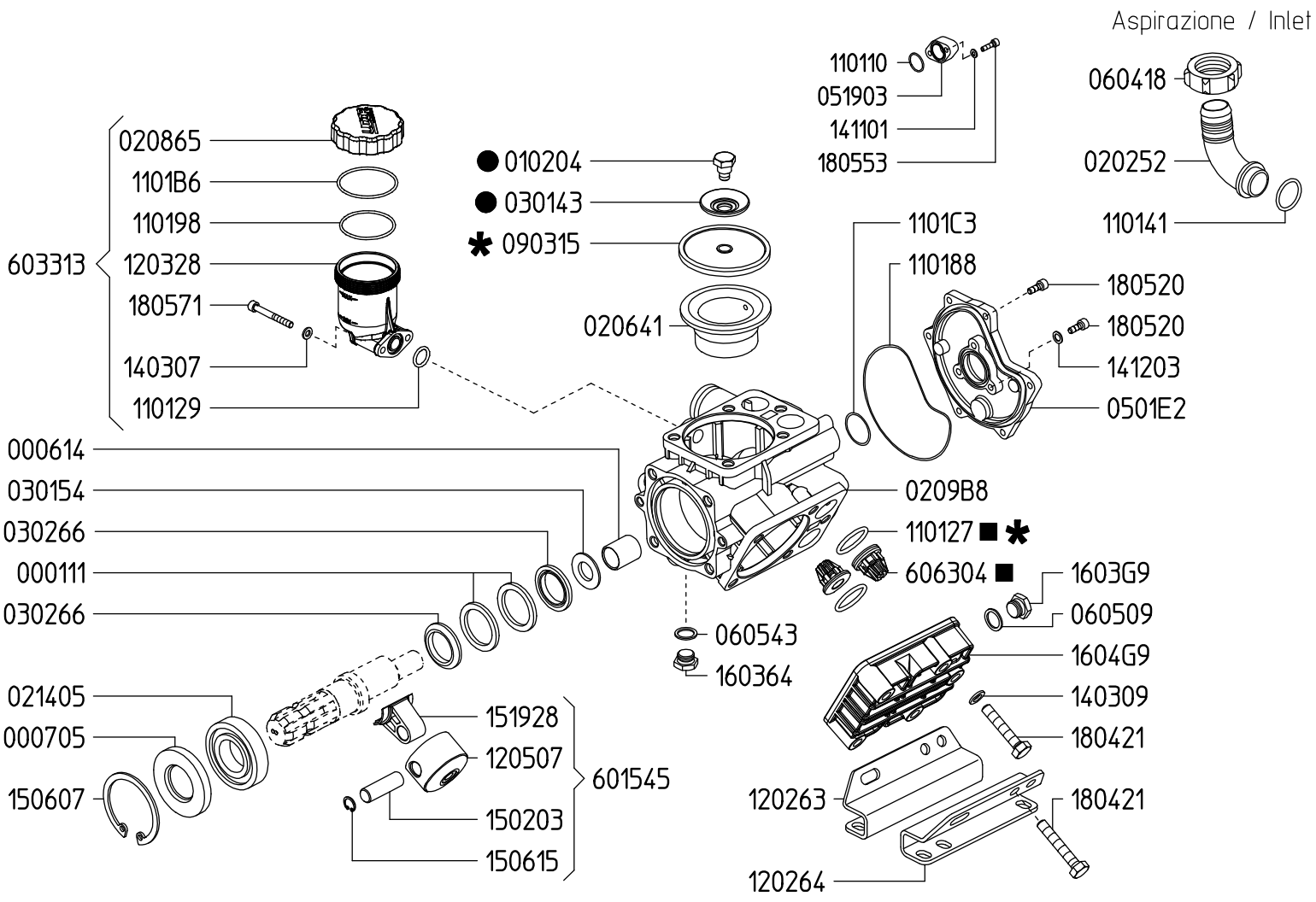

VERSIONI / *VERSIONS*

KAPPA 43 1C

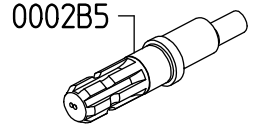

KAPPA 43 GR

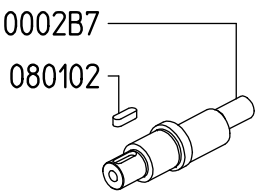

KAPPA 43 TS 1C

