Modello 830

Versione:

Matricola:

Codice: **22328**

10/01/2014

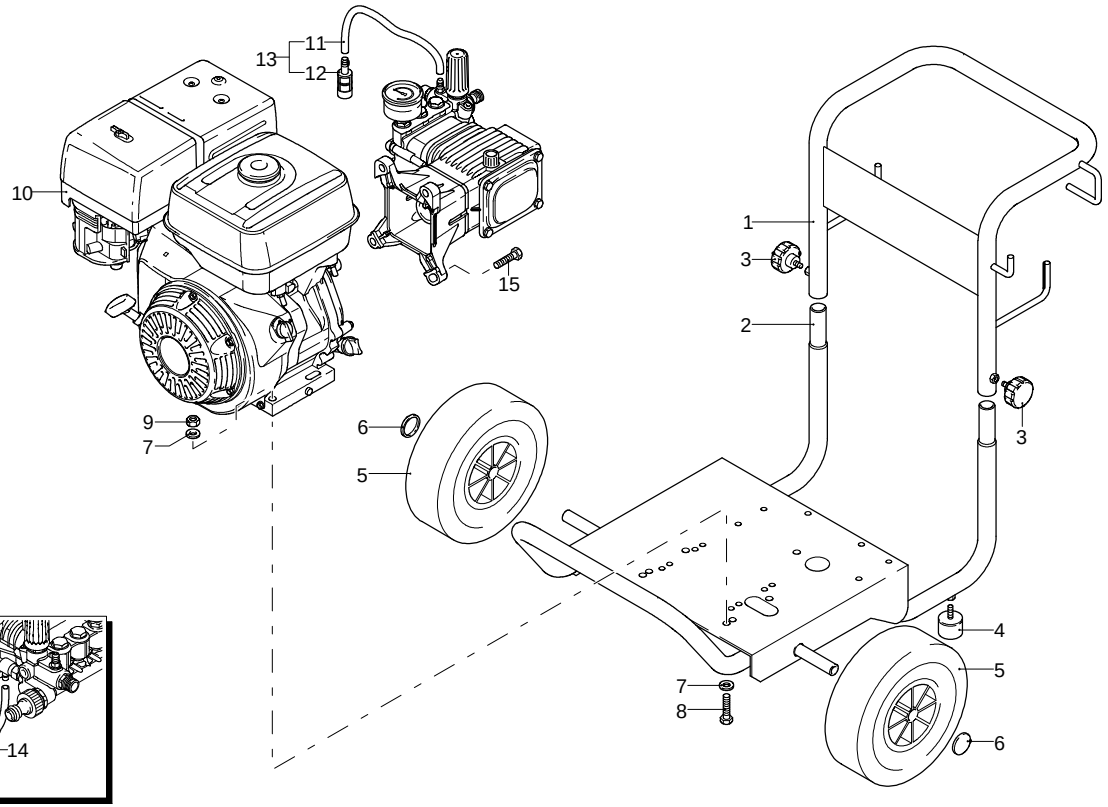

UN_CE_0120-AR

Validità	Pos.	Codice	Denominazione	Q
	1	2281640	Manico	1
	2	2281630	Telaio	1
	3	2281700	Pomello	2
	4	2281690	Antivibrante	2
	5	380561	Ruota	2
	6	50016	Tappo	2
	7	320620	Rondella	8
	8	200230	Vite	4
	9	2240110	Dado	4
	10	4926	Motore	1
	11	1262790	Tubo detergente	1
	12	1341030	Filtro	1
	13	1269115	Premontaggio tubo	1
	14	2180150	Tubo detergente	1
	15	961900	Vite	4

Modello 830

Versione:

Matricola:

Codice: **22328**

10/01/2014

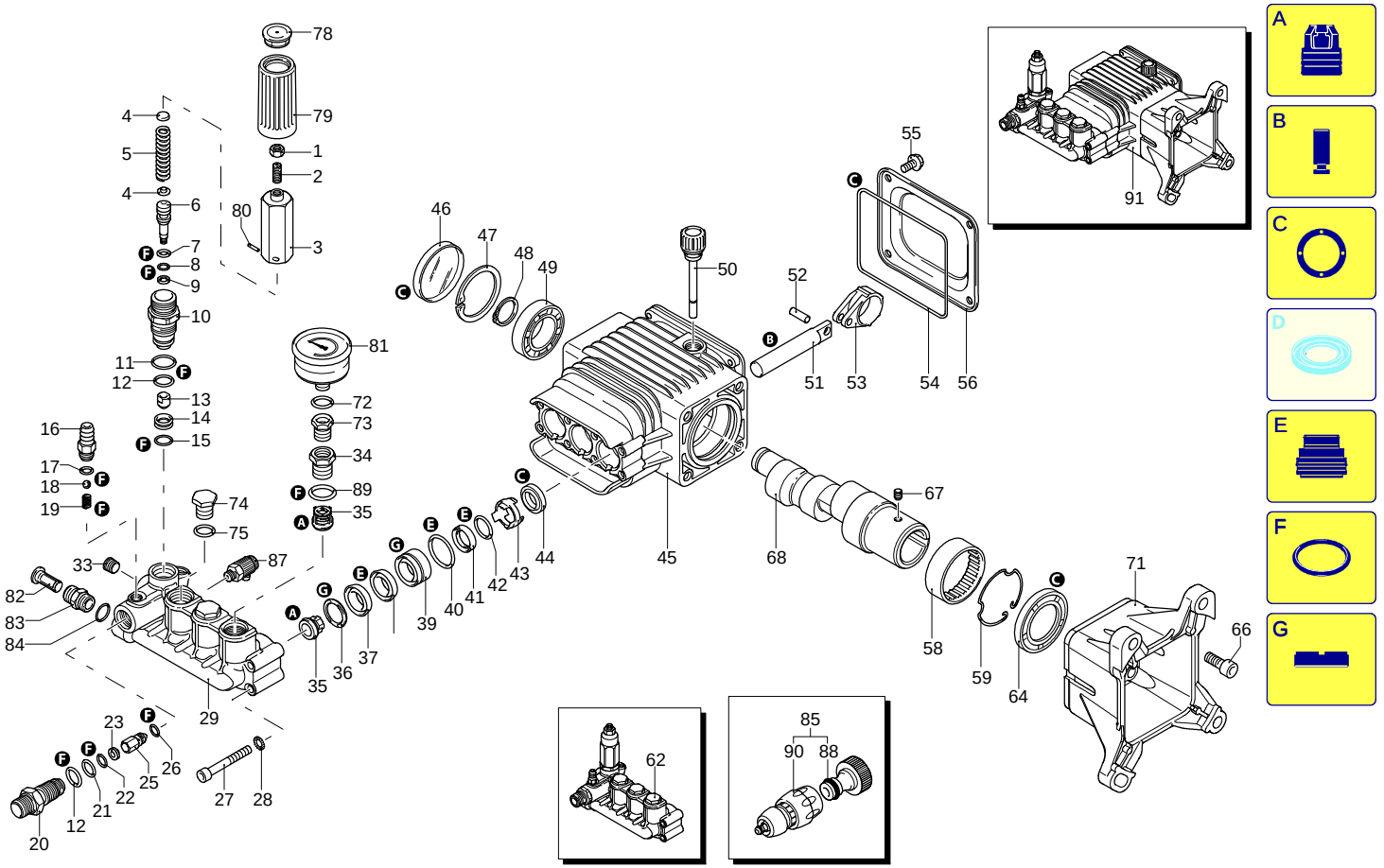

Validità	Pos.	Codice	Denominazione	Q
	1	1980300	Dado	1
	2	392840	Vite	1
	3	1980390	Inserto	1
	4	1980220	Piattello	2
	5	2760410	Molla	1
	6	2760400	Pistone	1
	7	2260100	Guarnizione OR	1
	8	660190	Guarnizione OR	1
	9	2760210	Anello	1
	10	2760570	Guida	1
	11	1200690	Guarnizione OR	4
	12	394280	Guarnizione OR	2
	13	2260070	Otturatore	1
	14	2760090	Sede	1
	15	770140	Guarnizione OR	1
	16	1982520	Portagomma	1
	17	480480	Guarnizione OR	1
	18	1250280	Sfera	1
	19	1560520	Molla	1
	20	2760230	Raccordo	1
	21	2760270	Guarnizione OR	1
	22	1470210	Guarnizione OR	1
	23	2760120	Inserto	1
	25	2760130	Otturatore	1
	26	2101770	Guarnizione OR	1
	27	801080	Vite	8
	28	1381550	Rondella	8
	29	2760330	Testa	1
	33	2760260	Tappo	1
	34	2760590	Tappo	3
	35	2769050	Valvola completa	6
	36	2760220	Anello	3
	37	1342761	Tenuta acqua	3
	38	1981580	Anello	1
	39	1981570	Guida pistone	3
	40	770260	Guarnizione OR	3
	41	1260440	Tenuta acqua	3
	42	640070	Guarnizione OR	3
	43	2760310	Distanziale	3
	44	1260460	Tenuta olio	3
	45	2760010	Corpo pompa	1
	46	1266740	Tenuta olio	1
	47	1260790	Anello	1
	48	1780550	Anello	1
	49	1780490	Cuscinetto	1
	50	880130	Tappo	1
	51	2760040	Pistone	3
	52	1780050	Spina	3
	53	1780710	Biella	3
	54	2760280	Guarnizione OR	1
	55	802190	Vite	4
	56	2760110	Coperchio	1
	58	1321190	Cuscinetto	1
	59	1321080	Anello	1
	62	2769211	Premontaggio testa	1
	64	480671	Anello	1
	66	180030	Vite	4
	67	820440	Vite	1
	68	1780330	Albero	1
	71	2760290	Flangia	1
	72	2761090	Rondella	1
	73	2761080	Raccordo	1

Modello 830

Versione:

Matricola:

Codice: **22328**

10/01/2014

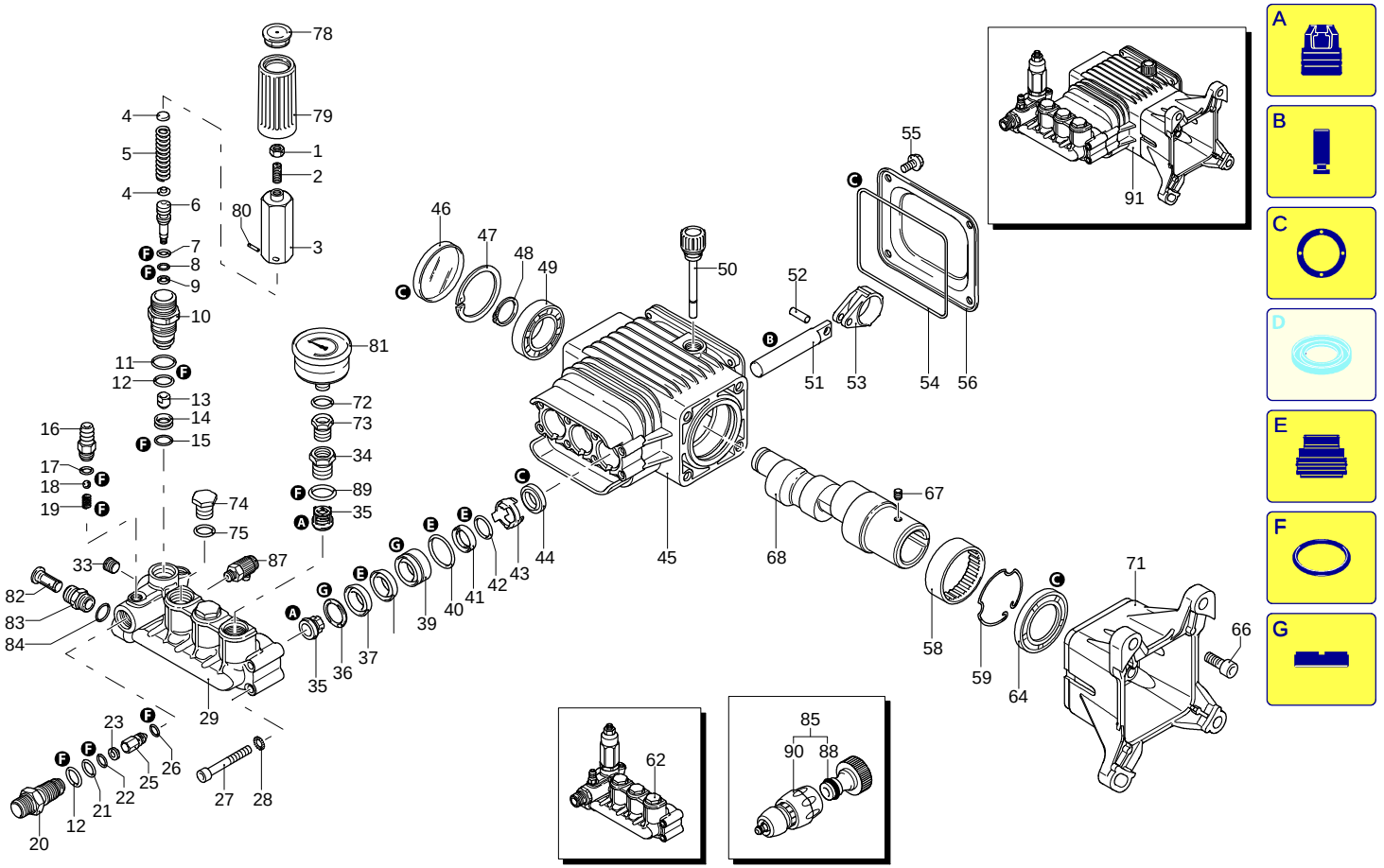

UN_CE_0121-HW

Validità	Pos.	Codice	Denominazione	Q
	74	2760180	Tappo	2
	75	1200690	Guarnizione OR	2
	78	1981770	Tappo	1
	79	1981780	Manopola	1
	80	1080070	Spina	2
	81	1381580	Manometro	1
	82	1340260	Filtro	1
	83	2500490	Raccordo	1
	84	740290	Guarnizione OR	1
	85	3212	Kit raccordo	1
	87	2760630	Valvola	1
	88	1461470	Raccordo	1
	89	2761090	Rondella	1
	90	40086	Raccordo	1
	91	23565	Pompa	1
	A	2186	Kit valvole	1
	B	2187	Kit pistoni	1
	C	2188	Kit tenute olio	1
	E	2189	Kit tenute acqua	1
	F	2190	Kit guarnizioni	1
	G	2191	Kit anelli appoggio	1

Modello 830

Versione:

Matricola:

Codice: **22328**

10/01/2014

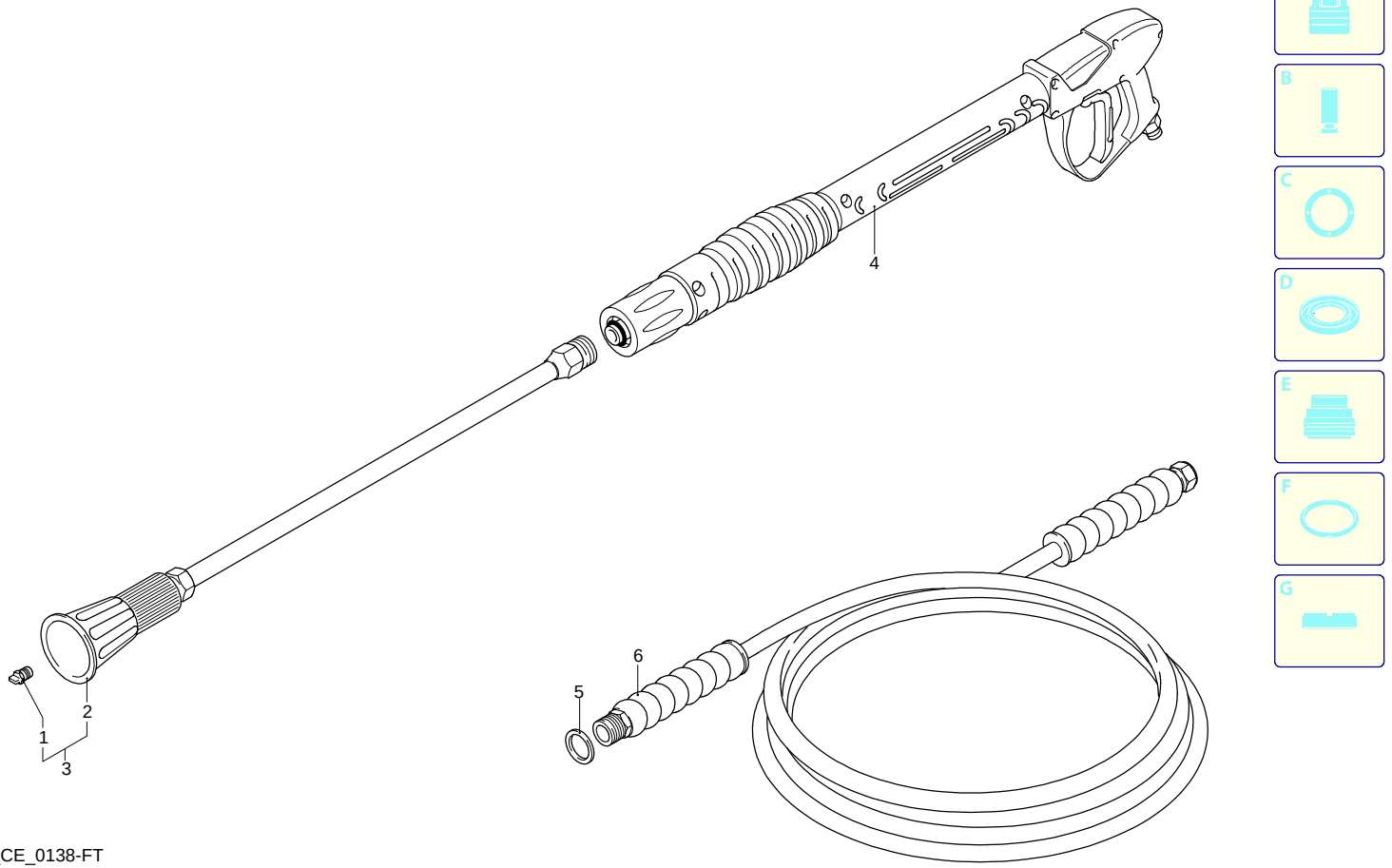

UN_CE_0138-FT

Validità	Pos.	Codice	Denominazione	Q
	1	3082	Ugello	1
	2	40541	Lancia+testina senza ugello	1
	3	40651	Lancia+testina	1
	4	41322	Pistola	1
	5	1540110	Rondella	1
	6	3119	Tubo alta pressione	1