UDOR WATER POWER

Serie / *Series*

ZETA-P 85

829500

PUMP ZETA-P 85 TS 1C

KIT 597		KIT 669		KIT 547	
606297		6062H1		606248	
✱		■		●	
CODICE *CODE*	Q.TA' *Q.TY*	CODICE *CODE*	Q.TA' *Q.TY*	CODICE *CODE*	Q.TA' *Q.TY*
090320	3	110127	6	010204	3
110127	6	607103	6	030143	3

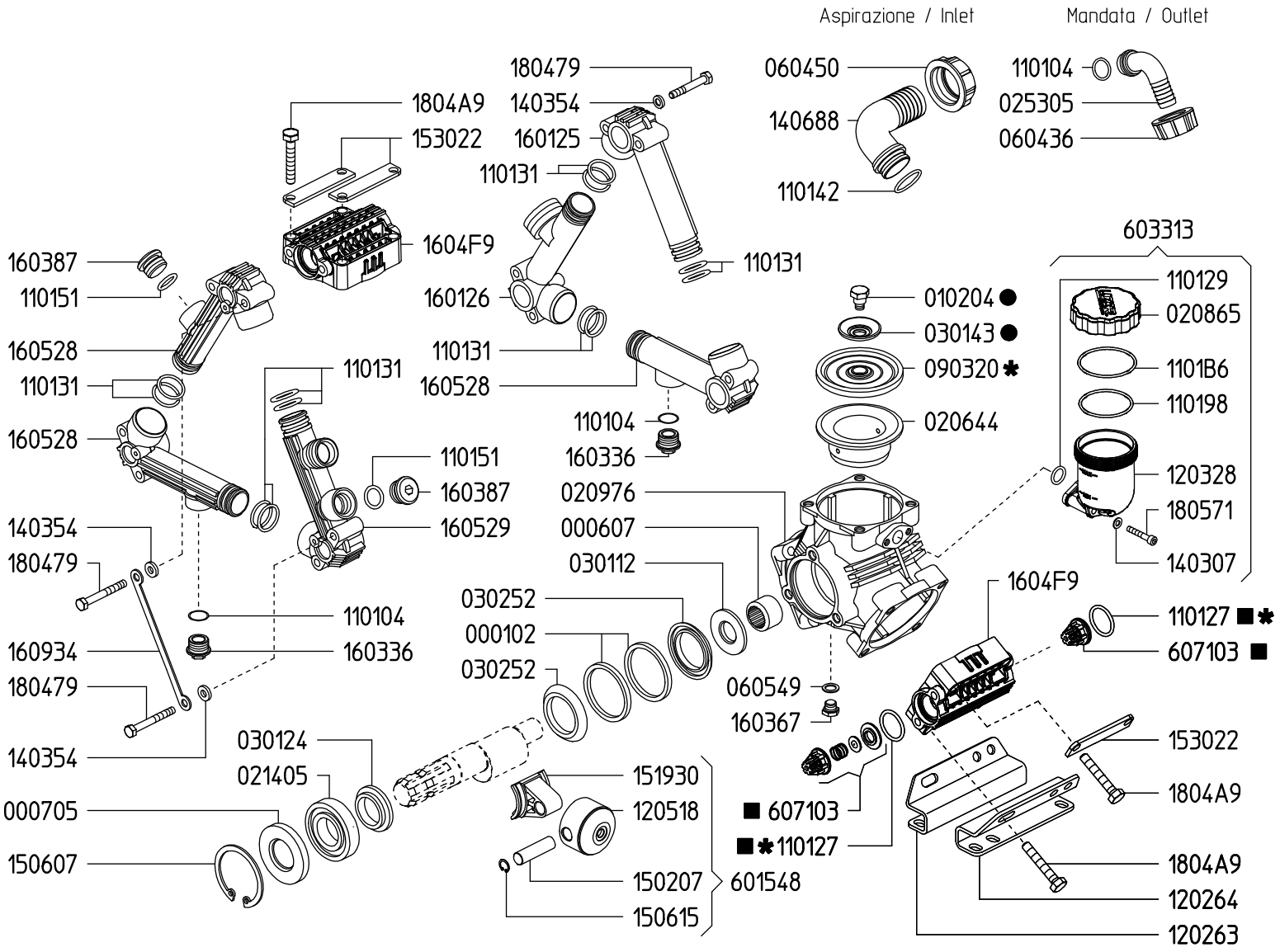

VERSIONI / *VERSIONS*

ZETA-P 85 1C

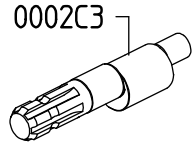

ZETA-P 85 VA

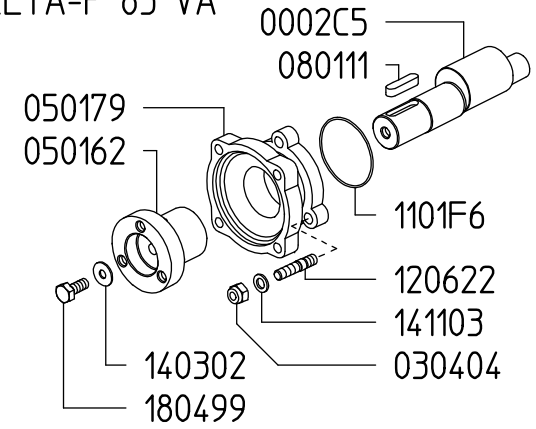

ZETA-P 85 MI-1"

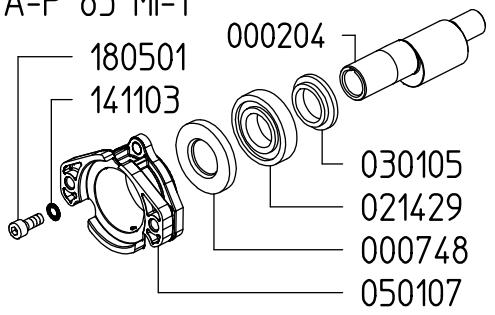

ZETA-P 85 TS 1C

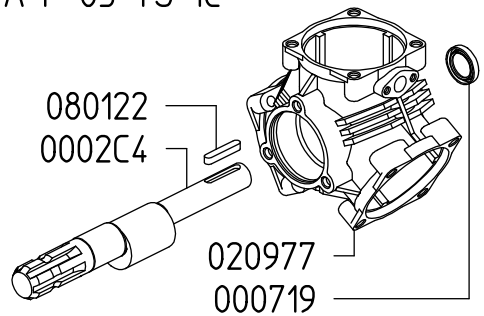

Rev.23-00