UDOR WATER POWER

Serie / *Series*

# ZETA-P 100

## *828400*

*PUMP ZETA-P 100 VA*

| KIT 625 | | KIT 669 | | KIT 547 | |
|---|---|---|---|---|---|
| 870010 | | 6062H1 | | 606248 | |
| ✱ | | ■ | | ● | |
| CODICE *CODE* | Q.TA' *Q.TY* | CODICE *CODE* | Q.TA' *Q.TY* | CODICE *CODE* | Q.TA' *Q.TY* |
| 090314 | 1 | 110127 | 6 | 010204 | 3 |
| 090320 | 3 | 607103 | 6 | 030143 | 3 |
| 110127 | 6 | | | | |

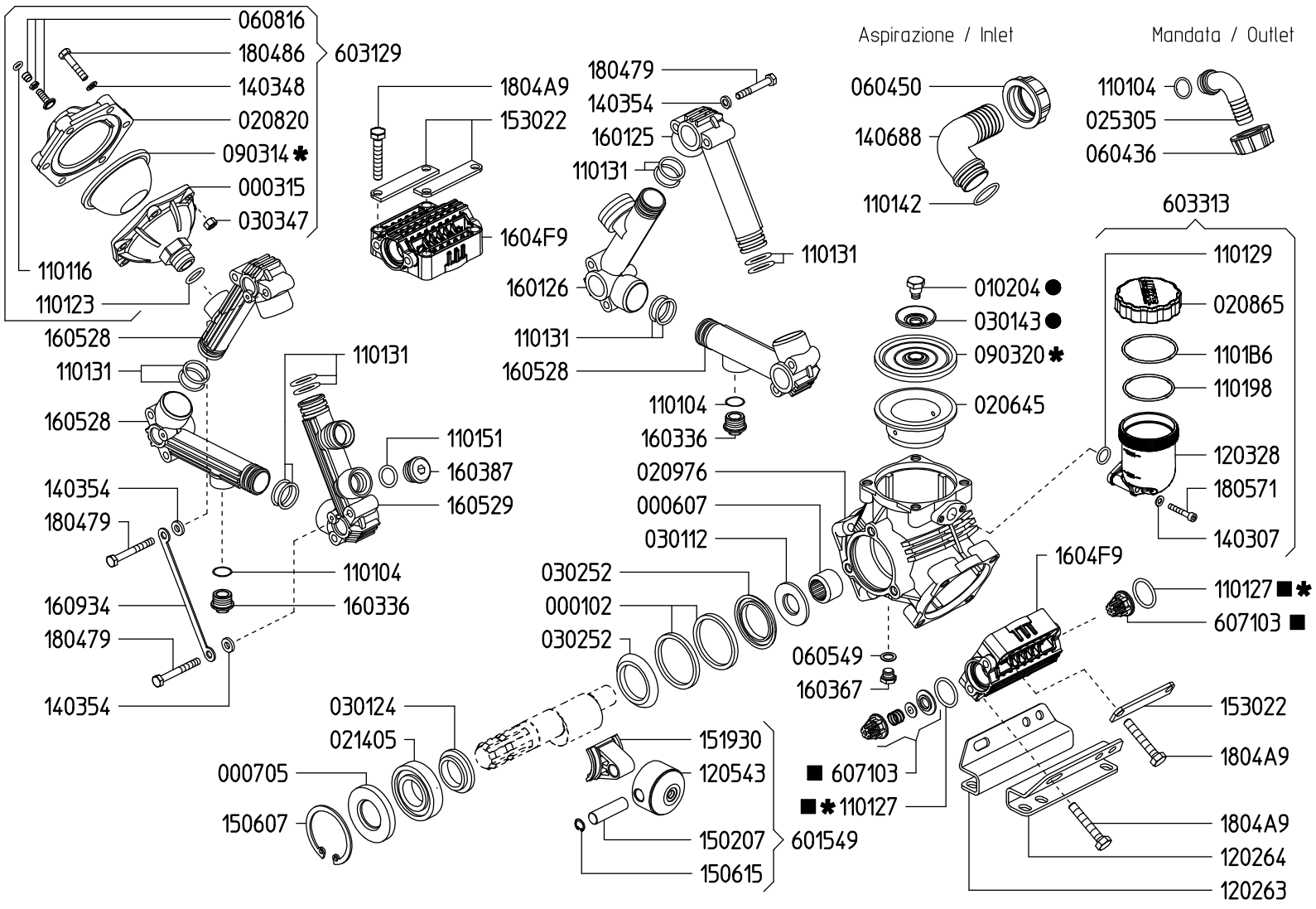


## VERSIONI / *VERSIONS*

ZETA-P 100 1C

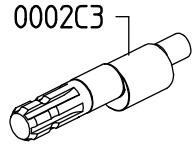


ZETA-P 100 VA

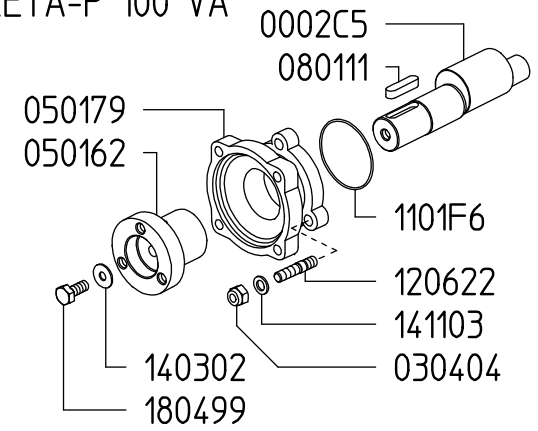


ZETA-P 100 MI-1"

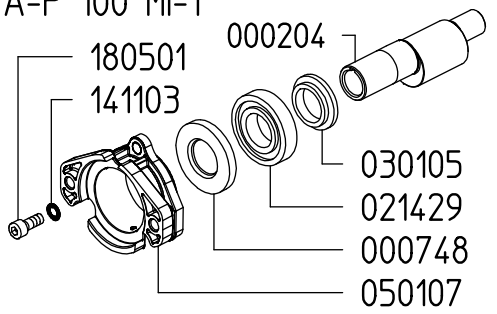


ZETA-P 100 TS 1C

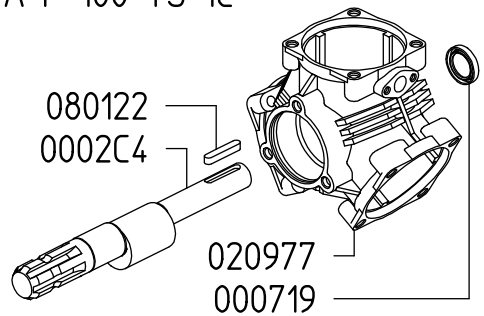


Rev.23-00