UDOR WATER POWER

Serie / *Series*

DELTA 40

812200

PUMP DELTA 40 1C

KIT 664		KIT 663		KIT 612	
6062G4		6062G3		6062B4	
✱		■		●	
CODICE *CODE*	Q.TA' *Q.TY*	CODICE *CODE*	Q.TA' *Q.TY*	CODICE *CODE*	Q.TA' *Q.TY*
090314	1	110131	4	010204	2
090320	2	606304	4	030143	2
110131	4				

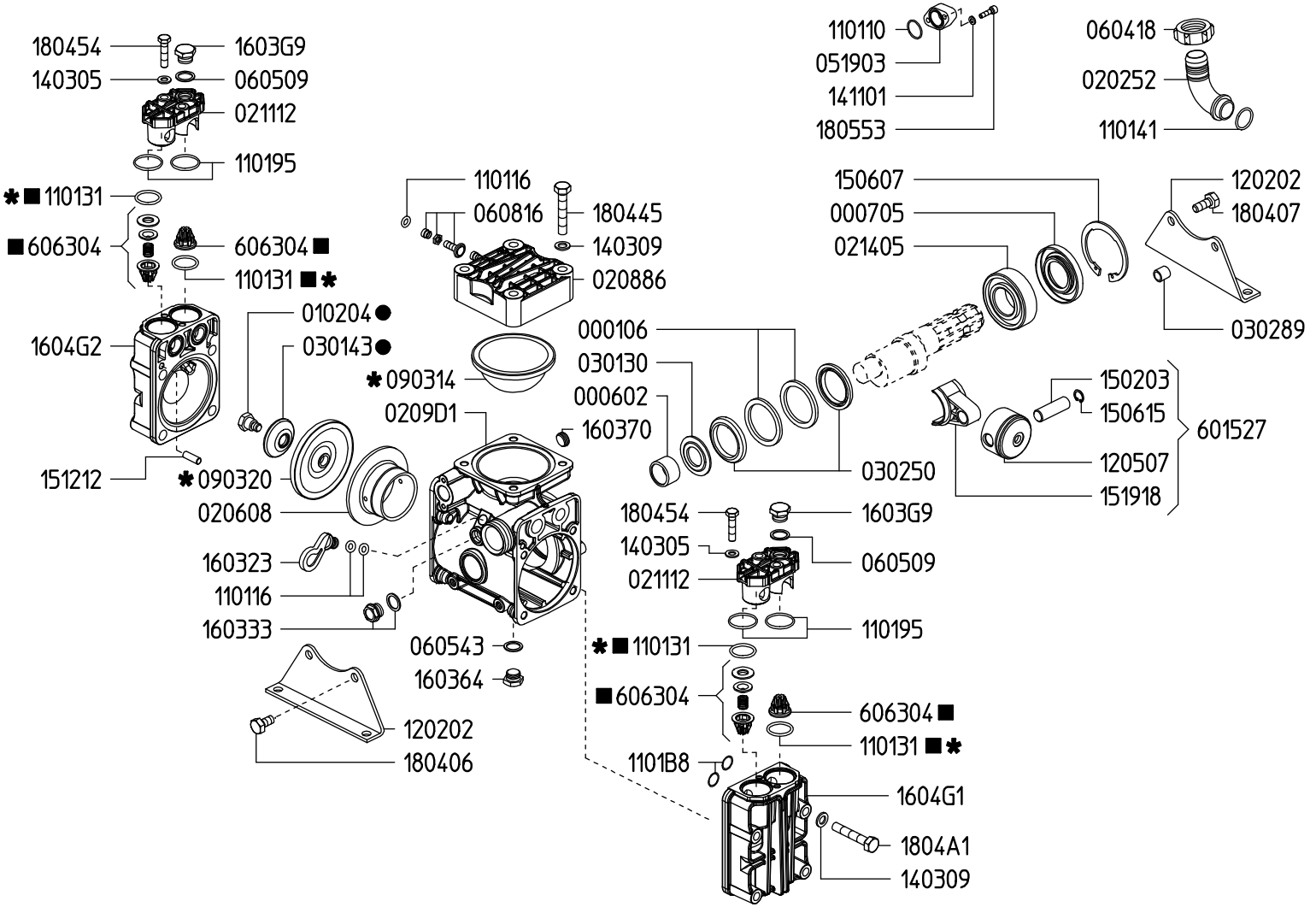

VERSIONI / *VERSIONS*

DELTA 40 1C

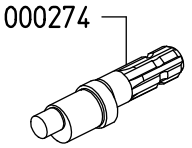

DELTA 40 GR

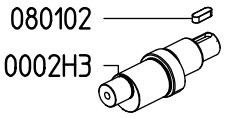

DELTA 40 TS 1C

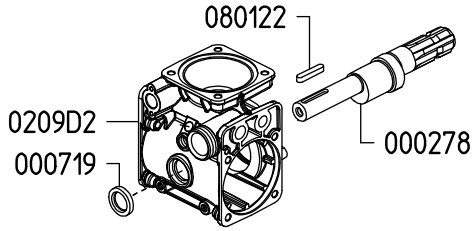

DELTA 40 TS FVA

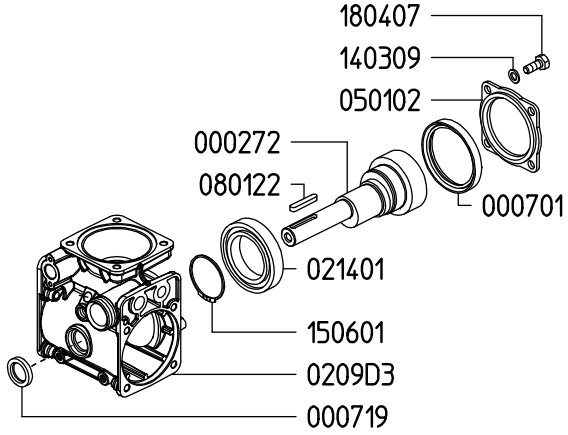

Rev.23-00