Modello 810

Versione:

Matricola:

Codice: **22326**

10/01/2014

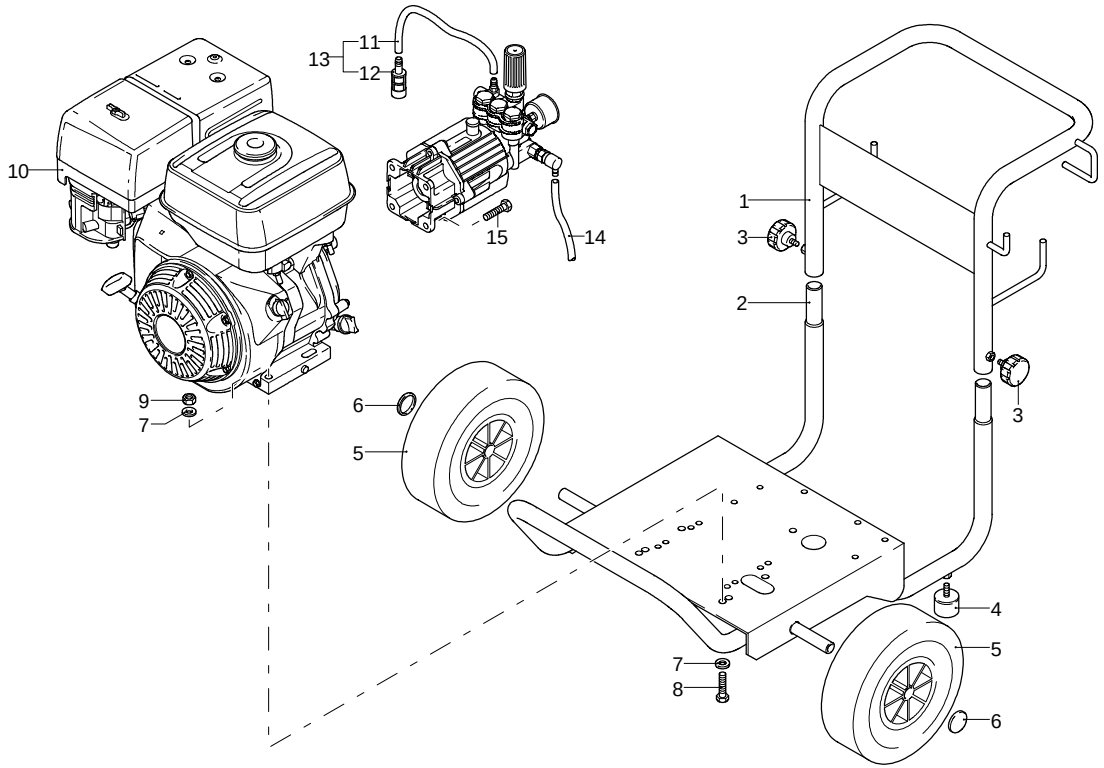

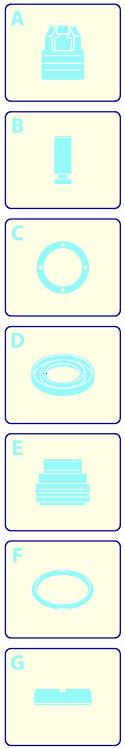

Validità	Pos.	Codice	Denominazione	Q
	1	2281640	Manico	1
	2	2281630	Telaio	1
	3	2281700	Pomello	2
	4	2281690	Antivibrante	2
	5	380561	Ruota	2
	6	50016	Tappo	2
	7	390311	Rondella	8
	8	380250	Vite	4
	9	160311	Dado	4
	10	4903	Motore	1
	11	1262790	Tubo detergente	1
	12	1341030	Filtro	1
	13	1269115	Premontaggio tubo	1
	14	2180150	Tubo detergente	1
	15	620440	Vite	4

UN_CE_0118-AR

Modello 810

Versione:

Matricola:

Codice: **22326**

10/01/2014

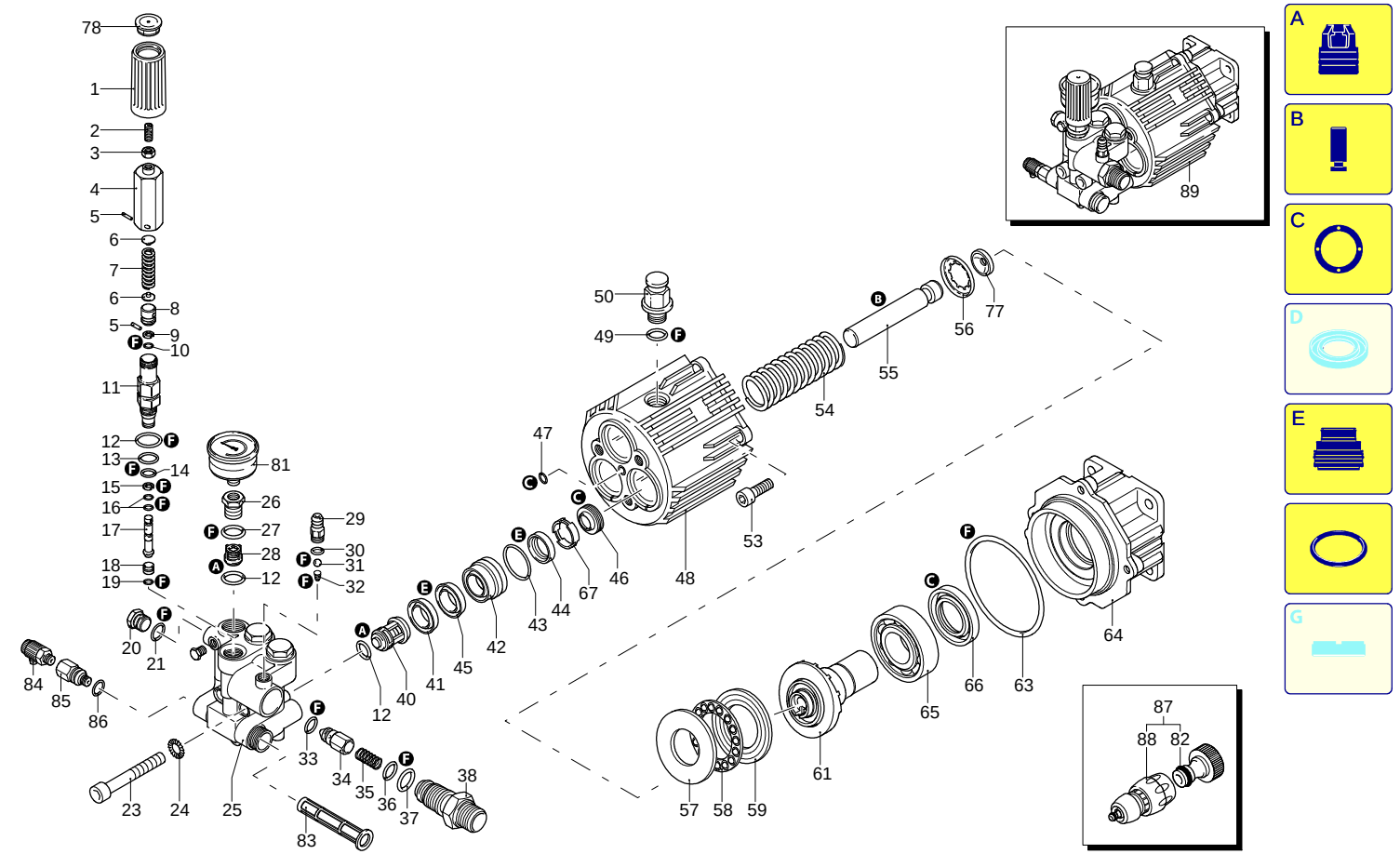

UN_CE_0119-HW

Validità	Pos.	Codice	Denominazione	Q
	1	1981780	Manopola	1
	2	1980470	Vite	1
	3	1980300	Dado	1
	4	1980390	Inserto	1
	5	1080070	Spina	2
	6	1980220	Piattello	2
	7	1271070	Molla	1
	8	1080041	Pistone	1
	9	1080401	Anello	1
	10	1080250	Guarnizione OR	1
	11	1980210	Guida pistone	1
	12	880830	Guarnizione OR	7
	13	740290	Guarnizione OR	1
	14	800560	Guarnizione OR	1
	15	1271170	Anello	1
	16	1080190	Guarnizione OR	2
	17	1271160	Pistone	1
	18	1980200	Sede	1
	19	1470210	Guarnizione OR	1
	20	880581	Tappo	1
	21	820510	Guarnizione OR	1
	23	1980310	Vite	3
	24	650530	Rondella	3
	25	1982450	Testa	1
	26	1260162	Tappo	3
	27	960160	Guarnizione OR	3
	28	1269050	Valvola completa	3
	29	1982520	Portagomma	1
	30	480480	Guarnizione OR	1
	31	1250280	Sfera	1
	32	1560520	Molla	1
	33	1460430	Guarnizione OR	1
	34	1540170	Otturatore	1
	35	1080091	Molla	1
	36	394280	Guarnizione OR	1
	37	1200690	Guarnizione OR	1
	38	1270091	Iniettore	1
	40	1989050	Valvola completa	3
	41	1342761	Tenuta acqua	3
	42	1981570	Guida pistone	3
	43	770260	Guarnizione OR	3
	44	1260440	Tenuta acqua	3
	45	1981580	Anello	3
	46	1980410	Tenuta olio	3
	47	770090	Guarnizione OR	1
	48	1983050	Corpo pompa	1
	49	740290	Guarnizione OR	1
	50	1980380	Tappo	1
	53	180030	Vite	4
	54	1981140	Molla	3
	55	1981120	Pistone	3
	56	1980150	Anello	3
	57	1983100	Ralla	1
	58	1980250	Ralla	1
	59	1980240	Ralla	1
	61	1982840	Albero	1
	63	1980340	Guarnizione OR	1
	64	1981420	Flangia	1
	65	1982360	Cuscinetto	1
	66	1140380	Anello	1
	67	1980430	Distanziale	3
	77	1981130	Piattello	3

Modello 810

Versione:

Matricola:

Codice: **22326**

10/01/2014

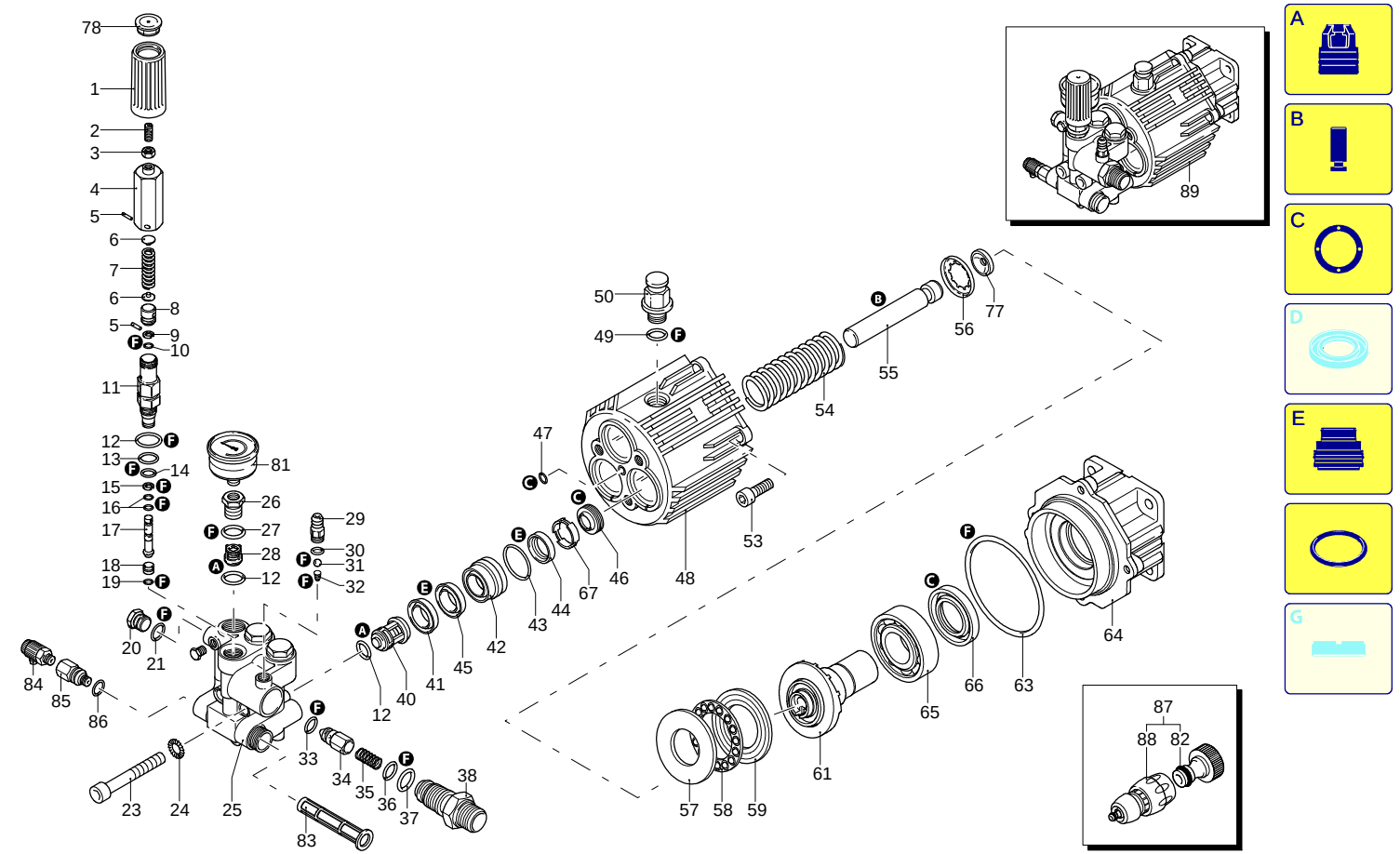

UN_CE_0119-HW

Validità	Pos.	Codice	Denominazione	Q
	78	1981770	Tappo	1
	81	3232	Manometro	1
	82	1270940	Raccordo	1
	83	1260660	Filtro	1
	84	2760630	Valvola	1
	85	1983550	Raccordo	1
	86	820510	Guarnizione OR	1
	87	40111	Kit raccordo	1
	88	40086	Raccordo	1
	89	22347	Premontaggio pompa	1
	A	2869	Kit valvole	1
	B	2513	Kit pistoni	1
	C	2797	Kit tenute olio	1
	E	2167	Kit tenute acqua	1
	F	2799	Kit guarnizioni	1

Modello 810

Versione:

Matricola:

Codice: **22326**

10/01/2014

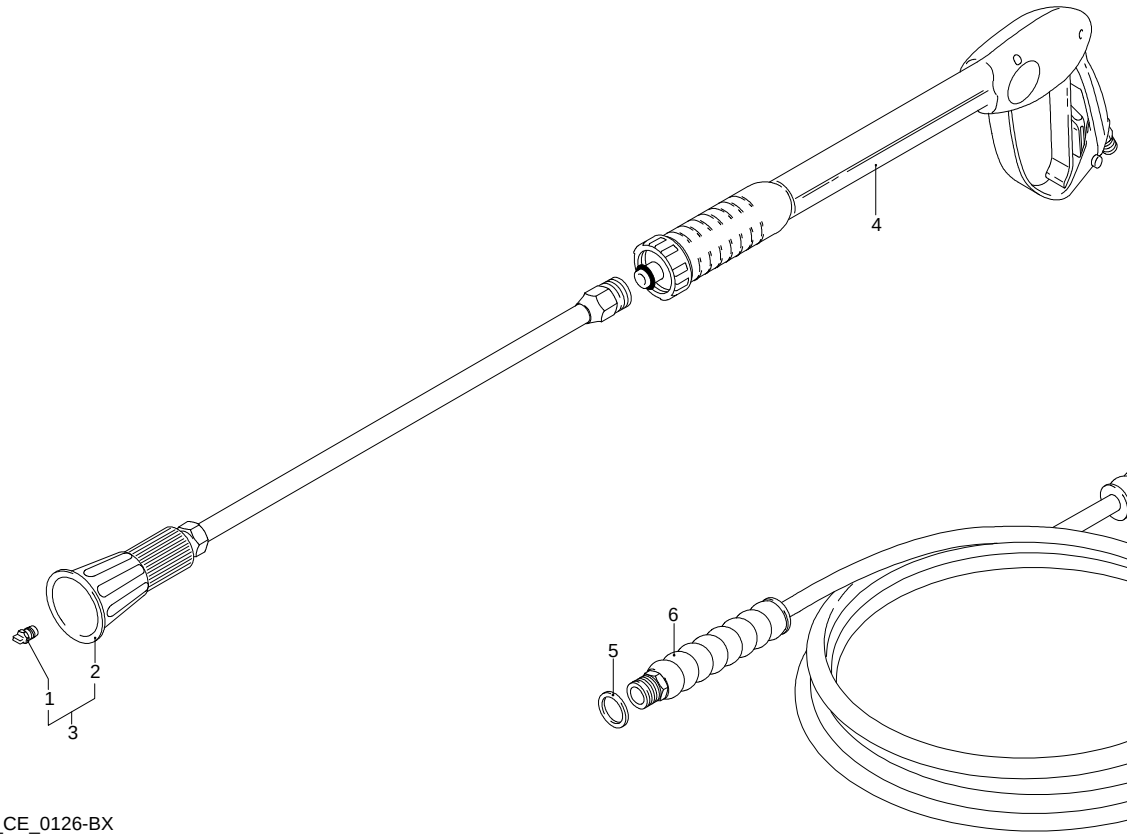

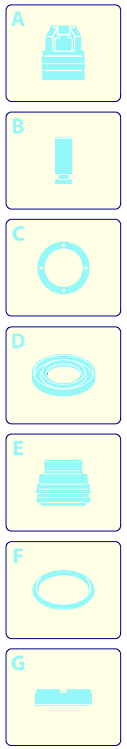

Validità	Pos.	Codice	Denominazione	Q
	1	3195	Ugello	1
	2	40541	Lancia+testina senza ugello	1
	3	40649	Lancia+testina	1
	4	40770	Pistola	1
	5	1540110	Rondella	1
	6	1700190	Tubo alta pressione	1

UN_CE_0126-BX