UDOR WATER POWER

Serie / *Series*

KAPPA 55

802700

PUMP KAPPA 55 1C

KIT 624		KIT 545		KIT 547	
870026		606246		606248	
✱		■		●	
CODICE *CODE*	Q.TA' *Q.TY*	CODICE *CODE*	Q.TA' *Q.TY*	CODICE *CODE*	Q.TA' *Q.TY*
090369	1	110127	6	010204	3
090315	3	606304	6	030143	3
110127	6				

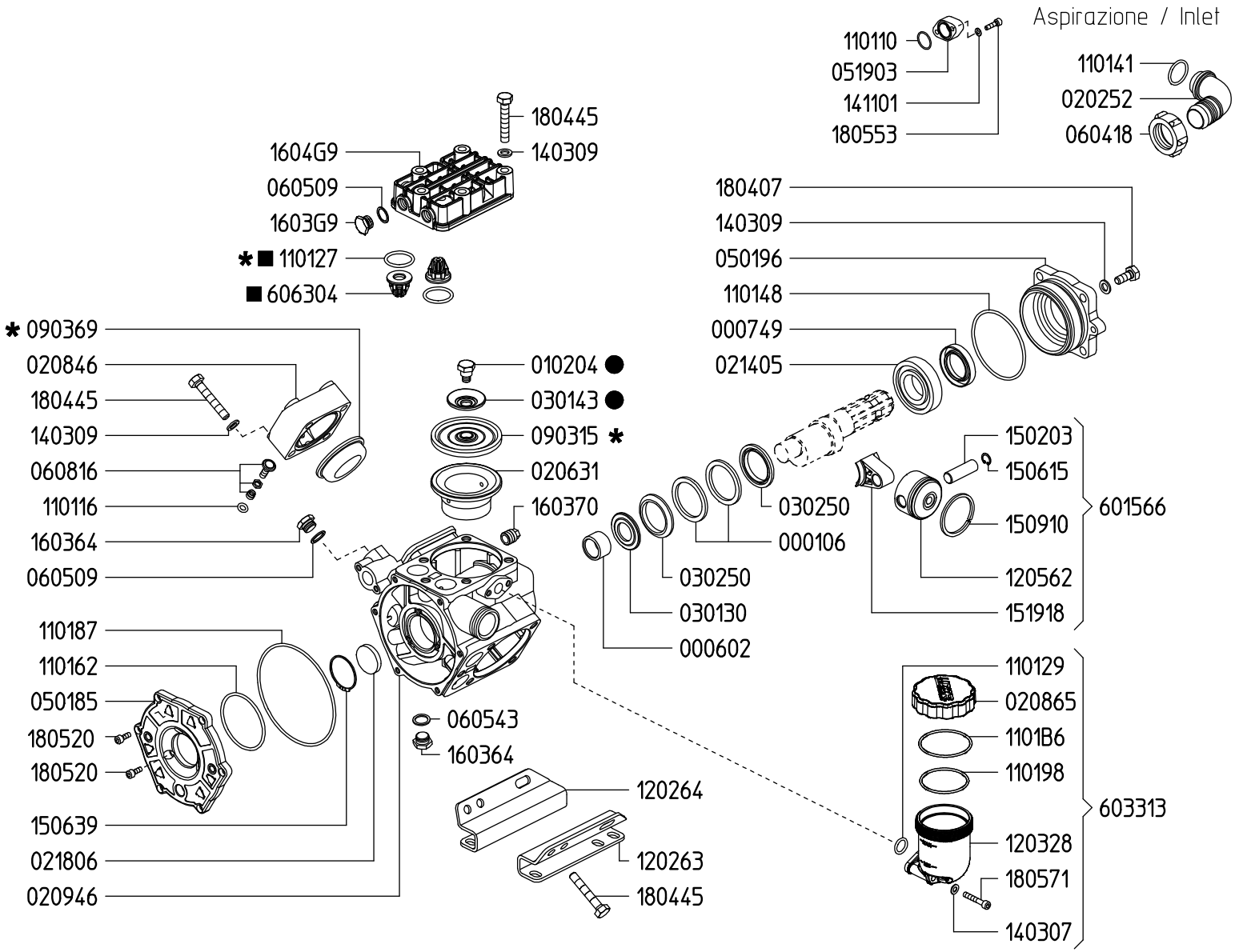

VERSIONI / *VERSIONS*

KAPPA 55 1C

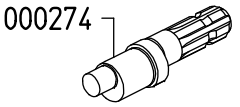

KAPPA 55 VA

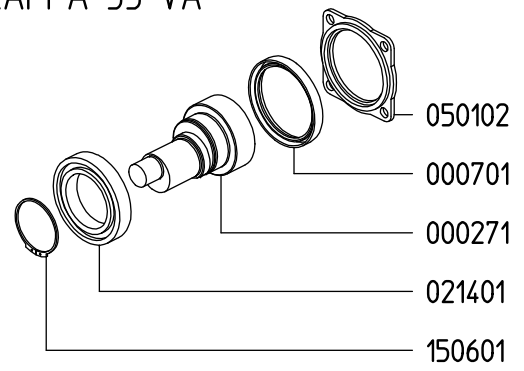

KAPPA 55 TS 1C

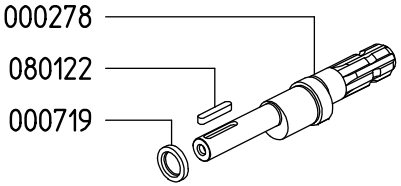

KAPPA 55 TS FVA

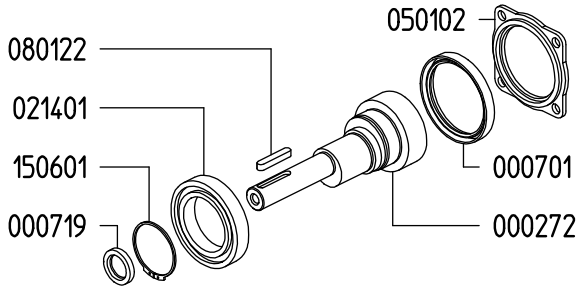

Rev.24-00