Modello 7850

Versione:

Matricola:

Codice: **22911**

18/10/2012

400 V - 50 Hz - 3 ~

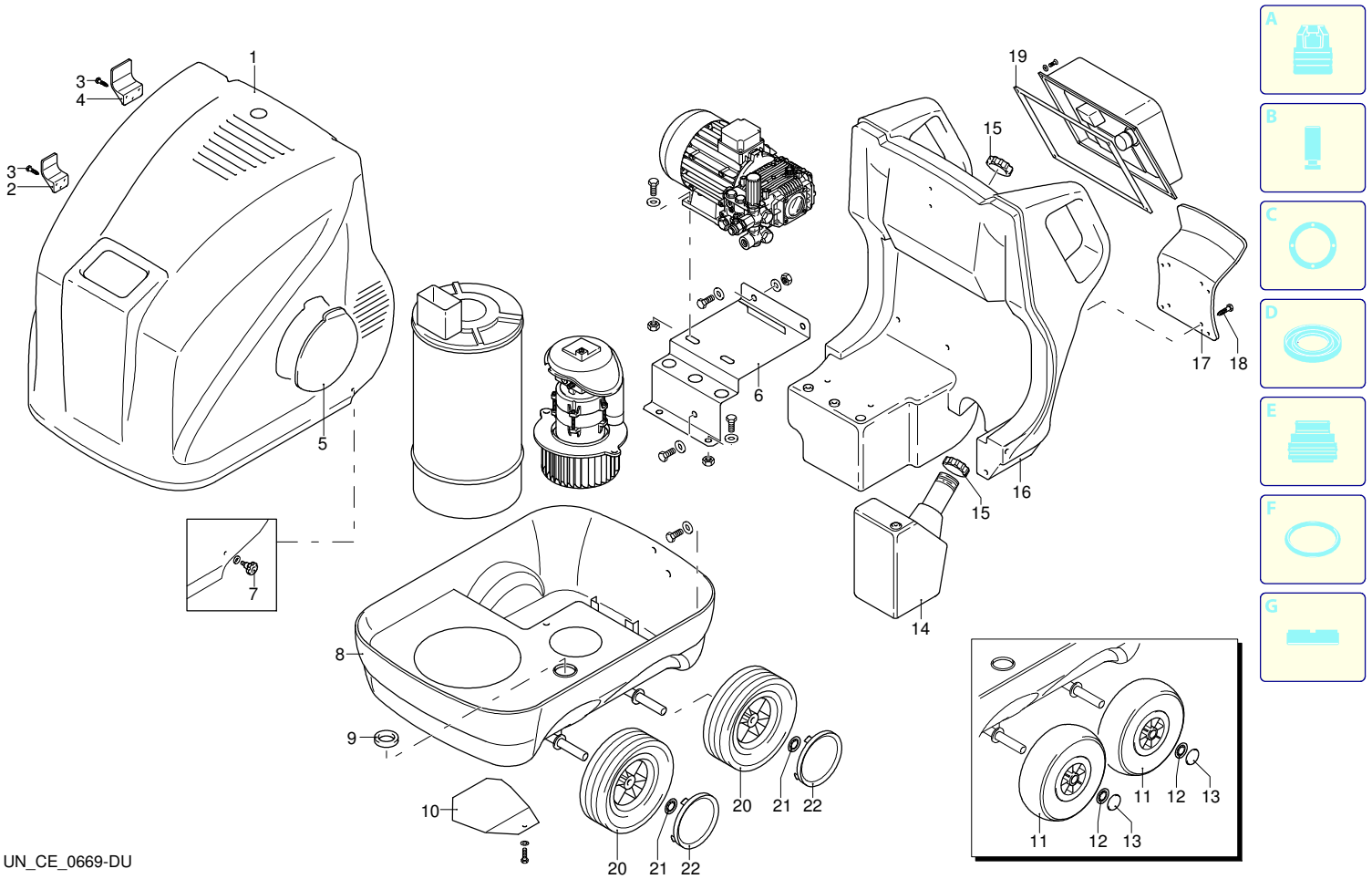

UN_CE_0669-DU

Validità	Pos.	Codice	Denominazione	Q
	1	3160750	Cofano blu	1
	2	3160100	Porta-accessori	1
	3	2100300	Vite	6
	4	3160110	Porta-accessori	6
	5	3160130	Sportello	1
	6	3160660	Supporto	1
	7	3163990	Pomello	2
	8	3160700	Telaio	1
	9	3161070	Passacavo	1
	10	3161900	Piastra	1
---»I 02-11	11	3160780	Ruota	4
---»I 02-11	12	3163830	Rondella	4
---»I 02-11	13	3162020	Protezione	4
	14	3161740	Serbatoio	1
	15	3161920	Tappo	2
	16	3161730	Serbatoio	1
	17	3160090	Porta-accessori	1
	18	2360360	Vite	4
	19	3163630	Guarnizione	1
I---» 03-11	20	3164380	Ruota	4
I---» 03-11	21	3162010	Anello	4
I---» 03-11	22	3161940	Protezione	4

Modello 7850

Versione:

Matricola:

Codice: **22911**

18/10/2012

400 V - 50 Hz - 3 ~

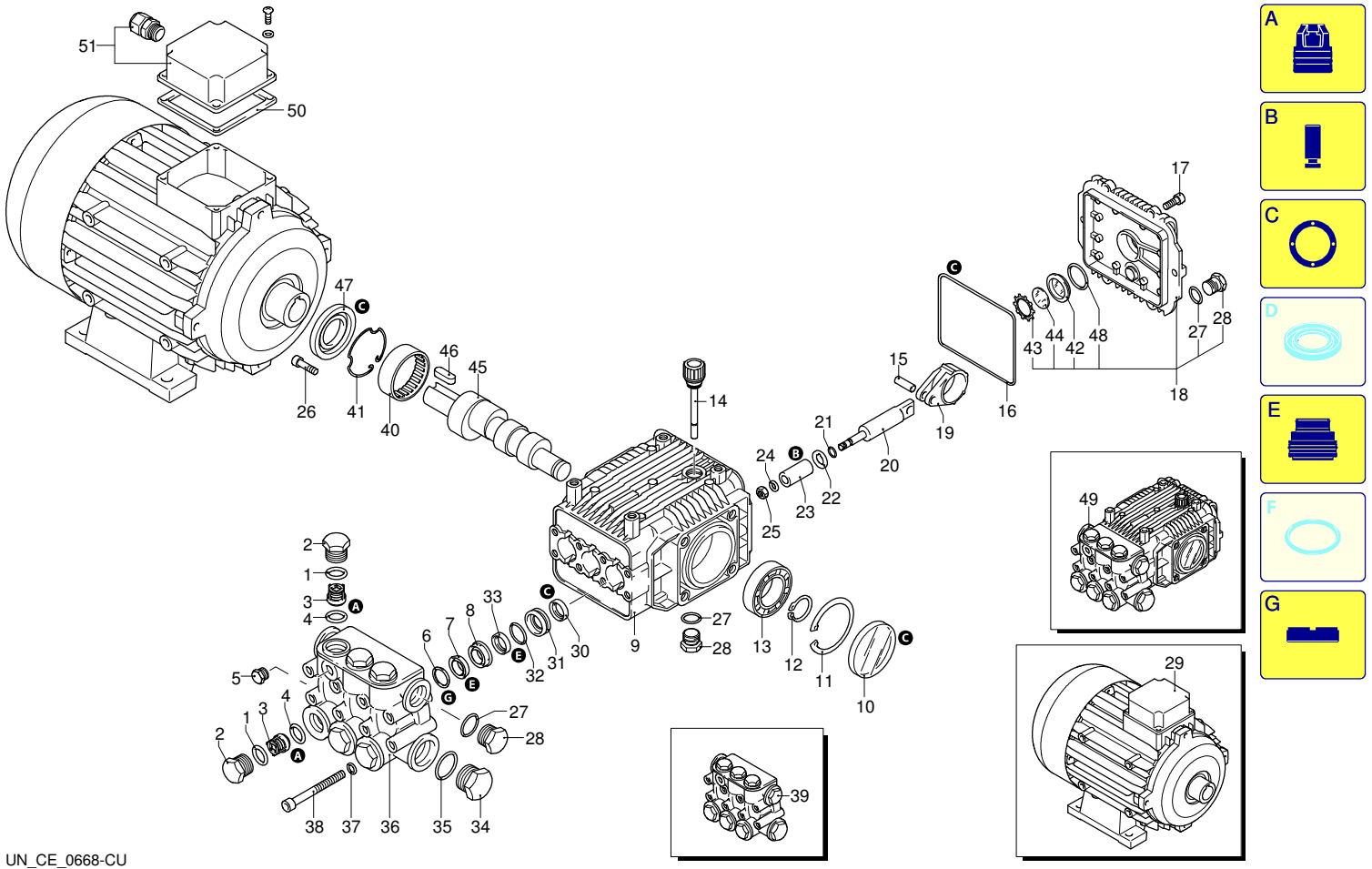

UN_CE_0668-CU

Validità	Pos.	Codice	Denominazione	Q
	1	960160	Guarnizione OR	6
	2	1260160	Tappo	6
	3	1269050	Valvola completa	6
	4	880830	Guarnizione OR	6
	5	620301	Tappo	1
	6	1780140	Anello	3
	7	1260220	Tenuta acqua	3
	8	1780110	Guida pistone	3
	9	1780010	Corpo pompa	1
	10	1266740	Tenuta olio	1
	11	1260790	Anello	1
	12	1780550	Anello	1
	13	1780490	Cuscinetto	1
	14	880130	Tappo	1
	15	1780050	Spina	3
	16	1780510	Guarnizione OR	1
	17	1200430	Vite	6
	18	1789010	Coperchio	1
	19	1780040	Biella	3
	20	1780060	Pistone	3
	21	480480	Guarnizione OR	3
	22	1260091	Disco	3
	23	1780080	Pistone	3
	24	1260100	Rondella	3
	25	1260110	Dado	3
	26	180030	Vite	4
	27	740290	Guarnizione OR	3
	28	1980740	Tappo	3
	29	44285	Motore	1
	30	1260460	Tenuta olio	3
	31	1780120	Guida pistone	3
	32	770260	Guarnizione OR	3
	33	1260450	Tenuta acqua	3
	34	820361	Tappo	1
	35	180101	Guarnizione OR	1
	36	1780020	Testa	1
	37	1381550	Rondella	8
	38	1322730	Vite	8
	39	1789315	Premontaggio testa	1
	40	1321190	Cuscinetto	1
	41	1321080	Anello	1
	42	1260250	Indicatore livello	1
	43	1260430	Anello	1
	44	1780690	Disco	1
	45	1780160	Albero	1
	46	1380520	Linguetta	1
	47	1260750	Anello	1
	48	1140450	Guarnizione OR	1
	49	22954	Premontaggio pompa	1
	50	50068	Guarnizione	1
	51	50069	Scatola	1
	A	1864	Kit valvole	1
	B	2746	Kit pistoni	1
	C	2786	Kit tenute olio	1
	E	2747	Kit tenute acqua	1
	G	2745	Kit anelli appoggio	1

Modello 7850

Versione:

Matricola:

Codice: **22911**

18/10/2012

400 V - 50 Hz - 3 ~

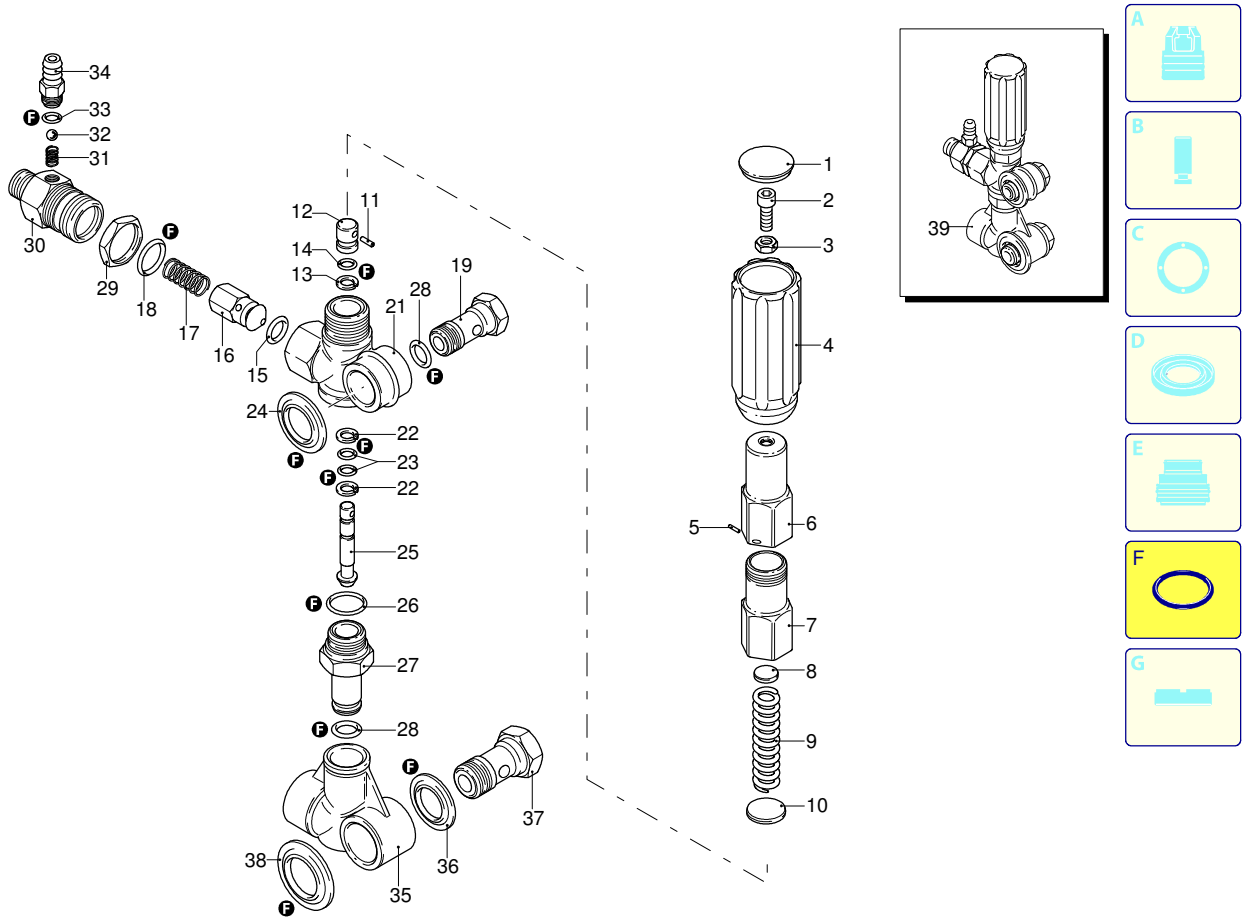

Validità	Pos.	Codice	Denominazione	Q
	1	1560580	Tappo	1
	2	540290	Vite	1
	3	1660210	Dado	1
	4	1560400	Manopola	1
	5	1080070	Spina	1
	6	1560420	Vite	1
	7	1560410	Guida	1
	8	1560440	Piattello	1
	9	1560350	Molla	1
	10	1080610	Piattello	1
	11	1080660	Spina	1
	12	1080540	Pistone	1
	13	391000	Guarnizione OR	1
	14	1080640	Anello	1
	15	1560150	Guarnizione OR	1
	16	1560100	Otturatore	1
	17	1560140	Molla	1
	18	180101	Guarnizione OR	1
	19	1540272	Vite	1
	21	1560010	Corpo valvola	1
	22	1080550	Anello	2
	23	480480	Guarnizione OR	2
	24	1560280	Rondella	1
	25	1560320	Pistone	1
	26	880270	Guarnizione OR	1
	27	1560051	Raccordo	1
	28	390080	Guarnizione OR	2
	29	1560510	Dado	1
	30	1560530	Raccordo	1
	31	1560520	Molla	1
	32	1250280	Sfera	1
	33	480480	Guarnizione OR	1
	34	1560490	Portagomma	1
	35	1540020	Collettore	1
	36	1540120	Rondella	1
	37	1540090	Raccordo	1
	38	1560290	Rondella	1
	39	20082	Valvola completa	1
	F	2611	Kit guarnizioni	1

UN_CE_0670-ET

Modello 7850

Versione:

Matricola:

Codice: **22911**

18/10/2012

400 V - 50 Hz - 3 ~

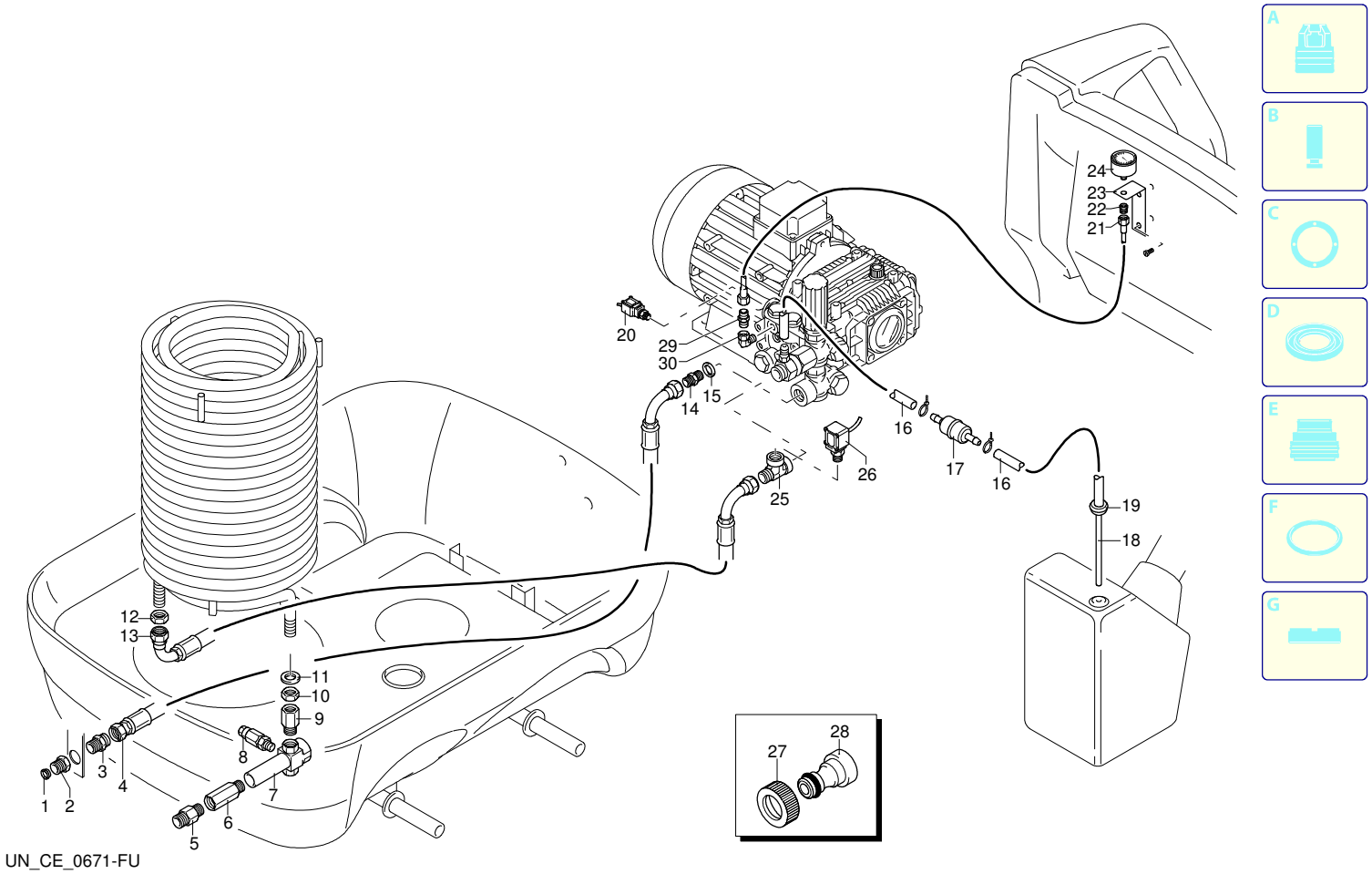

UN_CE_0671-FU

Validità	Pos.	Codice	Denominazione	Q
	1	50713	Filtro	1
	2	3161130	Raccordo	1
	3	3161180	Raccordo	1
	4	3161300	Tubo	1
	5	3161150	Raccordo	1
	6	3160470	Raccordo	1
	7	3161160	Raccordo	1
	8	3161400	Valvola di sicurezza	1
	9	3160340	Portagomma	1
	10	3161490	Dado	1
	11	3162040	Rondella	1
	12	3161490	Dado	1
	13	3161340	Tubo	1
	14	3160210	Raccordo	1
	15	740290	Guarnizione OR	1
	16	3161570	Tubo	1
	17	3163560	Filtro	1
	18	3163810	Tubo	1
	19	3161050	Passacavo	1
	20	3161080	Pressostato	1
	21	3161670	Tubo	1
	22	3163640	Raccordo	1
	23	3163650	Staffa	1
	24	3161040	Manometro	1
	25	3160510	Raccordo	1
	26	3161090	Pressostato	1
	27	3161010	Ghiera	1
	28	3161140	Raccordo	1
	29	3162610	Raccordo	1
	30	3161220	Raccordo	1

Modello 7850

Versione:

Matricola:

Codice: **22911**

18/10/2012

400 V - 50 Hz - 3 ~

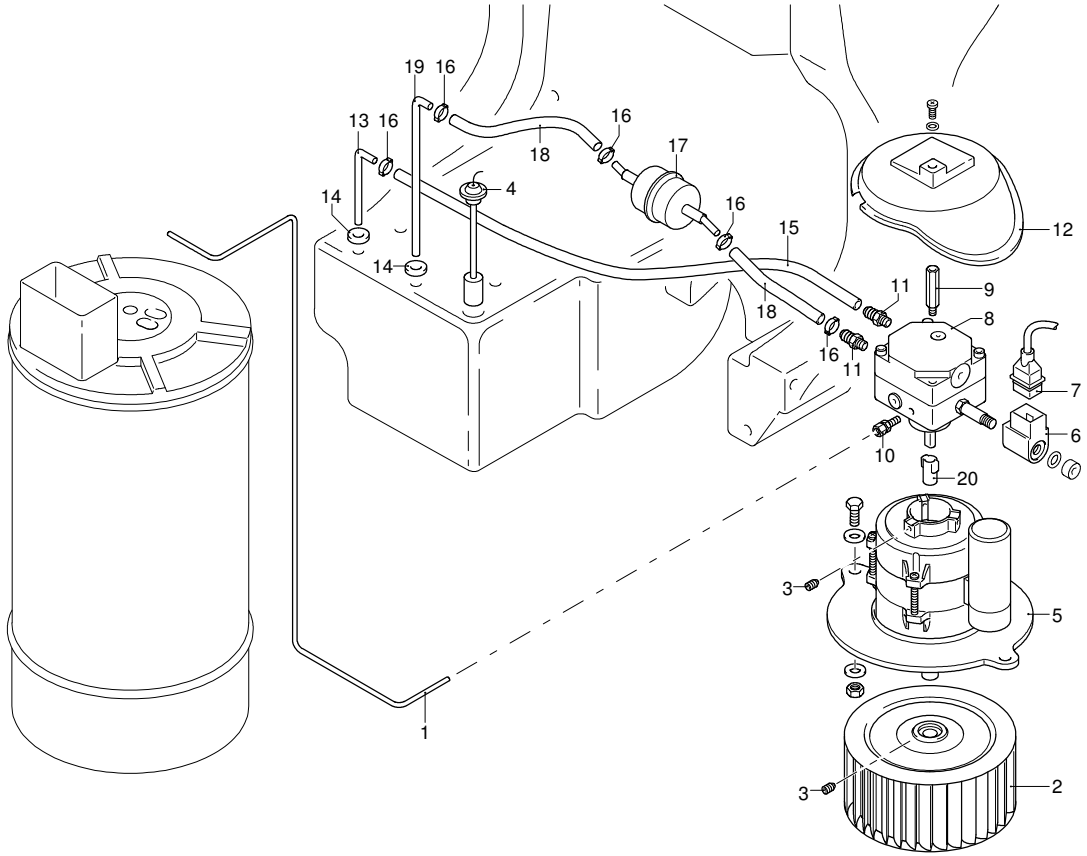

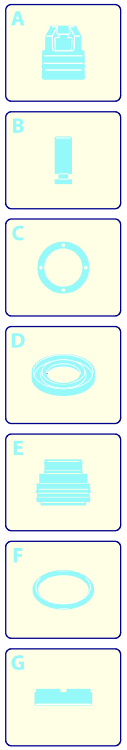

Validità	Pos.	Codice	Denominazione	Q
	1	3161650	Tubo	1
	2	3161820	Ventola	1
	3	3163540	Vite	2
	4	3162580	Galleggiante	1
	5	3163490	Motore	1
	6	3160320	Solenoide	1
	7	3161440	Cavo	1
	8	3160310	Pompa	1
	9	3163770	Colonnetta	1
	10	3160330	Raccordo	1
	11	3160340	Portagomma	2
	12	3162000	Protezione	1
	13	3161660	Tubo	1
	14	3161050	Passacavo	2
	15	3161580	Tubo	1
	16	3162060	Fascetta	5
	17	3161510	Filtro	1
	18	3161600	Tubo	1
	19	3163780	Tubo	1
	20	3160300	Giunto	1

UN_CE_0660-DU

Modello 7850

Versione:
Matricola:
Codice: **22911**

18/10/2012

400 V - 50 Hz - 3 ~

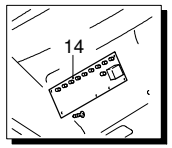

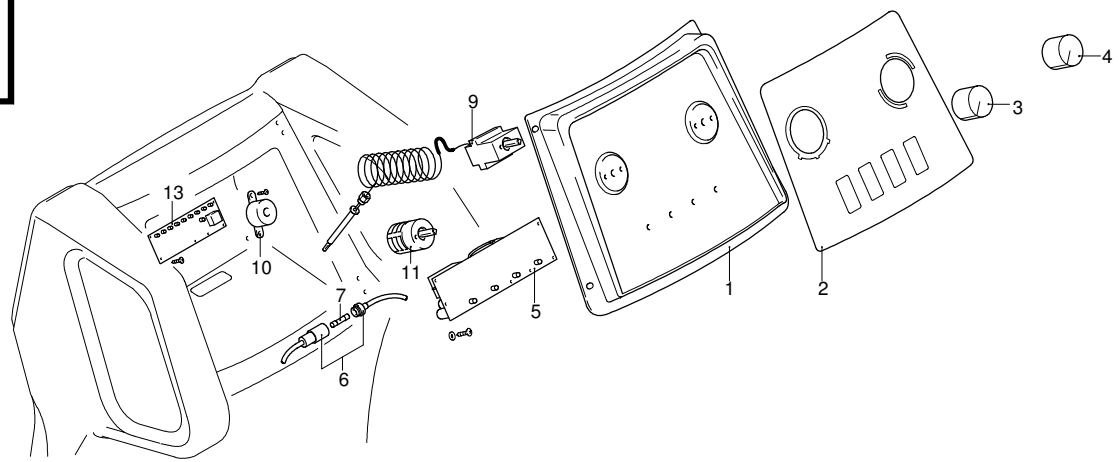

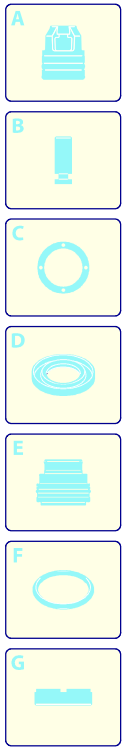

Validità	Pos.	Codice	Denominazione	Q
	1	3160950	Supporto	1
	2	3162070	Targa	1
	3	3161970	Manopola	1
	4	3161980	Manopola	1
	5	3160880	Scheda	1
	6	3163720	Portafusibile	1
	7	3160920	Fusibile	1
	8	3160810	Cavo	1
	9	3161800	Termostato	1
	10	3163450	Avvisatore acustico	1
	11	3160840	Interruttore	1
	12	3160870	Passacavo	1
I---» 03-11	13	3164150	Scheda - ALB 531	1
---»I 02-11	14	3160890	Scheda - ALB 014	1

UN_CE_0642-DU

Modello 7850

Versione:

Matricola:

Codice: **22911**

18/10/2012

400 V - 50 Hz - 3 ~

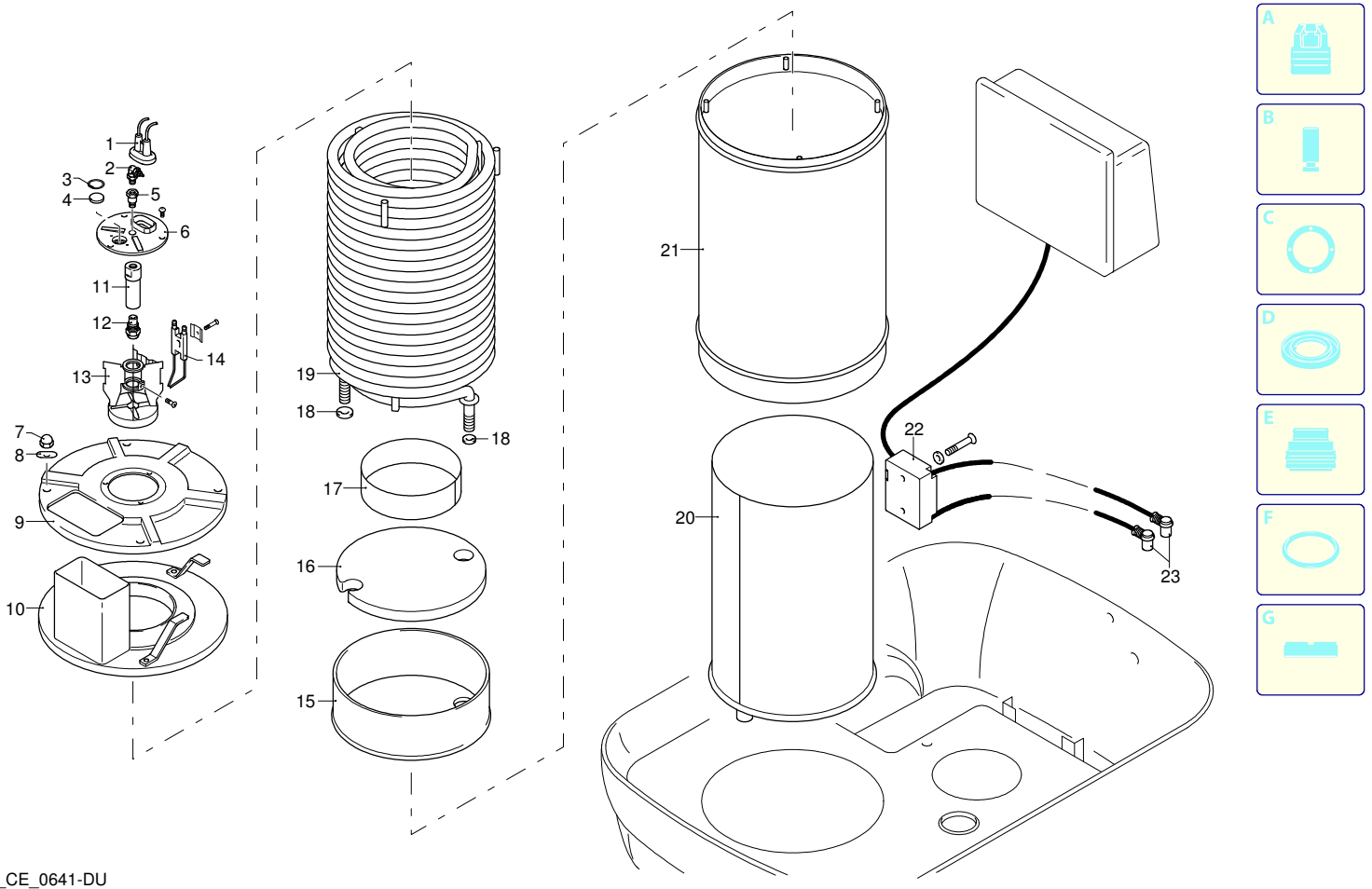

UN_CE_0641-DU

Validità	Pos.	Codice	Denominazione	Q
	1	3162370	Cuffia	1
	2	3161100	Raccordo	1
	3	3162030	Anello	1
	4	3161860	Vetro	1
	5	3161230	Raccordo	1
	6	3161840	Disco	1
	7	3163960	Dado	4
	8	3163940	Rondella	4
	9	3161790	Coperchio	1
	10	3161780	Coperchio	1
	11	3161870	Porta-ugello	1
	12	3162830	Ugello	1
	13	3161560	Supporto	1
	14	3161890	Elettrodo	1
	15	3161770	Coperchio	1
	16	3161830	Disco	1
	17	3161430	Anello	1
	18	3162040	Rondella	2
	19	3161760	Resistenza	1
	20	3161480	Caldaia	1
	21	3161470	Caldaia	1
	22	50717	Trasformatore Danfoss/Fida	1
	23	3160820	Cavo	2

Modello 7850

Versione:

Matricola:

Codice: **22911**

18/10/2012

400 V - 50 Hz - 3 ~

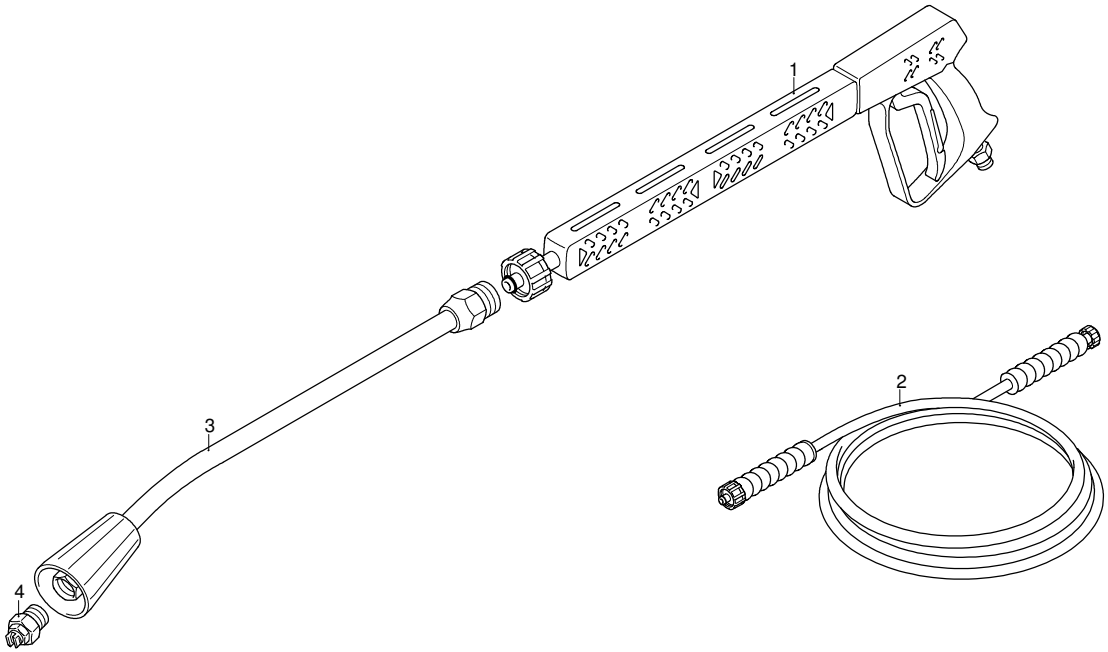

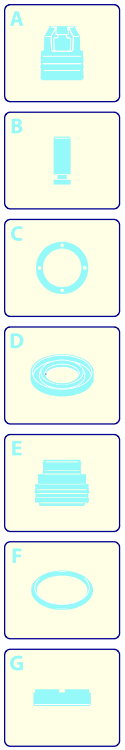

Validità	Pos.	Codice	Denominazione	Q
	1	41089	Pistola	1
	2	3160160	Tubo alta pressione	1
	3	40826	Lancia	1
	4	3083	Ugello	1

UN_CE_0482-FW