UDOR WATER POWER

Serie / *Series*

C

740047

PUMP CC 60/15 S

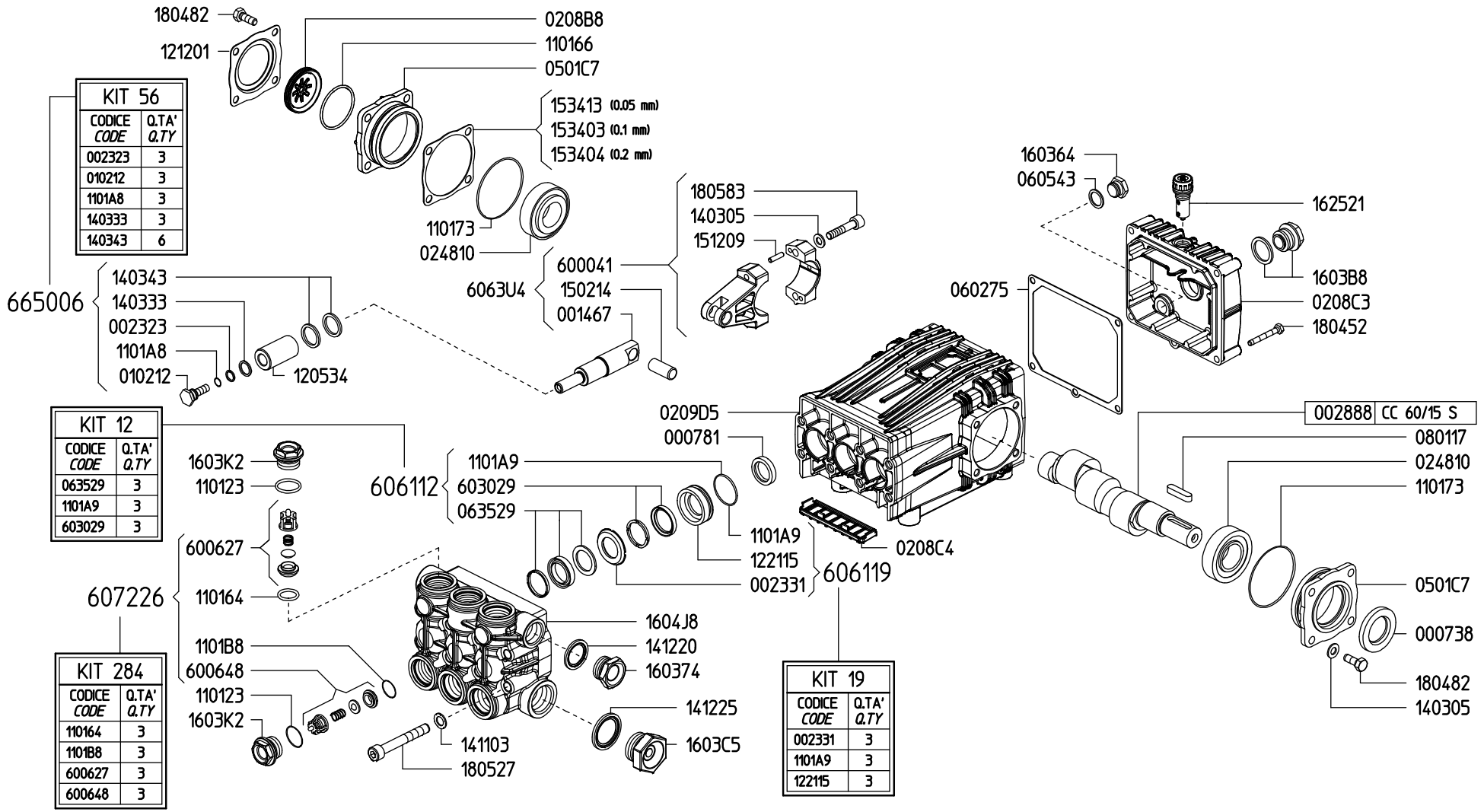

KIT 56

CODICE *CODE*	Q.TA' *Q.TY*
002323	3
010212	3
1101A8	3
140333	3
140343	6

KIT 12

CODICE *CODE*	Q.TA' *Q.TY*
063529	3
1101A9	3
603029	3

KIT 284

CODICE *CODE*	Q.TA' *Q.TY*
110164	3
1101B8	3
600627	3
600648	3

KIT 19

CODICE *CODE*	Q.TA' *Q.TY*
002331	3
1101A9	3
122115	3