UDOR WATER POWER

Serie / *Series*

C

740031

PUMP CC 70/15 H MI

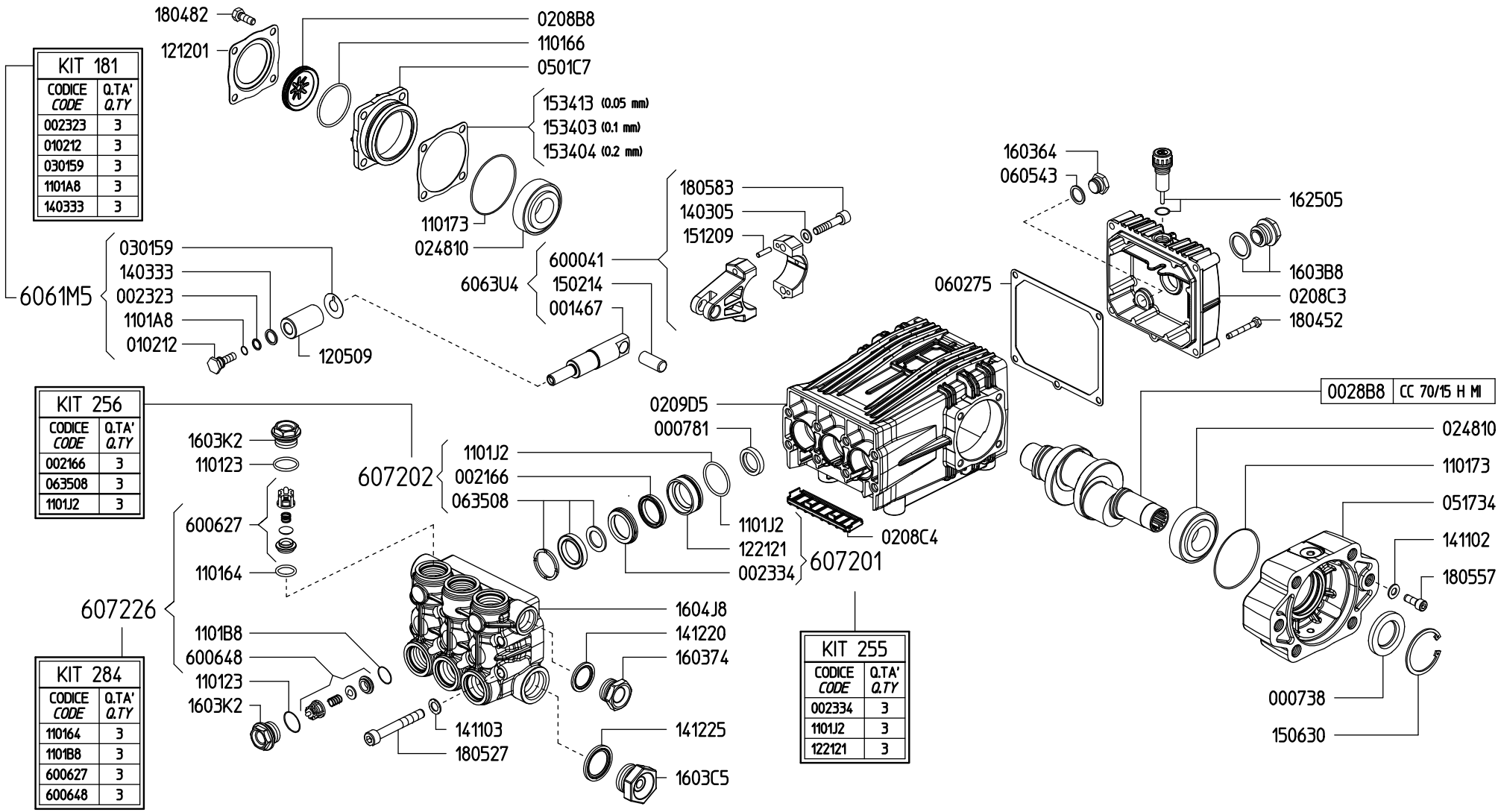

KIT 181

CODICE *CODE*	Q.TA' *Q.TY*
002323	3
010212	3
030159	3
1101A8	3
140333	3

KIT 256

CODICE *CODE*	Q.TA' *Q.TY*
002166	3
063508	3
1101J2	3

KIT 284

CODICE *CODE*	Q.TA' *Q.TY*
110164	3
1101B8	3
600627	3
600648	3

KIT 255

CODICE *CODE*	Q.TA' *Q.TY*
002334	3
1101J2	3
122121	3