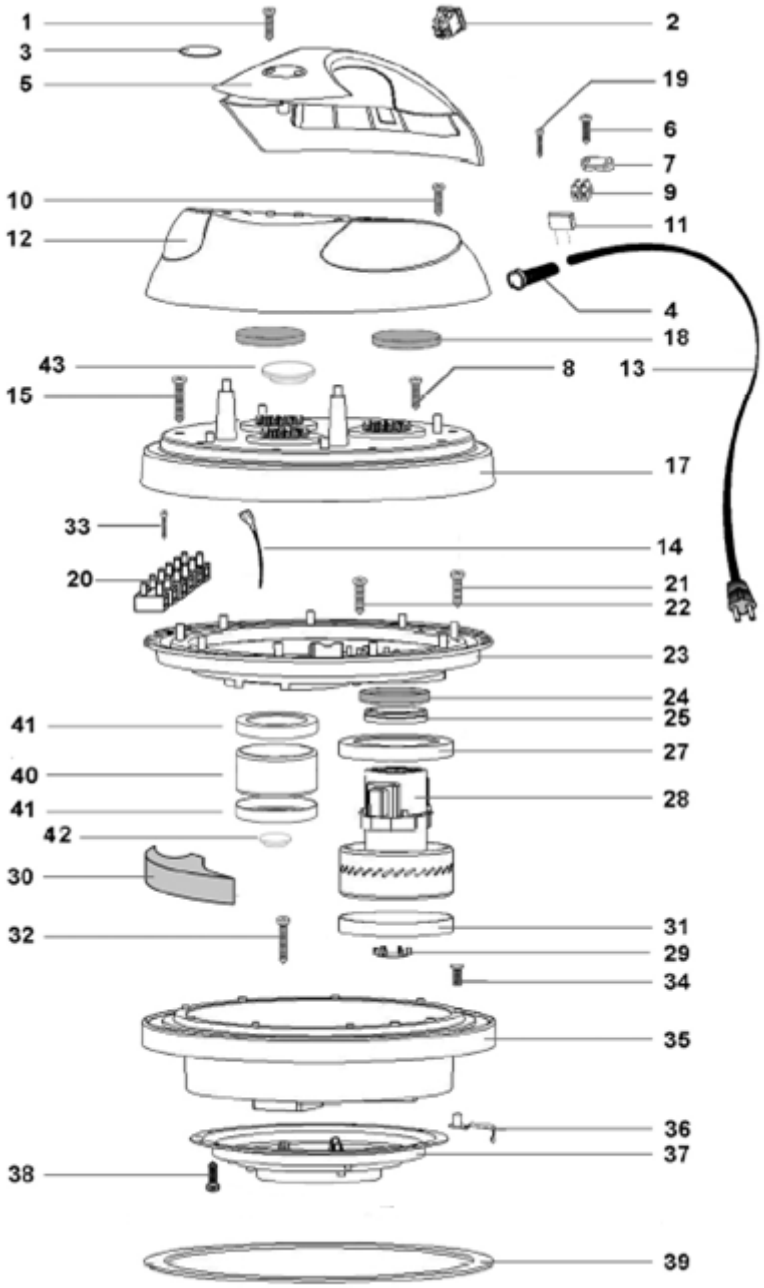
1
2
3
5
19
6
7
9
10
11
12
4
18
43
8
13
15
17
33
14
20
21
22
23
24
25
41
27
40
28
41
42
30
31
32
29
34
35
36
37
38
39

HEAD				
POS.	**COD.**	**DESCRIPTION**	**DESCRIPTION**	**Q.TY**
1	50329	Vite ATF TC 5x20 Z.N.	Self Tipping Screw	4
2	50330	Interruttore Lum. Rosso Antispruzzo	Switch	2
3	50331	Logo	Trademark AR	1
4	50332	Passacavo	Fairlead	1
5	TBC	Maniglia	Esat Handle	1
6	50334	Vite ATF TC 5x25 Z.N.	Self Tipping Screw	2
7	50335	Fermacavo	Cablefix	1
8	50336	Vite ATF TC 5x40 Z.N.	Self Tipping Screw	2
9	50337	Morsettiera 3 Poli passo 12	Terminal board	1
10	50334	Vite ATF TC 5x25 Z.N.	Self Tipping Screw	4
11	50338	Filtro Soppressore Disturbi 0,2c µF 275 Vac	Filter	3
12	50339	Coperchio	Black Esat Cover	1
13	50328	Cavo elettrico 3x1,5 mt. 8,5	Electric cable	1
14	50340	Cavo Collegamento L=250 mm BI/N	Electric cable	4
15	50341	Vite ATF TC 5x50 Z.N.	Self Tipping Screw	6
17	51192	Coprimotore	Motor Cover	1
18	50343	Filtro MTP 30/AU Ø 95x15 H	Filter	2
19	50344	Vite ATF TC 3x20Z.N.	Self Tipping Screw	1
20	50345	Morsettiera 5 Poli Passo 10	Terminal board 5 poles	1
21	50336	Vite ATF TC 5x40 Z.N.	Self Tipping Screw	9
22	50336	Vite ATF TC 5x40 Z.N.	Self Tipping Screw	3
23	50346	Fermamotore	Black Motor Holder	1
24	50347	Rondella H=8 Ø 85x65	Ring Washer	2
25	50348	Anello Distanziale Motore Plast. H=20	Spacer	2
27	50350	Guarnizione a L S/F H=5	"L" Gasket s/f h=5	2
28	50351	Mot. BDS302 1100W 220/240V 50/60Hz bist. by-p.	Motor	2
29	50352	Valvola Automatica Ø50	Automatic valve Ø50	2
30	50353	Triangolo Fonoassorbente	Filter	3
31	50354	Guarnizione A L S/F H=3	"L" Gasket s/f h=3	2
32	50336	Vite ATF TC 5x40Z.N.	Self Tipping Screw	3
33	50344	Vite ATF TC 3x20 Z.N.	Self Tipping Screw	1
34	50355	Vite TC Croce M5x25 UNI 7989	Self Tipping Screw	1
35	TBC	Basamento Motore	Single Stage Motor Base	1
36	50357	Piastrina Di Terra	Platelet	1
37	50358	Convogliatore	Conveyor	1
38	50359	Vite ATF TC 5x16 Z.N.	Self Tipping Screw	12
39	50360	Guarnizione Basamento Motore Ø 441x395x3	Gasket	1
40	50361	Finto Motore H=67 mm	False Motor	1
41	50350	Guarnizione A L S/F H=5	Gasket	2
42	50362	Tappo Basamento Plast. Ø 41 mm	Plug	1
43	50363	Tappo Coprimotore Ø 65 mm	Plug	1

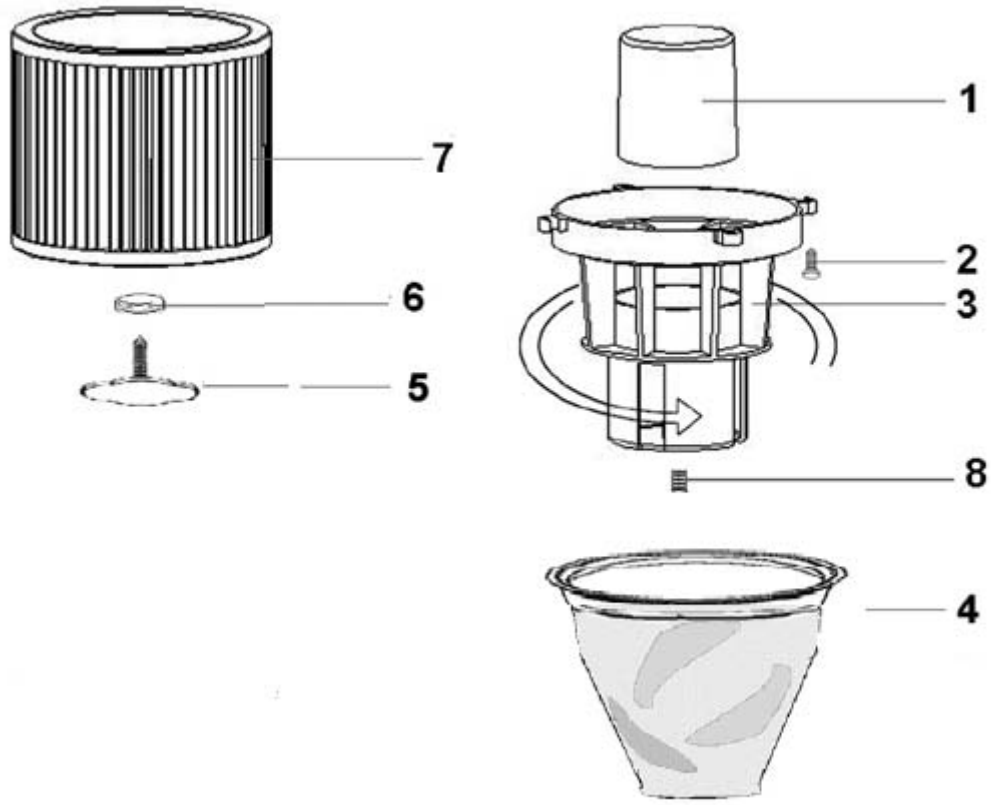

GRUPPO FILTRANTE WET/DRY				
POS.	**COD.**	**DESCRIZIONE**	**DESCRIZIONE**	**Q.TA'**
1	50364	Galleggiante	Float	1
2	50365	Vite	Self Tipping Screw	4
3	50366	Portagalleggiante	Float Supporting	1
4	50413	Filtro polyestere	Polyester Filter	1
5	50369	Galletto bloccafitro a cartuccia (Optional)	Butterfly nut	1
6	50373	Guarniazione	Gasket	1
7	50414	Filtro a cartucce (Optional)	Filter HEPA	1
9	50371	Inserto filettato M8 D10 (Optional)	Insert	1

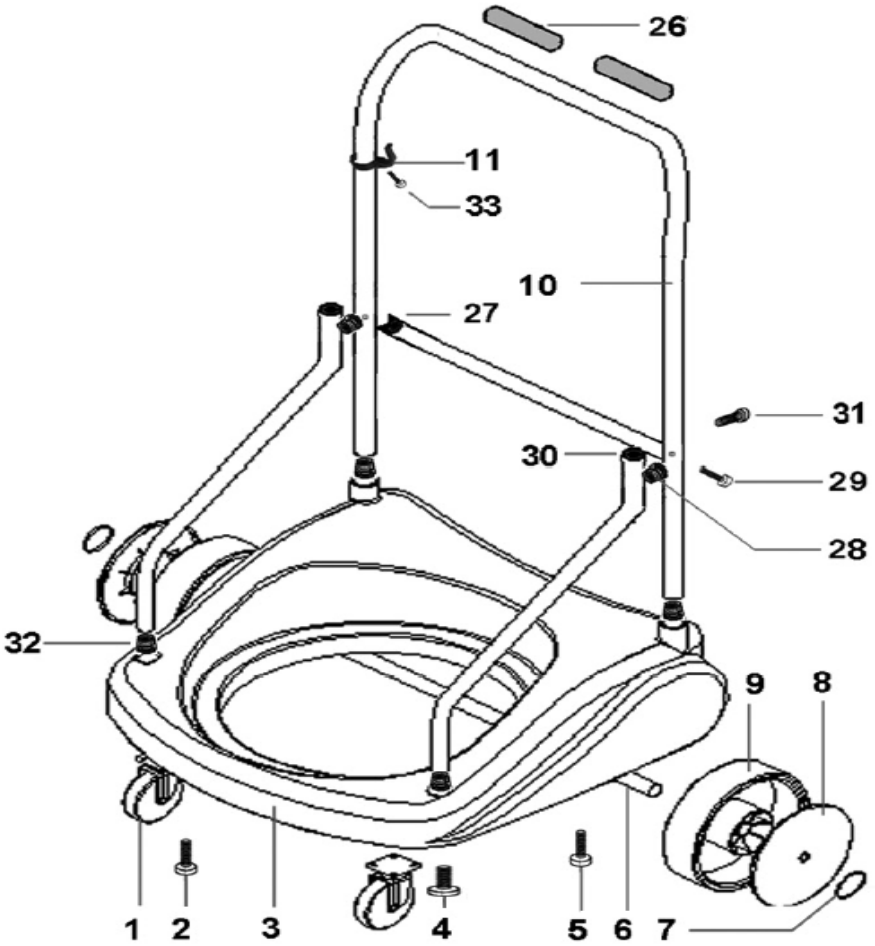

TROLLEY				
POS.	COD.	DESCRIPTION	DESCRIPTION	Q.TY
1	50311	Ruota flangiata C/Piastra Ø80	Wheel	2
2	50359	Vite ATF TC 5x16 Z.N.	Self Tipping Screw	8
3	51191	Corpo carrello	Body Trolley	1
4	50391	Vite TSC M8x20 Z.	Self Tipping Screw	4
5	50336	Vite ATF TC 5x40	Self Tipping Screw	2
6	50396	Tubo supporto ruote Ø20	Weel axle	1
7	50308	Fermo Ø20	Blok	2
8	50309	Borchia ruota	Guard	2
9	50310	Ruota posteriore Ø200	Wheel	2
10	50384	Maniglione Ø25 Cromato	Esat Handle	1
11	50385	Gancio avvolgifilo	Clips	1
26	50387	Impugniatura in plastica Ø25	Esat Handle	2
27	50388	Connettore radiale per tubo Ø25	Radial coonector Ø25	2
28	50389	Distanziale nero	Spacer	2
29	50393	Vite ATF TSP 6,3x40 Zinc.	Self Tipping Screw	2
30	50395	Tappo per tubo Ø25	Plug	2
31	50394	Vite ATF TSP C/Impronta croce 5,5x45 Zinc	Self Tipping Screw	2
32	50396	Puntale filet. M8 per tubo Ø25 ABS nero	Insert	2
33	50397	Vite TSP M4x12 Z.N. con dado	Self Tipping Screw	1

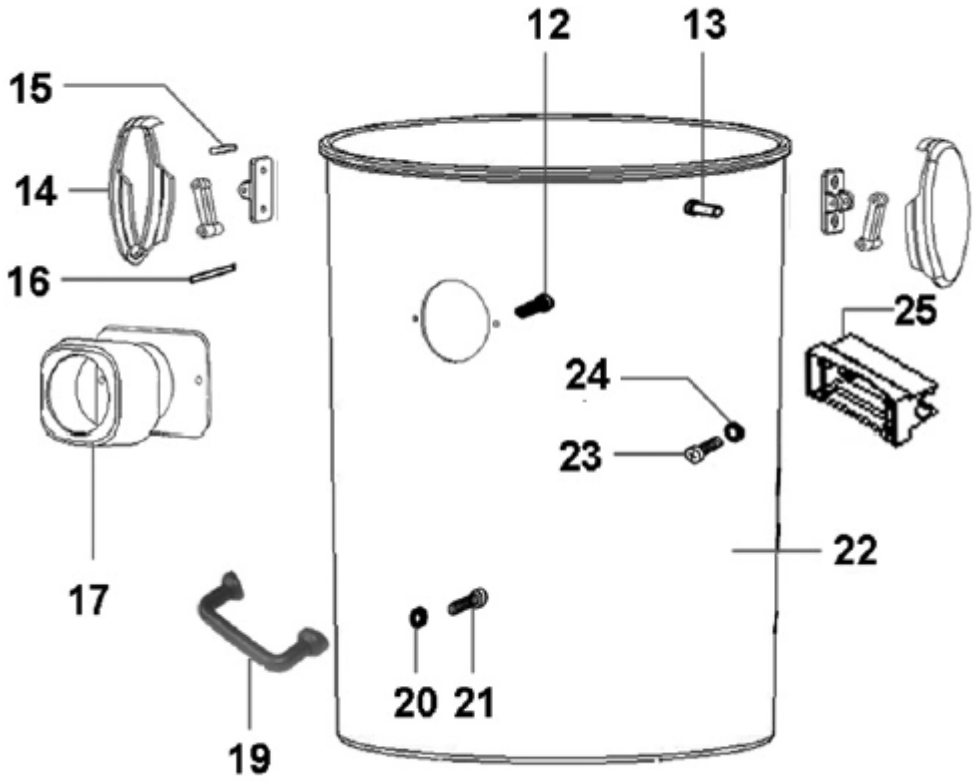

TANK				
POS.	COD.	DESCRIPTION	DESCRIPTION	Q.TY
12	50334	Vite ATF TC 5x25 Z.N.	Self Tipping Screw	2
13	50374	Rivetto 5x11	Rivet	4
14	TBC	Gancio a scatto completo	Spring Hook	2
15	50376	Spina cilindrica Ø4 L=24	Thorn	2
16	50377	Spina cilindrica Ø4 L=50	Thorn	2
17	50378	Bocchettone d'entrata	Inlet	1
19	50379	Maniglia a ponte	Esat Handle	1
20	50380	Sottotesta vite	Gasket	2
21	50381	Vite ATF F/FLL 6x30 Z.	Self Tipping Screw	2
22	50382	Fusto inox AISI 430 H=580	Inox Tank	1
23	50329	Vite ATF TC 5x20 Z.N.	Self Tipping Screw	4
24	50380	Sottotesta vite	Gasket	2
25	50383	Cerniera ruota fusto	Hinge	1