Modello 490

Versione: 490 (10)

Matricola:

Codice: 13087

25/09/2012

230 V - 50 Hz

schuko

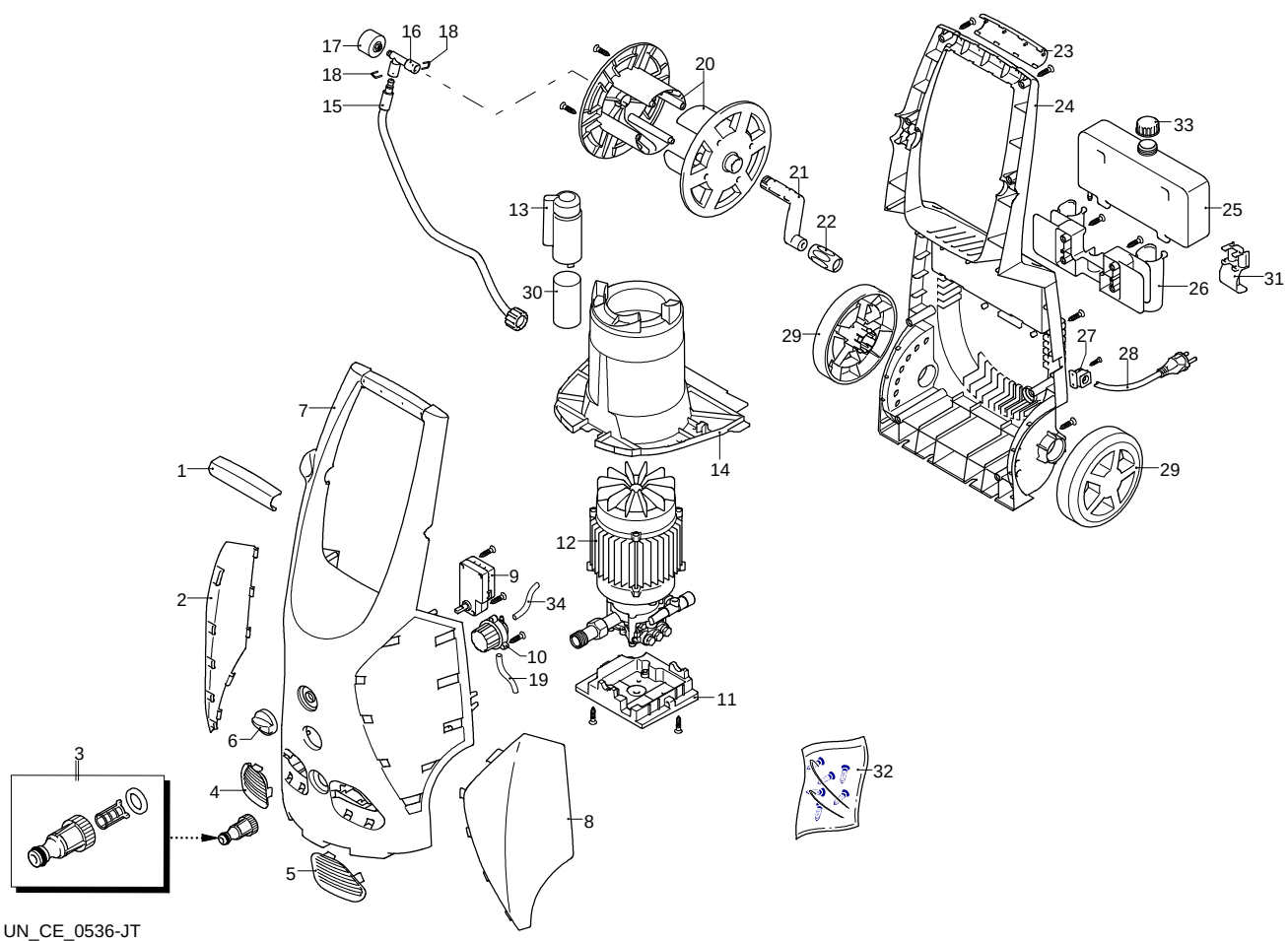

UN_CE_0536-JT

Validità	Pos.	Codice	Denominazione	Q
	1	3080810	Manopola	1
	2	3082680	Protezione	1
	3	3082130	Kit attacco acqua	1
	4	3080340	Griglia	1
	5	3080330	Griglia	1
	6	3080480	Manopola	1
	7	3080291	Cofano blu	1
	8	3082690	Protezione	1
	9	3082010	Scatola	1
	10	3082000	Regolatore detergente	1
	11	3441170	Supporto	1
	12	3441190	Premontaggio elettropompa	1
	13	3081630	Porta-condensatore	1
	14	3080520	Convogliatore	1
	15	3081640	Tubo alta pressione	1
	16	3080780	Raccordo	1
	17	3080420	Manometro	1
	18	3081650	Forcella	2
	19	3081490	Tubo detergente	1
	20	3080390	Disco	2
	21	3080220	Leva	1
	22	3081060	Manopola	1
	23	3080820	Manopola	1
	24	3080321	Base	1
	25	3080370	Serbatoio	1
	26	3080190	Porta-accessori	1
	27	3080580	Pressacavo	1
	28	3082090	Cavo	1
	29	3080361	Ruota	2
	30	3081620	Condensatore	1
	31	3081070	Porta-accessori	1
	32	3400530	Kit vite	1
	33	3080380	Tappo	1
	34	3084130	Tubo detergente	1

Modello 490

Versione: 490 (10)

Matricola:

Codice: 13087

25/09/2012

230 V - 50 Hz | schuko

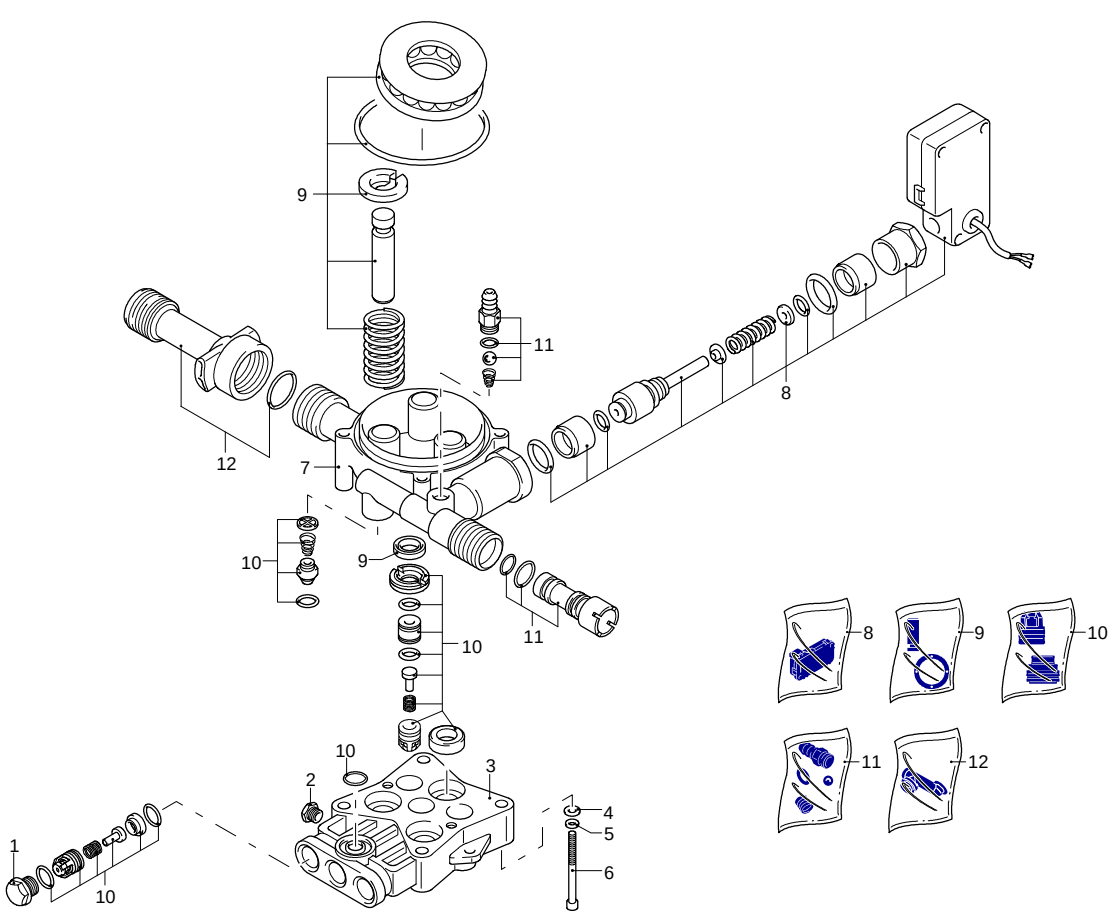

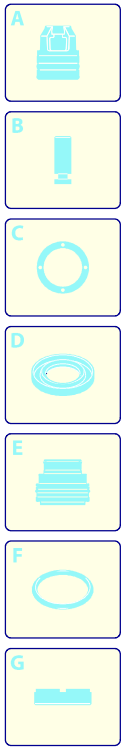

Validità	Pos.	Codice	Denominazione	Q
	1	3083210	Tappo	3
	2	3081730	Vite	1
	3	3083220	Testa	1
	4	3081760	Rondella	4
	5	3081750	Rondella	4
	6	3081740	Vite	4
	7	3083230	Corpo pompa	1
	8	3440560	Kit TSS	1
	9	3440570	Kit pistoni + tenute	1
	10	3081290	Kit valvole + tenute	1
	11	3440610	Kit aspirazione detergente	1
	12	3440620	Kit aspirazione	1

UN_CE_0537-HW

Modello 490

Versione: 490 (10)

Matricola:

Codice: 13087

25/09/2012

230 V - 50 Hz

schuko

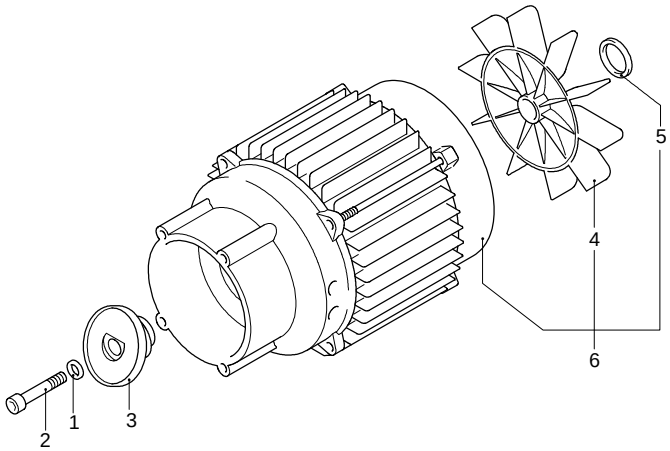

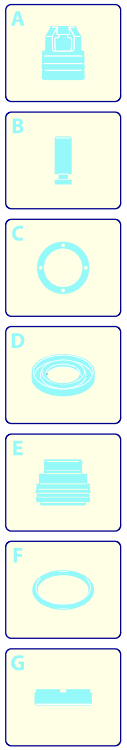

Validità	Pos.	Codice	Denominazione	Q
	1	3081750	Rondella	1
	2	3081950	Vite	1
	3	3440950	Piattello	1
	4	3440370	Ventola	1
	5	3441000	Anello	1
	6	3441180	Motore	1

Modello 490

Versione: 490 (10)

Matricola:

Codice: 13087

25/09/2012

230 V - 50 Hz

schuko

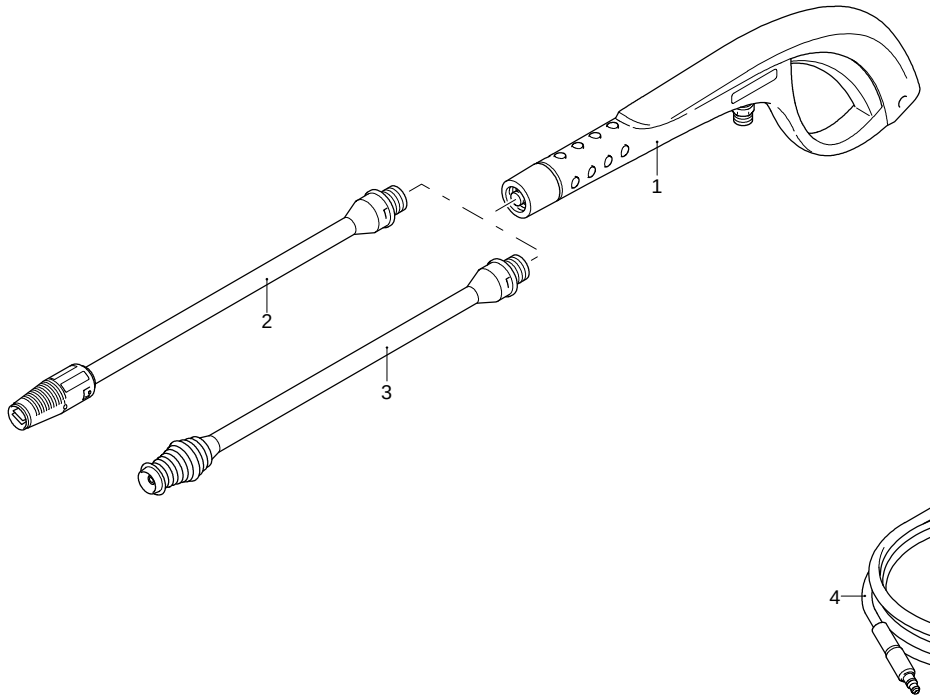

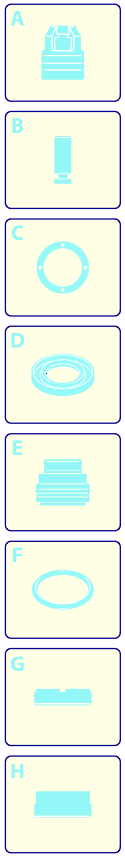

Validità	Pos.	Codice	Denominazione	Q
	1	3082710	Pistola	1
	2	3083070	Lancia+testina	1
	3	3400340	Lancia+rotopower	1
	4	3082100	Tubo alta pressione	1

UN_CE_0519-DR