DIMENSIONS / DIMENSIONNÉS / ABMESSUNGEN / DIMENSIONES / DIMENSIONI

22585305

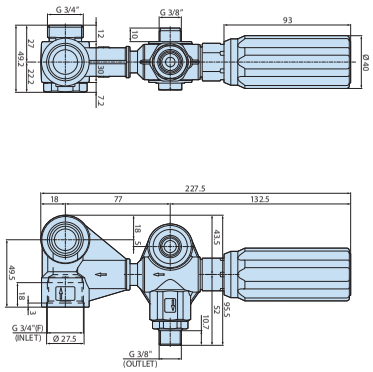

ANNOVI REVERBERI S.p.A.
Via M. L. King, 3 - 41100 Modena (Italy)
Tel. (+39) 059.414.411 - Fax (+39) 059.253.505
E - Mail: industria@annovireverberi.it

Regulating valves
Soupapes de régulation
Regelungsventile
Válvulas de regulación
Valvole di regolazione

VR 3B for XW



TECHNICAL DATA / DONNÉES TECHNIQUES / TECHNISCHE ANGABEN
CARACTERÍSTICAS TÉCNICAS / CARATTERISTICHE TECNICHE

Model / Modèle / Modell / Modelo / Modello	MAX	MAX	INLET	OUTLET
	l/min	bar		
VR 3B for XW series (Cod. 21839)	35	300	1/2"G (F)	3/8"G (M)
VR 3B for XW series (Cod. 21840)	35	250	1/2"G (F)	3/8"G (M)

ATTENTION:
ATTENTION:
ACHTUNG:
ATENCIÓN:
ATTENZIONE:

- This manual must be read before beginning installation of the unit.
- Ce livret doit être lu avant d'installer et d'employer le produit.
- Das vorliegende Handbuch ist vor der Installation und dem Gebrauch des Produkts aufmerksam zu lesen.
- Este manual debe ser leído antes de proceder a la instalación y uso del producto.
- Il presente libretto va letto prima di procedere all'installazione ed uso del prodotto.

MI_40130_VR_3B_XW

VR 3B for **XW** series

ø 24x30mm

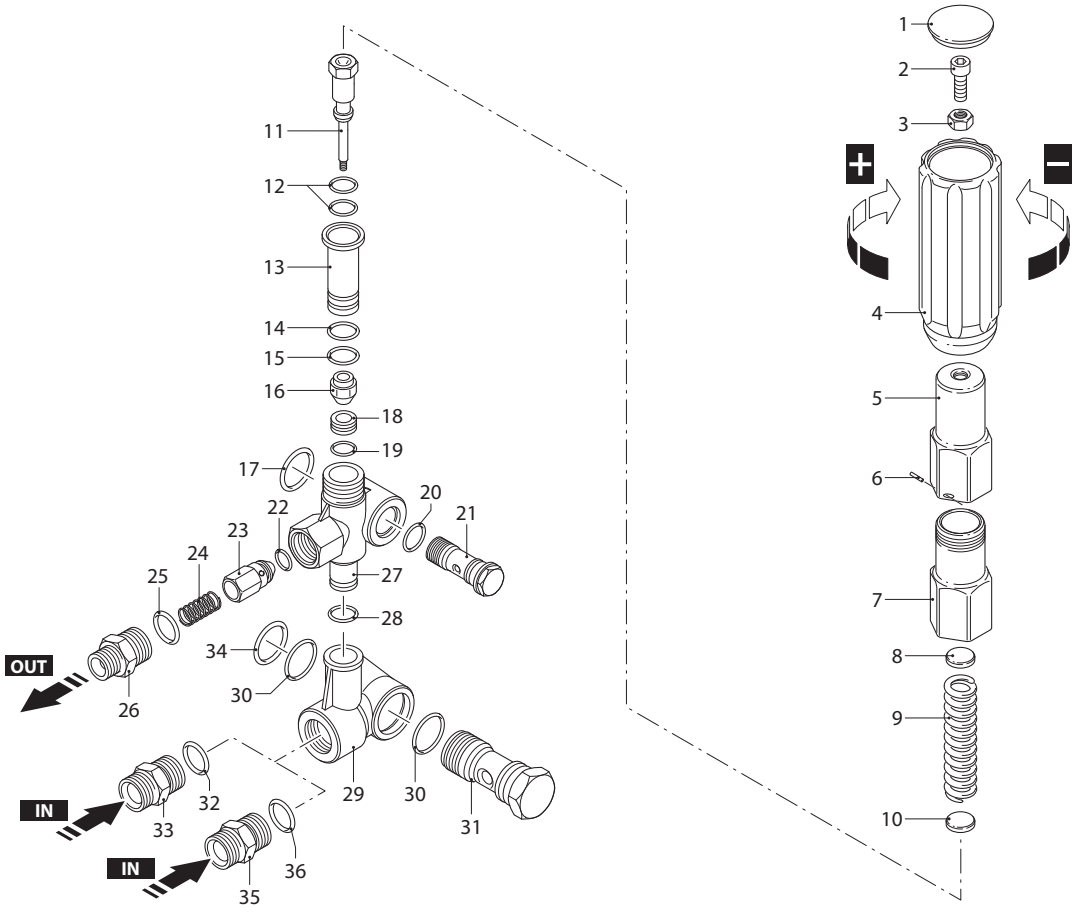

AR_2-00004-CA

KIT RICAMBI / *PART KITS*

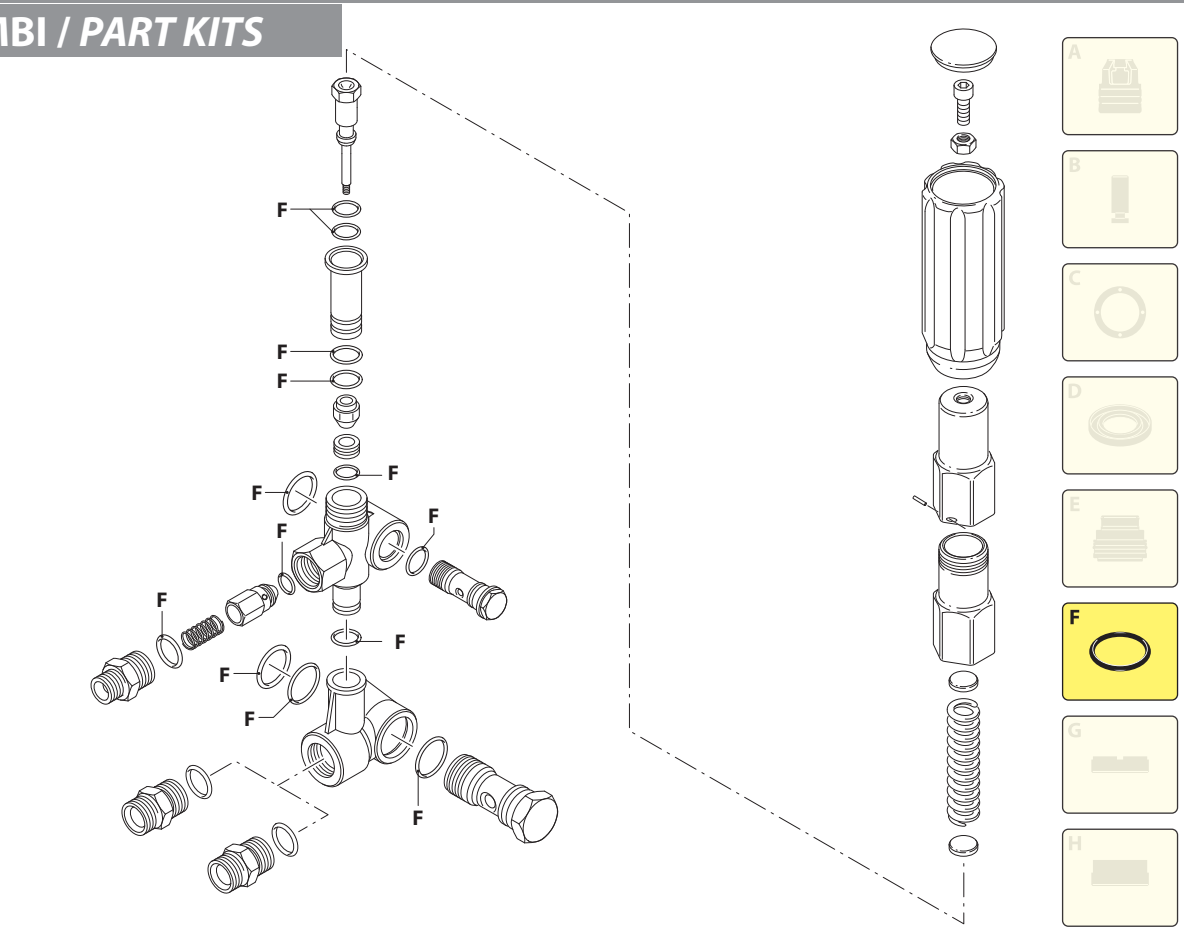

AR_2-00004-CA

2268601

sp_40130_VR_3B_XW

1 **VR 3B** (21839) - MAX 300 bar, 35 l/min
2 **VR 3B** (21840) - MAX 300 bar, 35 l/min

P.	Cod.	Denominazione		Description	Q.	Note
1	1560580	Tappo		Plug	1	
2	540290	Vite	TCEI M8x25	Screw	1	
3	1660210	Dado	M8	Nut	1	
4	1560400	Manopola		Knob	1	
5	1560420	Vite		Screw	1	⋈
6	1080070	Spina		Pin	1	
7	2260330	Guida		Guide	1	◔ C=35Nm
8	2260140	Piattello		Wobble plate	1	
9	1560350	Molla		Spring	1	
10	2260340	Piattello		Wobble plate	1	
11	2260060	Pistone		Piston	1	
12	2260100	Guarnizione OR	Ø 6,02x2,62	O-ring	2	⋈ 90Sh
13	2260040	Guida pistone		Piston guide	1	
14	740290	Guarnizione OR	Ø 14x1,78	O-ring	1	
15	394280	Guarnizione OR	Ø 12,42x1,78	O-ring	1	
16	2761290	Pistone		Piston	1	▚ C=3Nm
17	2260190	Guarnizione OR	Ø 20,29x2,62	O-ring	1	90Sh
18	2260080	Sede		Seat	1	
19	1260740	Guarnizione OR	Ø 10,77x2,62	O-ring	1	
20	390080	Guarnizione OR	Ø 11,91x2,62	O-ring	1	
21	1540272	Vite	3/8" GAS	Screw	1	C=30Nm
22	1560151	Guarnizione OR	Ø 5,94x3,53	O-ring	1	90 Sh
23	1560890	Otturatore		Shutter	1	
24	1560140	Molla		Spring	1	
25	180101	Guarnizione OR	Ø 17,5x2	O-ring	1	
26	1560111	Raccordo	1/2" G - 3/8" G	Fitting	1	◔ C=35Nm
27	2260170	Corpo valvola		Valve body	1	
28	390080	Guarnizione OR	Ø 11,91x2,62	O-ring	1	
29	1560730	Collettore	1/2" GAS	Suction fitting	1	1
	1560740	Collettore	1/2" NPT	Suction fitting	1	1
	1560550	Collettore	3/4" GAS	Suction fitting	1	2
	1560750	Collettore	3/4" NPT	Suction fitting	1	2
30	770260	Guarnizione OR	Ø 23,52x1,78	O-ring	2	
31	1560760	Raccordo		Fitting	1	C=45Nm
32	480440	Guarnizione OR	Ø 17,13x2,62	O-ring	1	1 Optional
33	1540050	Raccordo	1/2" GAS	Fitting	1	1 Optional C=40Nm
	1560640	Raccordo	1/2" NPT	Fitting	1	1 Optional C=40Nm
34	550350	Guarnizione OR	Ø 23,81X2,62	O-ring	1	
35	1560560	Raccordo	3/4" GAS	Fitting	1	2 Optional C=50Nm
	1940770	Raccordo	3/4" NPT	Fitting	1	2 Optional C=50Nm
36	550350	Guarnizione OR	Ø 23,81X2,62	O-ring	1	2 Optional

C Tolleranza coppia di serraggio +0÷-10% / *Tightening torque tolerance +0÷-10%*

◔ Avvitare con Loxeal 55-14 / *Screw with Loxeal 55-14*

⋈ Lubrificare con grasso Molykote PG54 / *Lubricate with grease Molykote PG54*

▚ Avvitare con Loxeal 83-21 frenafiletti FORTE / *Screw with Loxeal 83-21 thread lock STRONG*

Tarare valvola con attrezzo cod. 1560590 / *Calibrate valve with tool code 1560590*

KIT [F] 2193
OR
O-rings

DI 2268505(21840) - DI 2268509(21839)