DIMENSIONS / DIMENSIONNÉS / ABMESSUNGEN / DIMENSIONES / DIMENSIONI

2268500

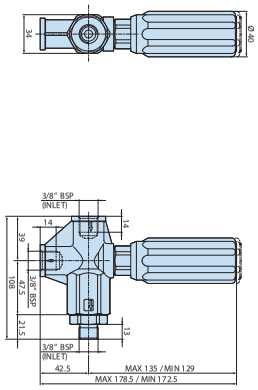

ANNOVI REVERBERI®
The Power of Experience

ANNOVI REVERBERI S.p.A.
Via M. L. King, 3 - 41100 Modena (Italy)
Tel. (+39) 059.414.411 - Fax (+39) 059.253.505
E - Mail: industria@annovireverberi.it

Regulating valves
Soupapes de régulation
Regelungsventile
Válvulas de regulación
Valvole di regolazione

VR 35/C



TECHNICAL DATA / DONNÉES TECHNIQUES / TECHNISCHE ANGABEN
CARACTERÍSTICAS TÉCNICAS / CARATTERISTICHE TECNICHE

Model / Modèle / Modell / Modelo / Modello	MAX l/min	MAX bar	INLET	OUTLET
VR 35/C (Cod. 21827)	45	350	3/8"G (F)	3/8"G (M)

ATTENTION:
ATTENTION:
ACHTUNG:
ATENCIÓN:
ATTENZIONE:

- This manual must be read before beginning installation of the unit.
- Ce livret doit être lu avant d'installer et d'employer le produit.
- Das vorliegende Handbuch ist vor der Installation und dem Gebrauch des Produkts aufmerksam zu lesen.
- Este manual debe ser leído antes de proceder a la instalación y uso del producto.
- Il presente libretto va letto prima di procedere all'installazione ed uso del prodotto.

EAC

MI_40100_VR_35C

VR 35/C

350bar

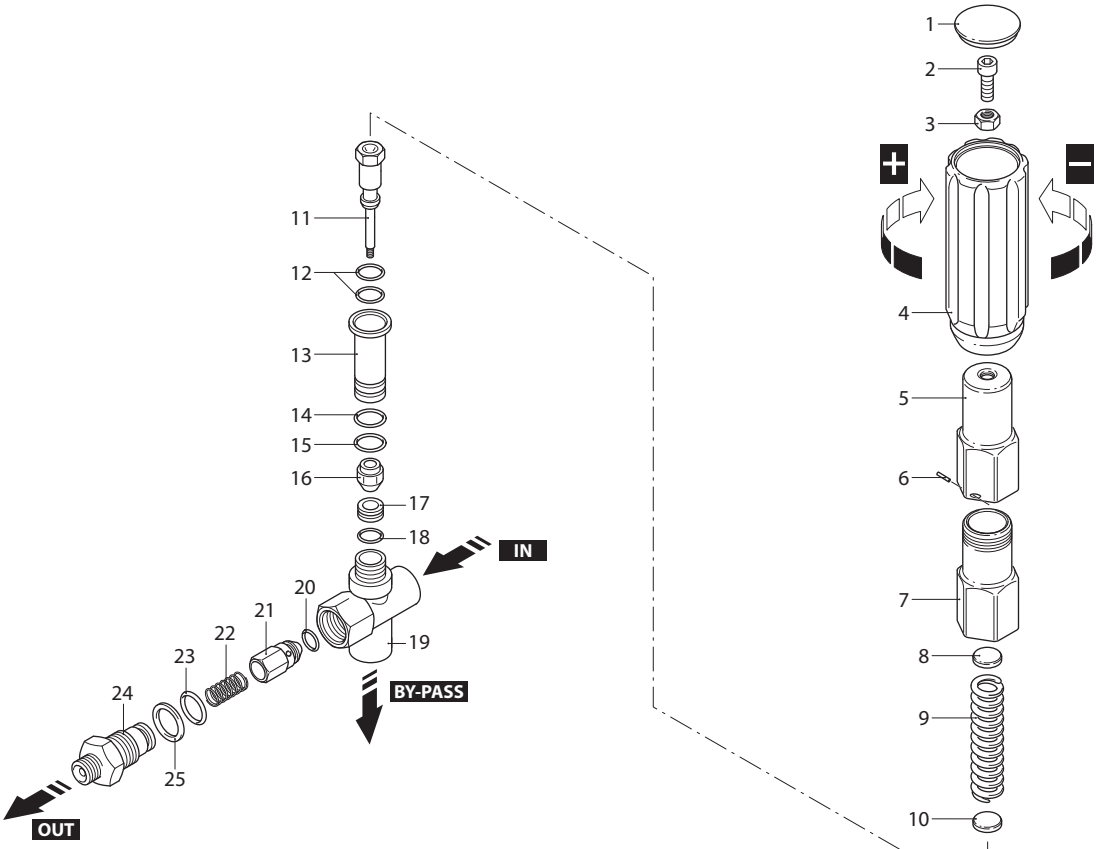

UN002267-GQ

KIT RICAMBI / *PART KITS*

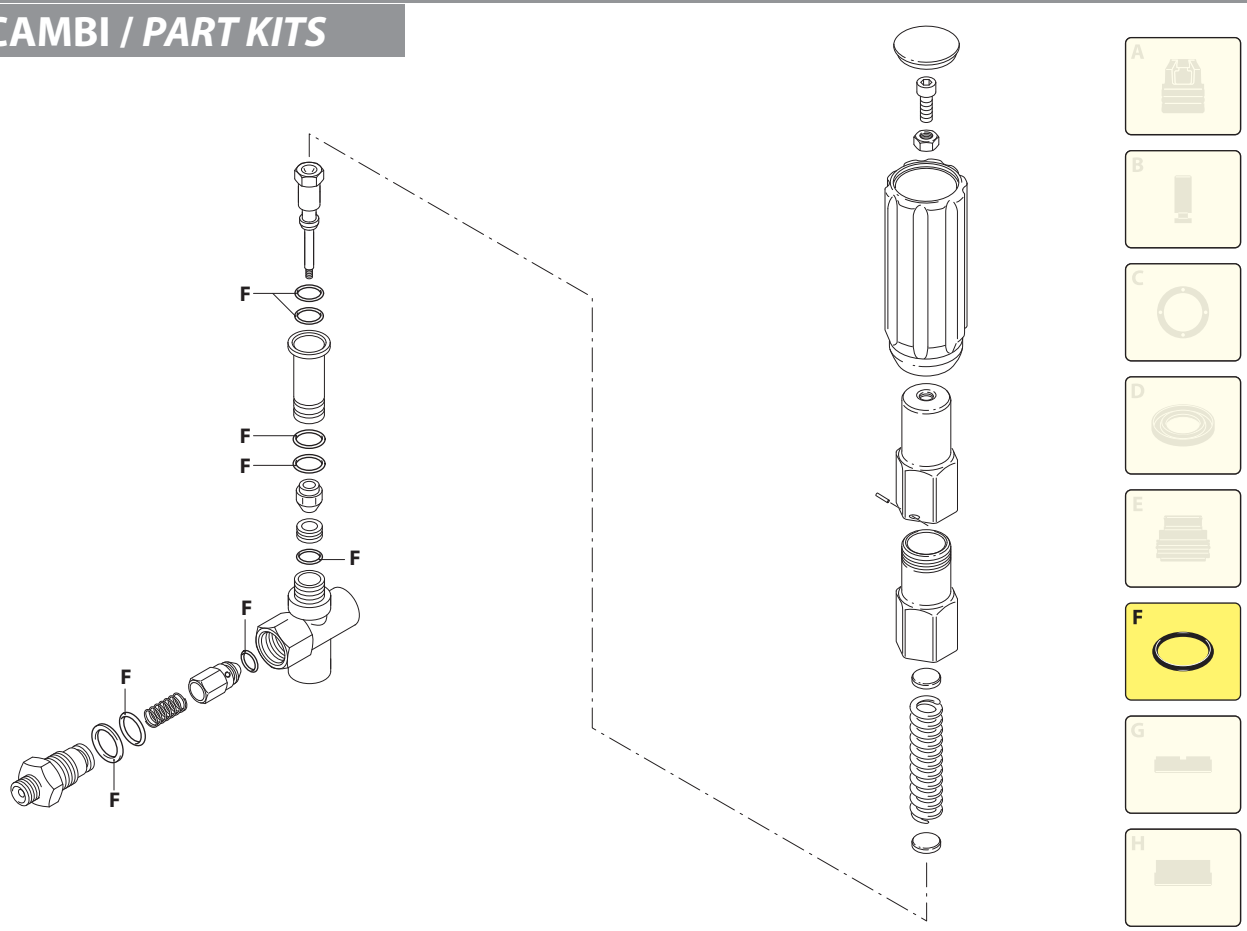

UN002268-DU

1 **VR 35/C** (21827) - MAX 350 bar, 45 l/min

P.	Cod.	Denominazione		Description	Q.	Note
1	1560580	Tappo		Plug	1	
2	540290	Vite	TCEI M8x25	Screw	1	
3	1660210	Dado	M8	Nut	1	
4	1560400	Manopola		Knob	1	
5	1560420	Vite		Screw	1	
6	1080070	Spina		Pin	1	
7	2260330	Guida		Guide	1	◔ C=35Nm
8	2260140	Piattello		Wobble plate	1	
9	1560350	Molla		Spring	1	
10	2260340	Piattello		Wobble plate	1	
11	2260060	Pistone		Piston	1	
12	2260100	Guarnizione OR	Ø 6,02x2,62	O-ring	2	⋈
13	2260040	Guida pistone		Piston guide	1	
14	740290	Guarnizione OR	Ø 14x1,78	O-ring	1	☒
15	394280	Guarnizione OR	Ø 12,42x1,78	O-ring	1	☒
16	2269001	Otturatore		Shutter	1	
17	2260080	Sede		Seat	1	
18	1260740	Guarnizione OR	Ø 10,77x2,62	O-ring	1	☒
19	2260350	Corpo valvola		Valve body	1	
20	1560151	Guarnizione OR	Ø 5,94x3,53	O-ring	1	
21	2720070	Otturatore		Shutter	1	
22	2540230	Molla		Spring	1	
23	770130	Guarnizione OR	Ø 20,35x1,78	O-ring	1	☒
24	2720080	Raccordo	3/8" G	Fitting	1	C=40Nm
25	2720090	Anello	antiestrusione	Ring	1	

P.	Cod.	Denominazione	Description	Q.	Note

C Tolleranza coppia di serraggio +0÷-10% / *Tightening torque tolerance +0÷-10%*

◔ Avvitare con Loxeal 55-14 / *Screw with Loxeal 55-14*

⋈ Lubrificare con grasso Molykote PG54 / *Lubricate with grease Molykote PG54*

☒ Lubrificare con GRASSO MINERALE / *Lubricate with MINERAL GREASE*

Tarare valvola con attrezzo cod. 1560590 / *Calibrate valve with tool code 1560590*

KIT [F] 2876
OR
O-rings

DI_2268500