DIMENSIONS / DIMENSIONNÉS / ABMESSUNGEN / DIMENSIONES / DIMENSIONI

32985318

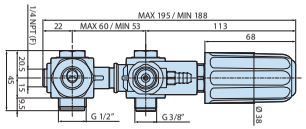

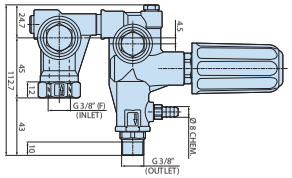

32985319

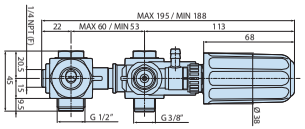

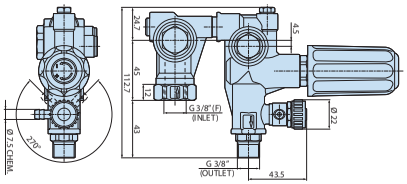

ANNOVI REVERBERI S.p.A.
Via M. L. King, 3 - 41100 Modena (Italy)
Tel. (+39) 059.414.411 - Fax (+39) 059.253.505
E - Mail: industria@annovireverberi.it

Regulating valves
Soupapes de régulation
Regelungsventile
Válvulas de regulación
Valvole di regolazione

VRC-BM



TECHNICAL DATA / DONNÉES TECHNIQUES / TECHNISCHE ANGABEN
CARACTERÍSTICAS TÉCNICAS / CARATTERISTICHE TECNICHE

Model / Modèle / Modell / Modelo / Modello	MAX l/min	MAX bar	INLET	OUTLET
VRC-BM + ID for RC, XT, XM, RR series (Cod. 23505)	15	180	3/8”G (F)	3/8"G (M)
VRC-BM + IDR for RC, XT, XM, RR series (Cod. 23506)	15	180	3/8”G (F)	3/8"G (M)

ATTENTION:
ATTENTION:
ACHTUNG:
ATENCIÓN:
ATTENZIONE:

- This manual must be read before beginning installation of the unit.
- Ce livret doit être lu avant d’installer et d’employer le produit.
- Das vorliegende Handbuch ist vor der Installation und dem Gebrauch des Produkts aufmerksam zu lesen.
- Este manual debe ser leído antes de proceder a la instalación y uso del producto.
- Il presente libretto va letto prima di procedere all’installazione ed uso del prodotto.

EAC

MI_40009_VRC-BM

VRC-BM

180bar

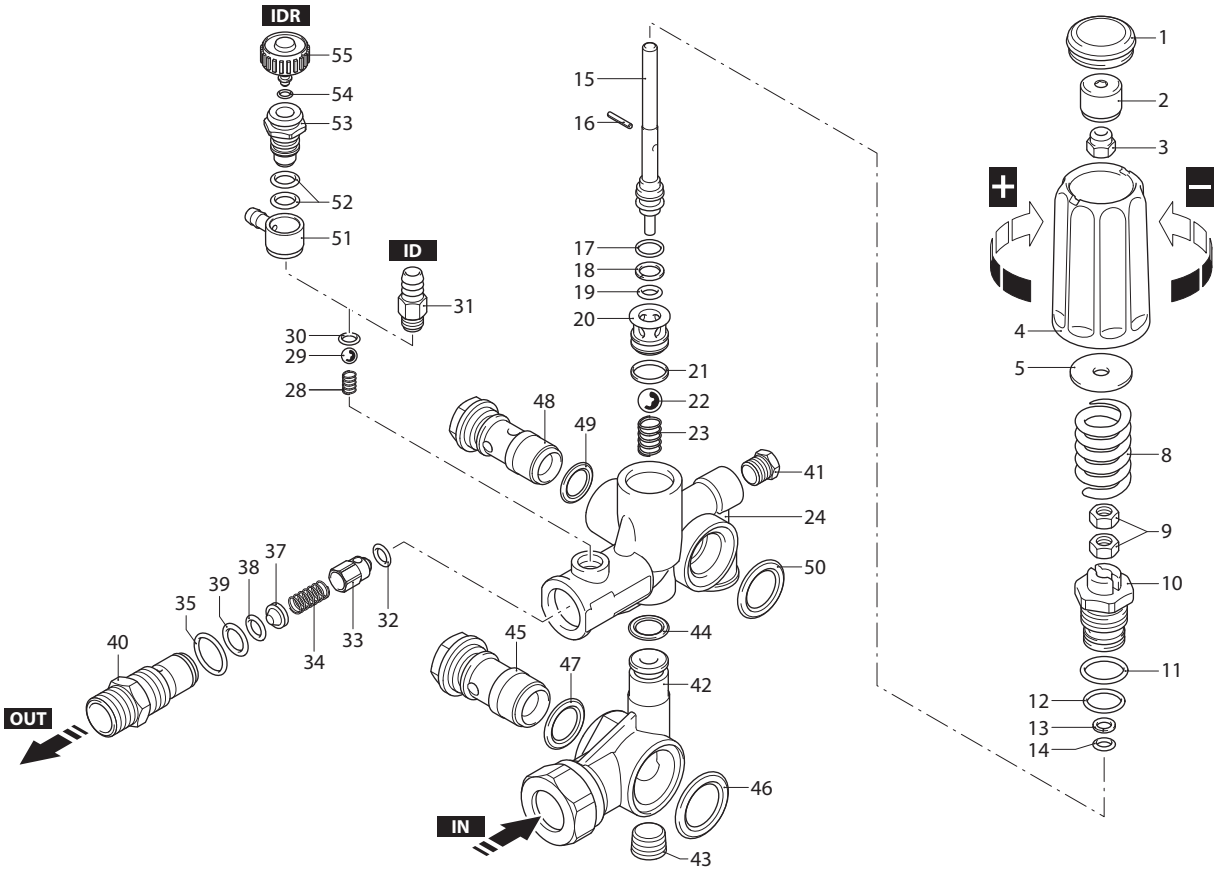

UN003464-GQ

KIT RICAMBI / *PART KITS*

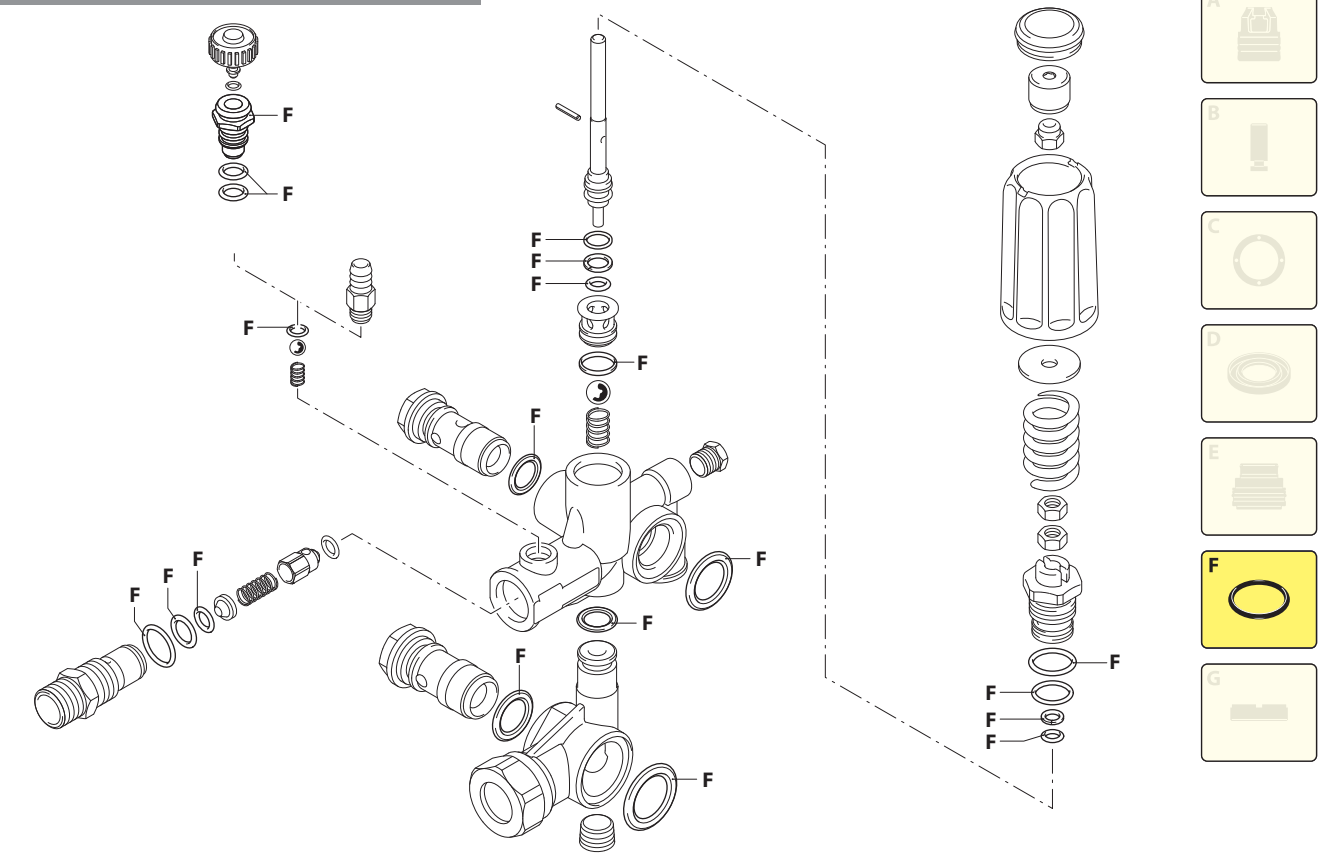

UN003465-AU

1	**VRC-BM + ID** (23505) - MAX 180 bar, 15 l/min
2	**VRC-BM + IDR** (23506) - MAX 180 bar, IDR, 15 l/min

P.	Cod.	Denominazione	Description	Q.	Note
1	3200500	Tappo	Plug	1	
2	3200520	Boccola	Bushing	1	
3	3000170	Dado M6	Nut	1	
4	3200480	Manopola	Knob	1	
5	3200600	Rondella	Washer	1	
8	3201340	Molla	Spring	1	
9	1980300	Dado M6	Nut	2	
10	3200530	Guida pistone	Piston guide	1	◔ C=35Nm
11	1200690	Guarnizione OR Ø 15,6x1,78	O-ring	1	⋈
12	394280	Guarnizione OR Ø 12,42x1,78	O-ring	1	⋈
13	3200540	Anello antiestrusione	Ring	1	
14	770090	Guarnizione OR Ø 5,28x1,78	O-ring	1	⋈
15	3200510	Pistone	Piston	1	
16	3200620	Spina	Pin	1	
17	480560	Guarnizione OR Ø 6,75x1,78	O-ring	1	⋈
18	1080401	Anello antiestrusione	Ring	1	
19	660191	Guarnizione OR Ø 6,07x1,78	O-ring	1	
20	3200550	Sede	Seat	1	
21	770140	Guarnizione OR Ø 11,11x1,78	O-ring	1	⋈
22	3200590	Sfera	Ball	1	
23	3200580	Molla	Spring	1	
24	3201020	Corpo valvola	Valve body	1	
28	1560520	Molla	Spring	1	
29	1250280	Sfera	Ball	1	
30	480480	Guarnizione OR Ø 4,48x1,78	O-ring	1	
31	1982520	Portagomma Ø 8	Hose tail	1	◔ C=4Nm
32	1460430	Guarnizione OR Ø 4x2,5	O-ring	1	
33	2760130	Otturatore	Shutter	1	
34	2760200	Molla	Spring	1	
35	394280	Guarnizione OR Ø 12,42x1,78	O-ring	1	⋈
37	2760120	Inserto	Insert	1	
38	1470210	Guarnizione OR Ø 9x1	O-ring	1	
39	2760270	Guarnizione OR Ø 12x1	O-ring	1	⋈
40	2760230	Raccordo 3/8"G (M)	Fitting	1	◔ C=40Nm
41	620301	Tappo 1/8" G	Plug	1	◔
42	3201030	Corpo	Body	1	
43	2760260	Tappo 1/4" G	Plug	1	◔
44	1260740	Guarnizione OR Ø 10,77x2,62	O-ring	1	⋈
45	2260420	Vite 1/2" G	Screw	1	
46	1540630	Guarnizione OR Ø 23,47x2,62	O-ring	1	⋈
47	880270	Guarnizione OR Ø 17,17x1,78	O-ring	1	⋈
48	1540272	Vite 3/8" G	Screw	1	
49	390080	Guarnizione OR Ø 11,91x2,62	O-ring	1	2 ⋈
50	1140450	Guarnizione OR Ø 20,24x2,62	O-ring	1	2 ⋈
51	1981940	Portagomma Ø 8	Hose tail	1	2
52	880840	Guarnizione OR Ø 9,25x1,78	O-ring	2	2 ⋈
53	1981930	Corpo	Body	1	2 ◔ C=4Nm
54	1080190	Guarnizione OR Ø 2,90x1,78	O-ring	1	2 ⋈
55	1269000	Manopola	Knob	1	2

C Tolleranza coppia di serraggio +0÷-10% / *Tightening torque tolerance +0÷-10%*

◔ Avvitare con Loxeal 55-14 / *Screw with Loxeal 55-14V*

⋈ Lubrificare con grasso Molykote PG54 / *Lubricate with grease Molykote PG54Z*

KIT [F] 42584
OR
O-rings

DI_3208518(ID) - DI_3208519(IDR)