# DIMENSIONS / DIMENSIONNÉS / ABMESSUNGEN / DIMENSIONES / DIMENSIONI

3208514

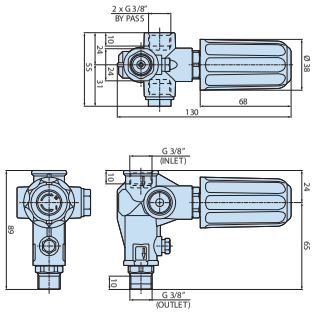


3208511

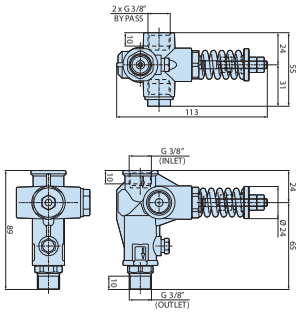


3208515

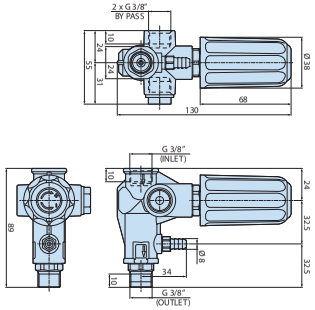


3208512

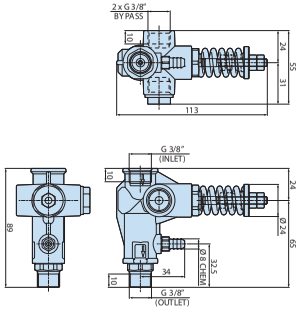


**ANNOVI REVERBERI S.p.A.**
Via M. L. King, 3 - 41100 Modena (Italy)
Tel. (+39) 059.414.411 - Fax (+39) 059.253.505
E - Mail: industria@annovireverberi.it

**Regulating valves**
**Soupapes de régulation**
**Regelungsventile**
**Válvulas de regulación**
**Valvole di regolazione**

# VRC-A
# VRC-AM



TECHNICAL DATA / DONNÉES TECHNIQUES / TECHNISCHE ANGABEN
CARACTERÍSTICAS TÉCNICAS / CARATTERISTICHE TECNICHE

| Model / Modèle / Modell / Modelo / Modello | MAX l/min | MAX bar | INLET | OUTLET |
|---|---|---|---|---|
| **VRC-A** for RC series (Cod. 23500) | 18 | 180 | 3/8"G (F) | 3/8"G (M) |
| **VRC-A + ID** for RC series (Cod. 23501) | 15 | 180 | 3/8"G (F) | 3/8"G (M) |
| **VRC-AM** for RC series (Cod. 23502) | 18 | 180 | 3/8"G (F) | 3/8"G (M) |
| **VRC-AM + ID** for RC series (Cod. 23503) | 15 | 180 | 3/8"G (F) | 3/8"G (M) |
| | | | | |
| | | | | |
| | | | | |
| | | | | |
| | | | | |
| | | | | |

***ATTENTION:***
***ATTENTION:***
***ACHTUNG:***
***ATENCIÓN:***
***ATTENZIONE:***

- This manual must be read before beginning installation of the unit.
- Ce livret doit être lu avant d'installer et d'employer le produit.
- Das vorliegende Handbuch ist vor der Installation und dem Gebrauch des Produkts aufmerksam zu lesen.
- Este manual debe ser leído antes de proceder a la instalación y uso del producto.
- Il presente libretto va letto prima di procedere all'installazione ed uso del prodotto.

MI_40007_VRC-A_AM

# VRC-A / VRC-AM

180bar

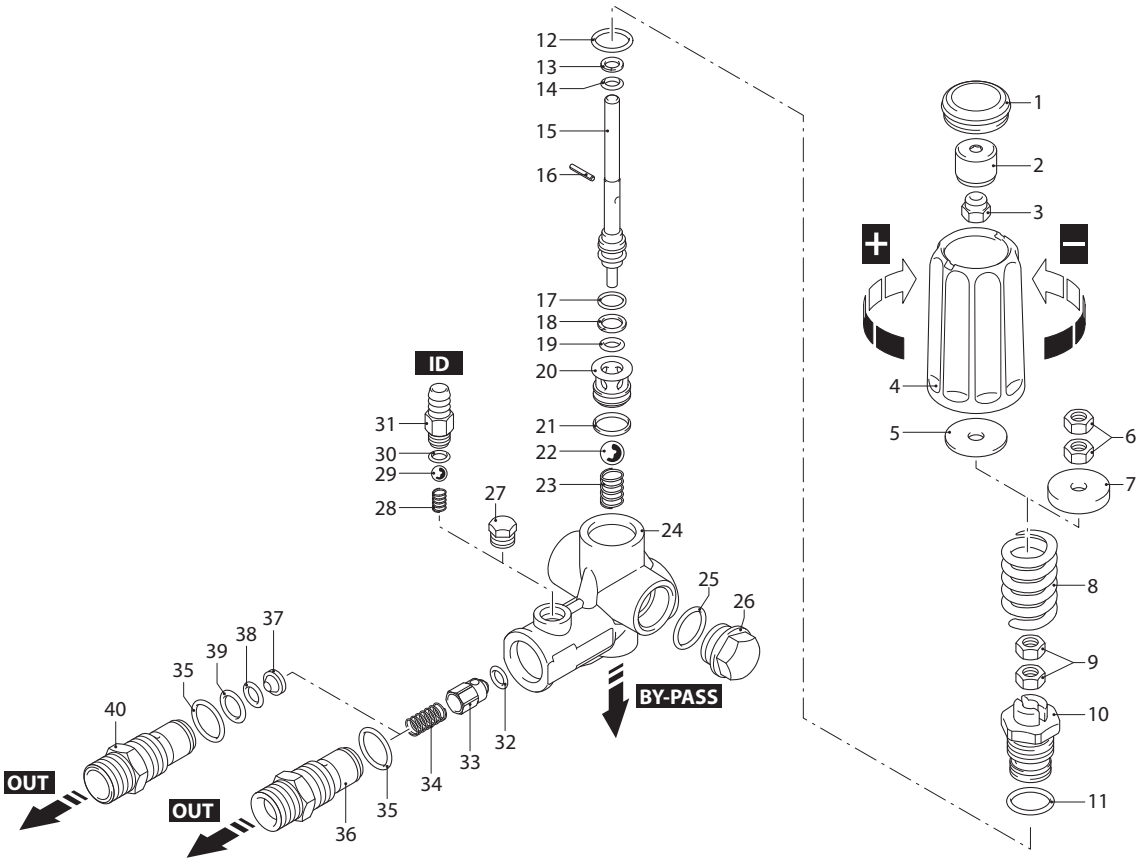


AR_2-00017-CA

## KIT RICAMBI / *PART KITS*

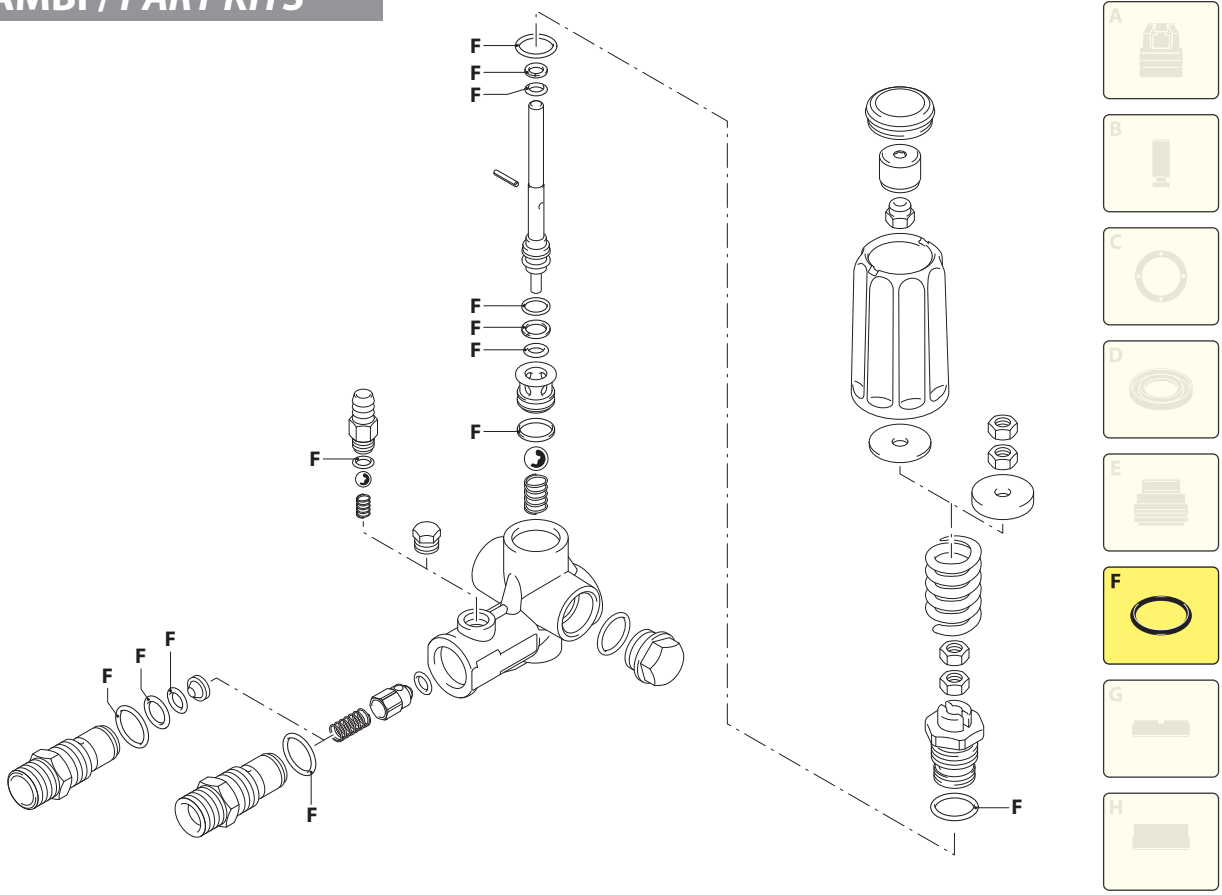


AR_2-00017-CA

| | |
|---|---|
| 1 | **VRC-A** (23500) - MAX 180 bar, 18 l/min |
| 2 | **VRC-A + ID** (23501) - MAX 180 bar, 15 l/min |
| 3 | **VRC-AM** (23502) - MAX 180 bar, 18 l/min |
| 4 | **VRC-AM + ID** (23503) - MAX 180 bar, 15 l/min |

| P. | Cod. | Denominazione | | Description | Q. | Note |
|---|---|---|---|---|---|---|
| 1 | 3200500 | Tappo | | Plug | 1 | 3 4 |
| 2 | 3200520 | Boccola | | Bushing | 1 | 3 4 |
| 3 | 3000170 | Dado | M6 | Nut | 1 | 3 4 |
| 4 | 3200480 | Manopola | | Knob | 1 | 3 4 |
| 5 | 3200600 | Rondella | | Washer | 1 | 3 4 |
| 6 | 390440 | Dado | M6 | Nut | 2 | 1 2 |
| 7 | 3201130 | Rondella | | Washer | 1 | 1 2 |
| 8 | 3201340 | Molla | | Spring | 1 | |
| 9 | 1980300 | Dado | M6 | Nut | 2 | |
| 10 | 3200530 | Guida pistone | | Piston guide | 1 | C=35Nm |
| 11 | 1200690 | Guarnizione OR | Ø 15,6x1,78 | O-ring | 1 | |
| 12 | 394280 | Guarnizione OR | Ø 12,42x1,78 | O-ring | 1 | |
| 13 | 3200540 | Anello | antiestrusione | Ring | 1 | |
| 14 | 770090 | Guarnizione OR | Ø 5,28x1,78 | O-ring | 1 | |
| 15 | 3200510 | Pistone | | Piston | 1 | |
| 16 | 3200620 | Spina | | Pin | 1 | |
| 17 | 480560 | Guarnizione OR | Ø 6,75x1,78 | O-ring | 1 | |
| 18 | 1080401 | Anello | antiestrusione | Ring | 1 | |
| 19 | 660191 | Guarnizione OR | Ø 6,07x1,78 | O-ring | 1 | |
| 20 | 3200550 | Sede | | Seat | 1 | |
| 21 | 770140 | Guarnizione OR | Ø 11,11x1,78 | O-ring | 1 | |
| 22 | 3200590 | Sfera | | Ball | 1 | |
| 23 | 3200580 | Molla | | Spring | 1 | |
| 24 | 3201100 | Corpo valvola | | Valve body | 1 | |
| 25 | 740290 | Guarnizione OR | Ø 14x1,78 | O-ring | 1 | |
| 26 | 1980740 | Tappo | 3/8" G ottone | Plug | 1 | C=40Nm |
| 27 | 620301 | Tappo | 1/8" G | Plug | 1 | 1 3 |
| 28 | 1560520 | Molla | | Spring | 1 | 2 4 |
| 29 | 1250280 | Sfera | | Ball | 1 | 2 4 |
| 30 | 480480 | Guarnizione OR | Ø 4,48x1,78 | O-ring | 1 | 2 4 |
| 31 | 1982520 | Portagomma | Ø 8 | Hose tail | 1 | 2 C=4Nm |
| 32 | 1460430 | Guarnizione OR | Ø 4x2,5 | O-ring | 1 | |
| 33 | 2760130 | Otturatore | | Shutter | 1 | |
| 34 | 2760200 | Molla | | Spring | 1 | |
| 35 | 394280 | Guarnizione OR | Ø 12,42x1,78 | O-ring | 2 | 1 3 |
| 36 | 3201140 | Raccordo | 3/8"G (M) | Fitting | 1 | 1 3 C=40Nm |
| 37 | 2760120 | Iniettore | Ø 2,0 | Injector | 1 | 2 4 |
| 38 | 1470210 | Guarnizione OR | Ø 9x1 | O-ring | 1 | 2 4 |
| 39 | 2760270 | Guarnizione OR | Ø 12x1 | O-ring | 1 | 1 3 |
| 40 | 2760230 | Raccordo | 3/8"G (M) | Fitting | 1 | 1 3 C=40Nm |

| P. | Cod. | Denominazione | Description | Q. | Note |
|---|---|---|---|---|---|

C Tolleranza coppia di serraggio +0÷-10% / *Tightening torque tolerance +0÷-10%*

Avvitare con Loxeal 55-14 / *Screw with Loxeal 55-14*

Lubrificare con grasso Molykote PG54 / *Lubricate with grease Molykote PG54*

**KIT [F] 42583**
OR
*O-rings*



DI_3208511(VRC-A) - DI_3208512(VRC-A+ID) - DI_3208514(VRC-AM) - DI_3208515(VRC-AM+ID)