UDOR WATER POWER

Serie / *Series*

C

297400

PUMP CB 50/15 S

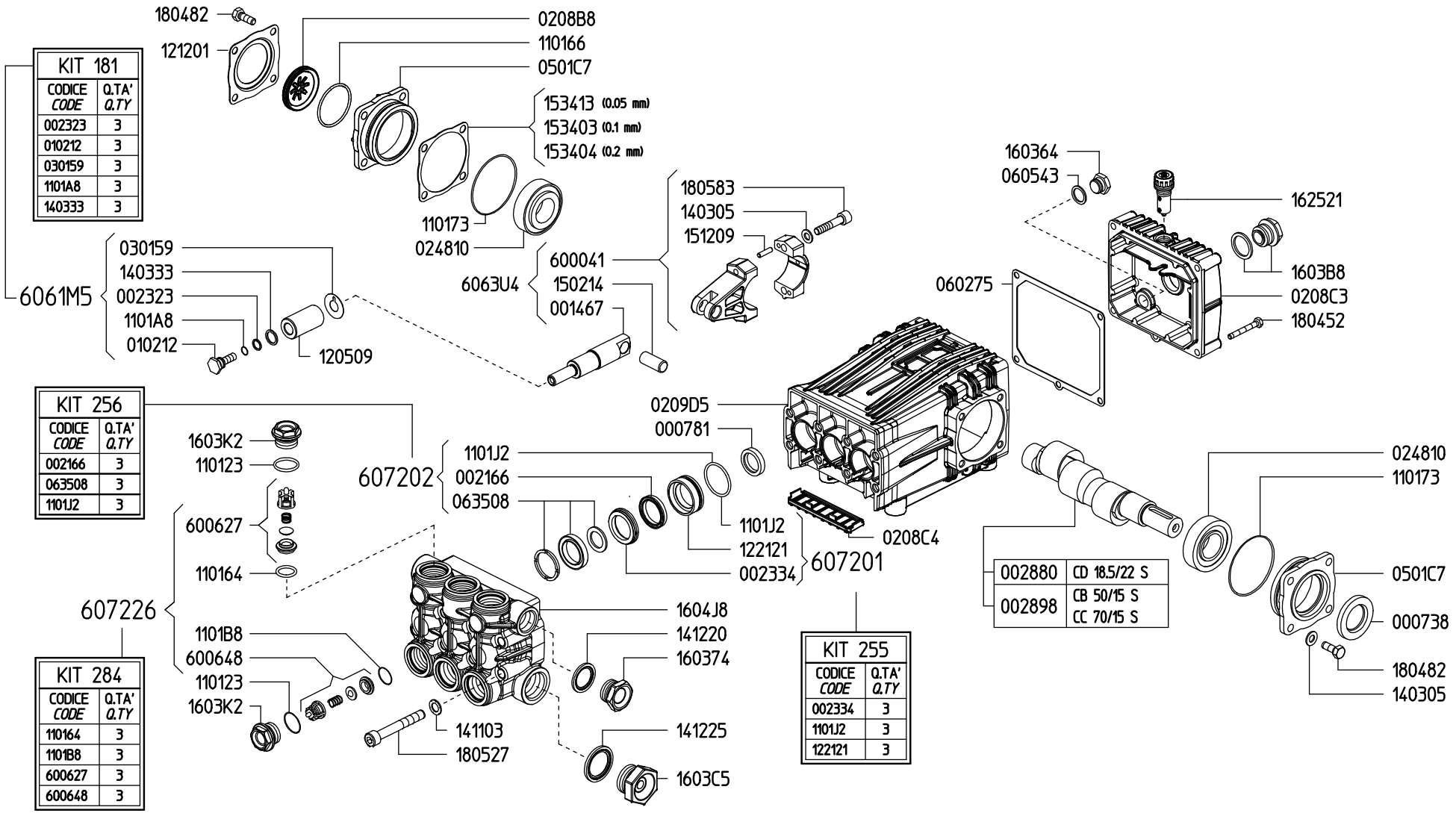

KIT 181	
CODICE *CODE*	Q.TA' *Q.TY*
002323	3
010212	3
030159	3
1101A8	3
140333	3

KIT 256	
CODICE *CODE*	Q.TA' *Q.TY*
002166	3
063508	3
1101J2	3

KIT 284	
CODICE *CODE*	Q.TA' *Q.TY*
110164	3
1101B8	3
600627	3
600648	3

KIT 255	
CODICE *CODE*	Q.TA' *Q.TY*
002334	3
1101J2	3
122121	3

002880	CD 18.5/22 S
002898	CB 50/15 S CC 70/15 S

Rev.25-01