UDOR WATER POWER

Serie / *Series*

CK

294400

PUMP CKD 6.0/51 S

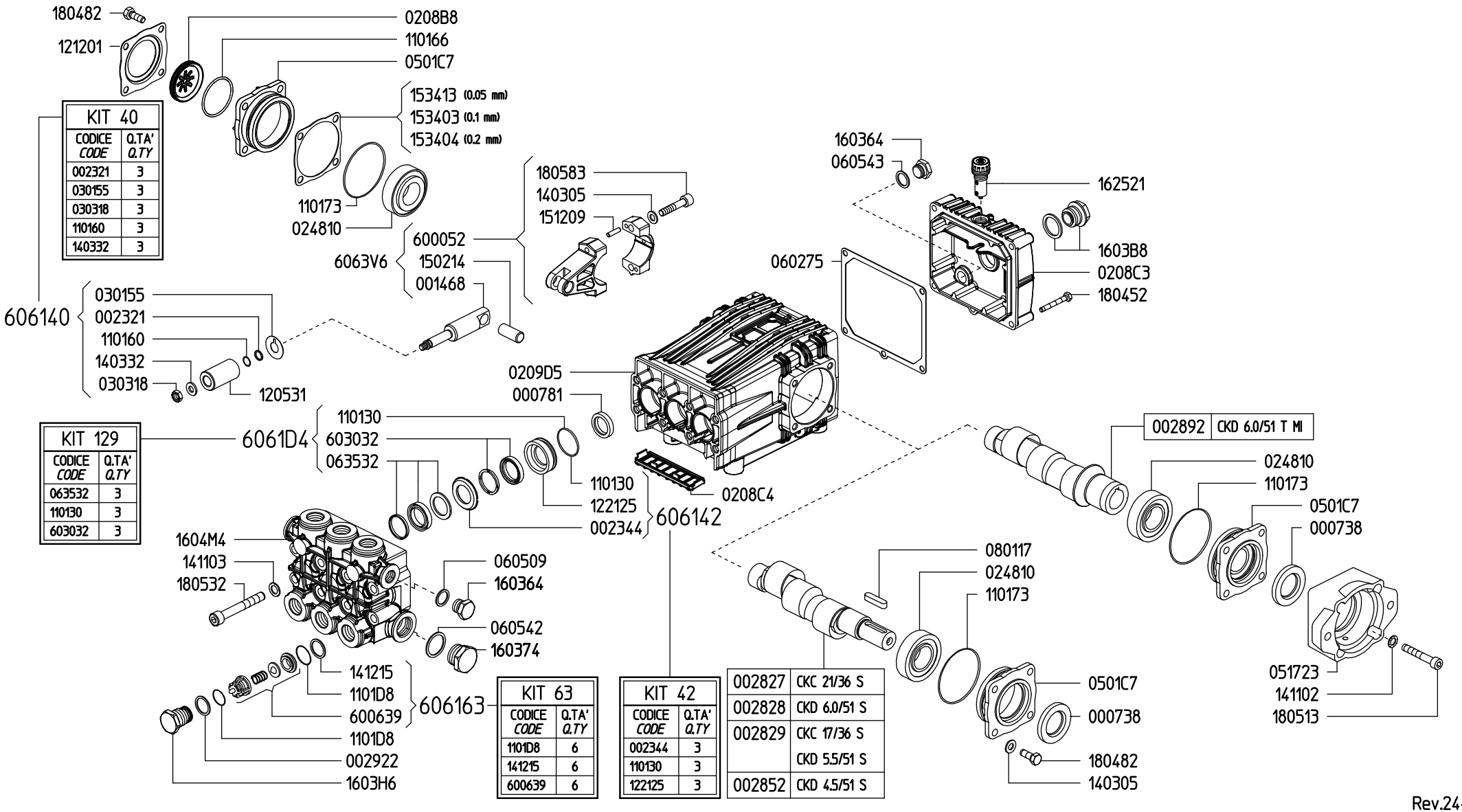

KIT 40	
CODICE *CODE*	Q.TA' *Q.TY*
002321	3
030155	3
030318	3
110160	3
140332	3

KIT 129	
CODICE *CODE*	Q.TA' *Q.TY*
063532	3
110130	3
603032	3

KIT 63	
CODICE *CODE*	Q.TA' *Q.TY*
1101D8	6
141215	6
600639	6

KIT 42	
CODICE *CODE*	Q.TA' *Q.TY*
002344	3
110130	3
122125	3

002827	CKC 21/36 S
002828	CKD 6.0/51 S
002829	CKC 17/36 S
	CKD 5.5/51 S
002852	CKD 4.5/51 S

Rev.24-01