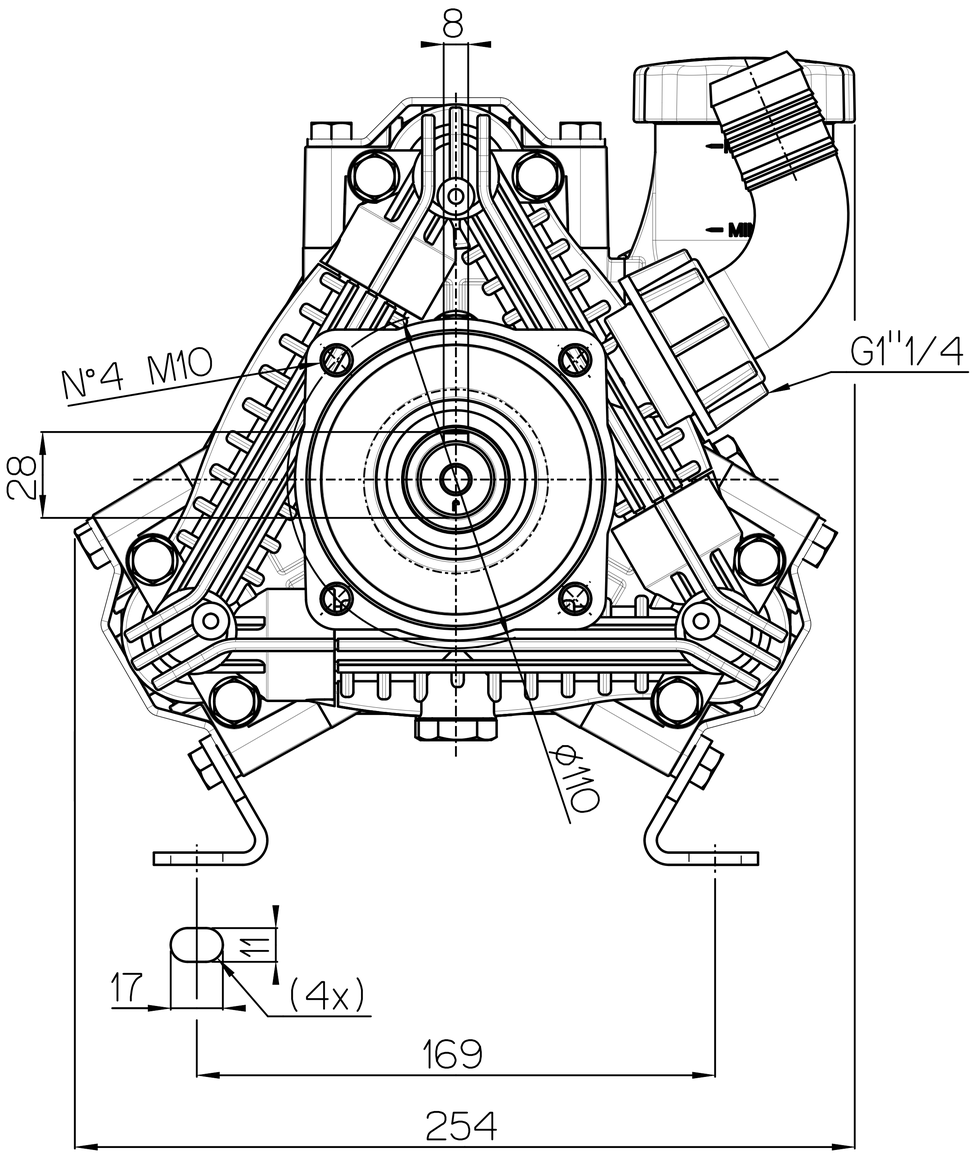
8
N°4 M10
G1''1/4
28
ø110
11
17
(4x)
169
254

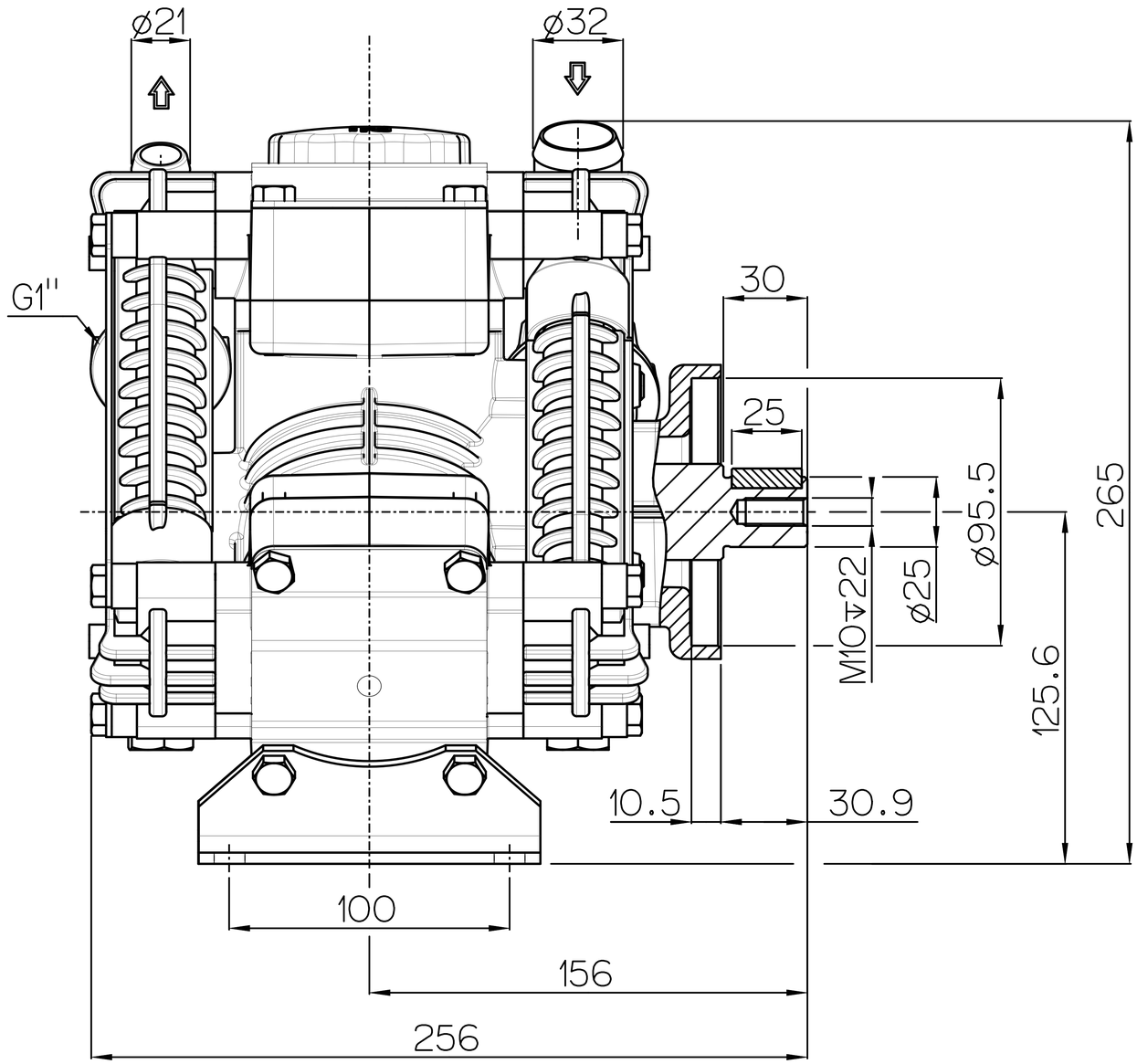
ø21
ø32
G1''
30
25
ø95.5
ø25
M10x22
265
125.6
10.5
30.9
100
156
256