UDOR WATER POWER

Serie / *Series*

ZETA-P 42

210048

PUMP ZETA-P 42 GR

KIT 616		KIT 641		KIT 81	
6062B8		6062D8		664002	
✱		■		●	
CODICE *CODE*	Q.TA' *Q.TY*	CODICE *CODE*	Q.TA' *Q.TY*	CODICE *CODE*	Q.TA' *Q.TY*
090315	3	110127	6	010216	3
110127	6	6063Q5	6	030143	3

VERSIONI / *VERSIONS*

ZETA-P 42 MI-1"

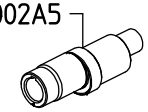

ZETA-P 42 GR

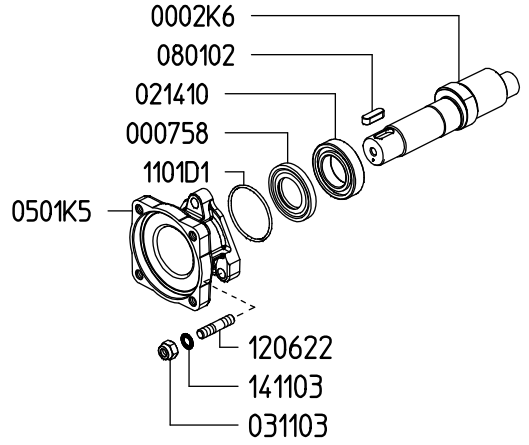

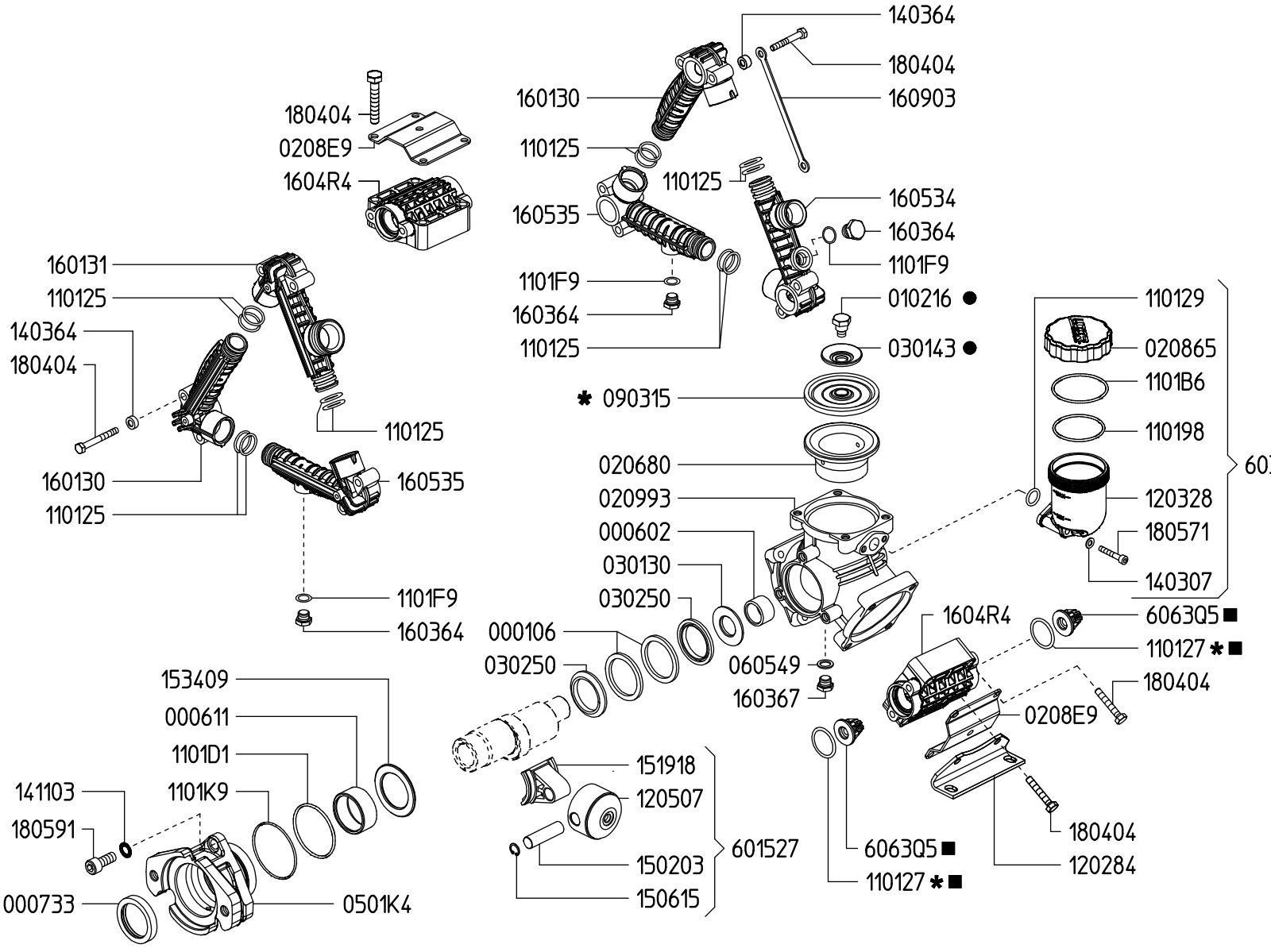

Aspirazione / Inlet



Mandata / Outlet

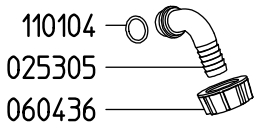

Rev.26-03