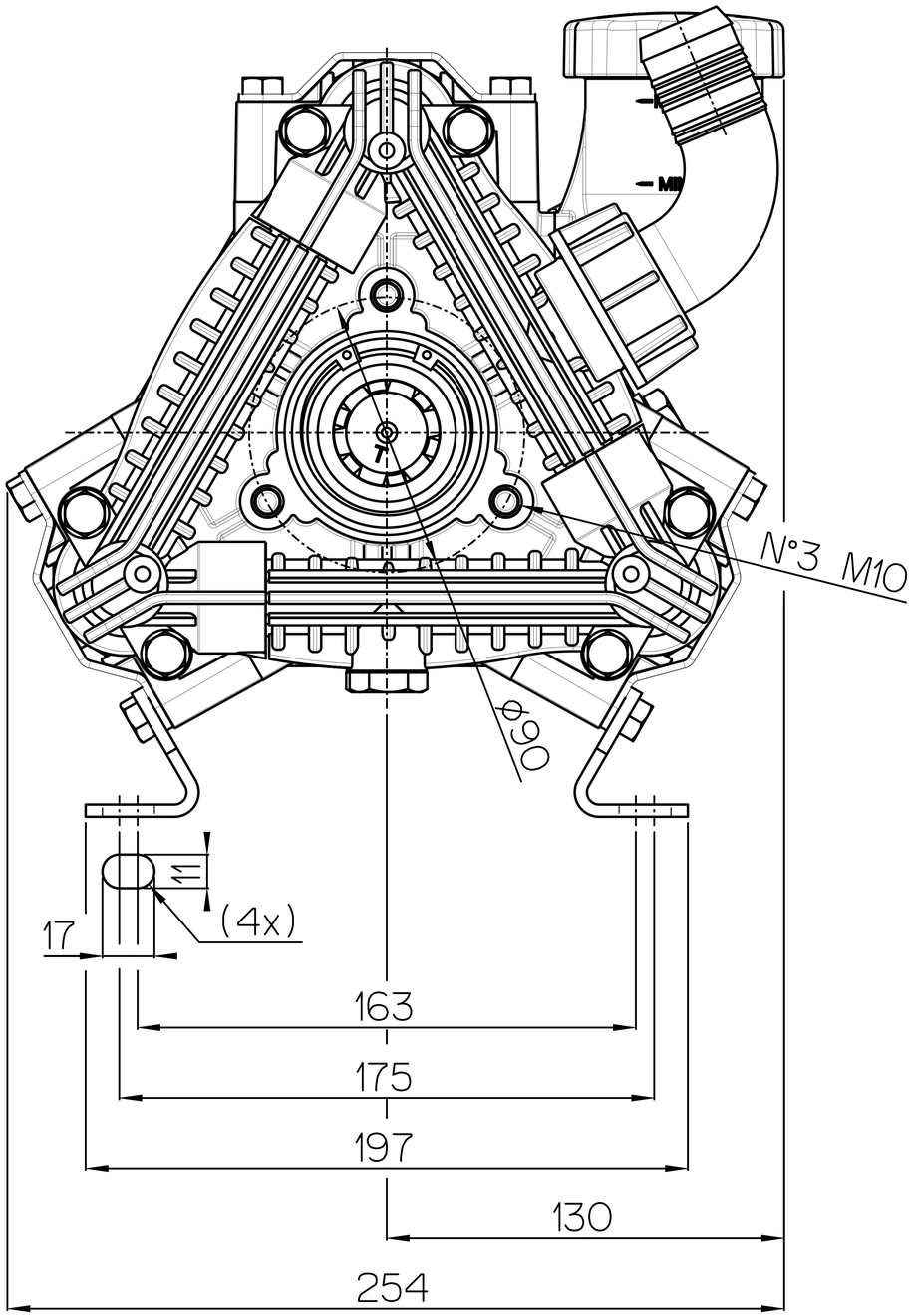
N°3 M10
ø90
11
(4x)
17
163
175
197
130
254

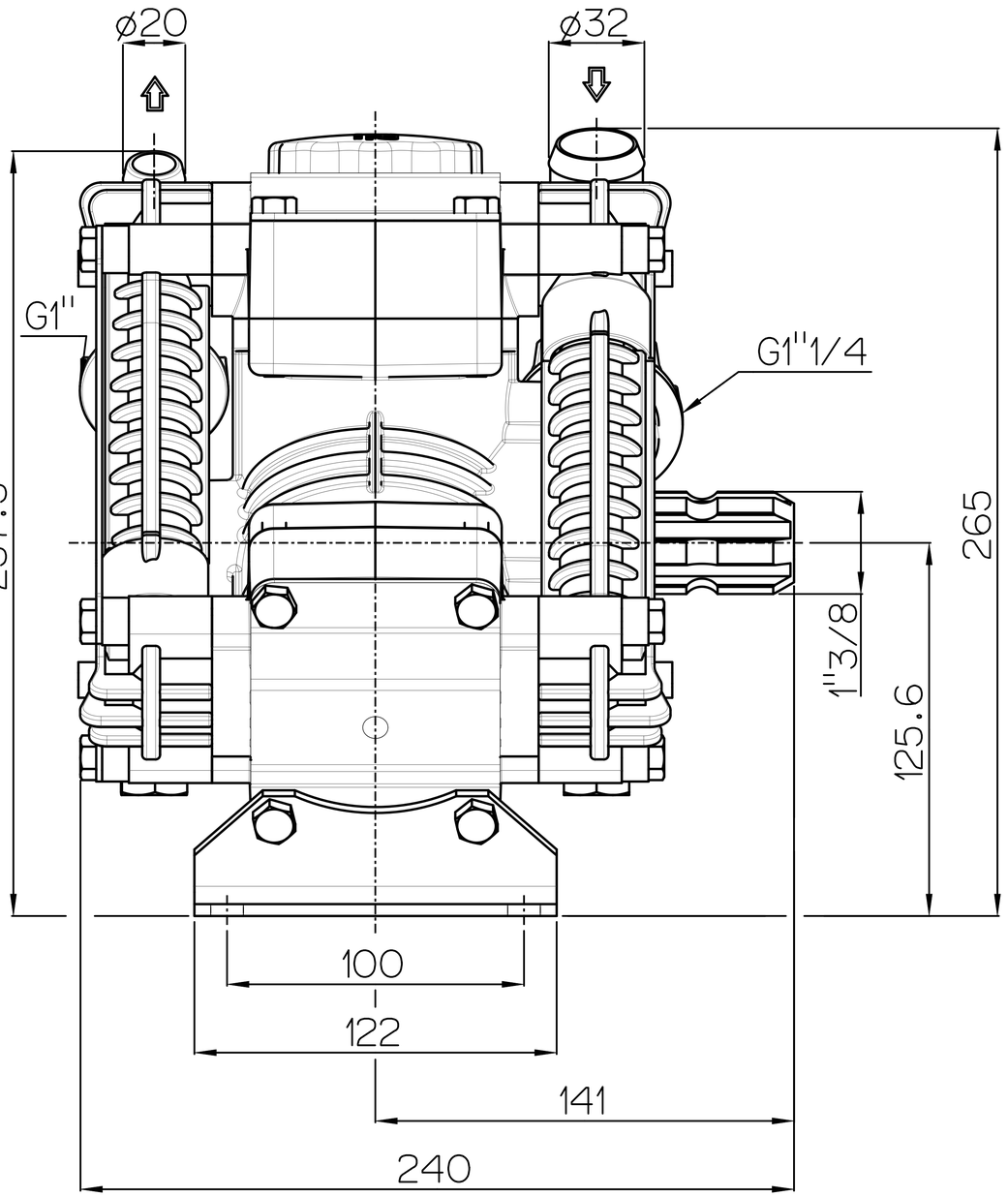
ø20
ø32
G1"
G1"1/4
257.5
265
1"3/8
125.6
100
122
141
240