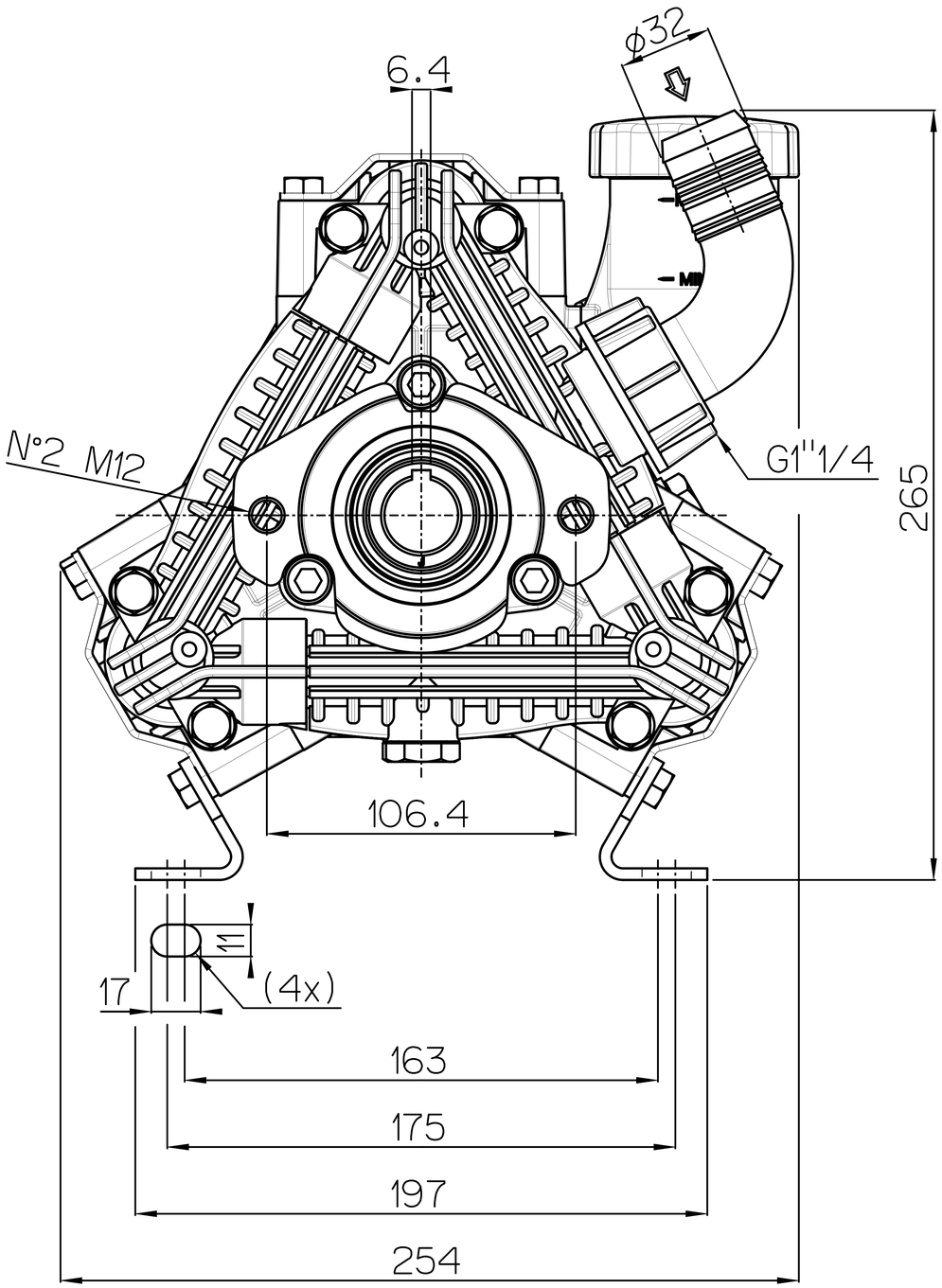
6.4
ϕ32
N°2 M12
G1''1/4
265
106.4
11
(4x)
17
163
175
197
254

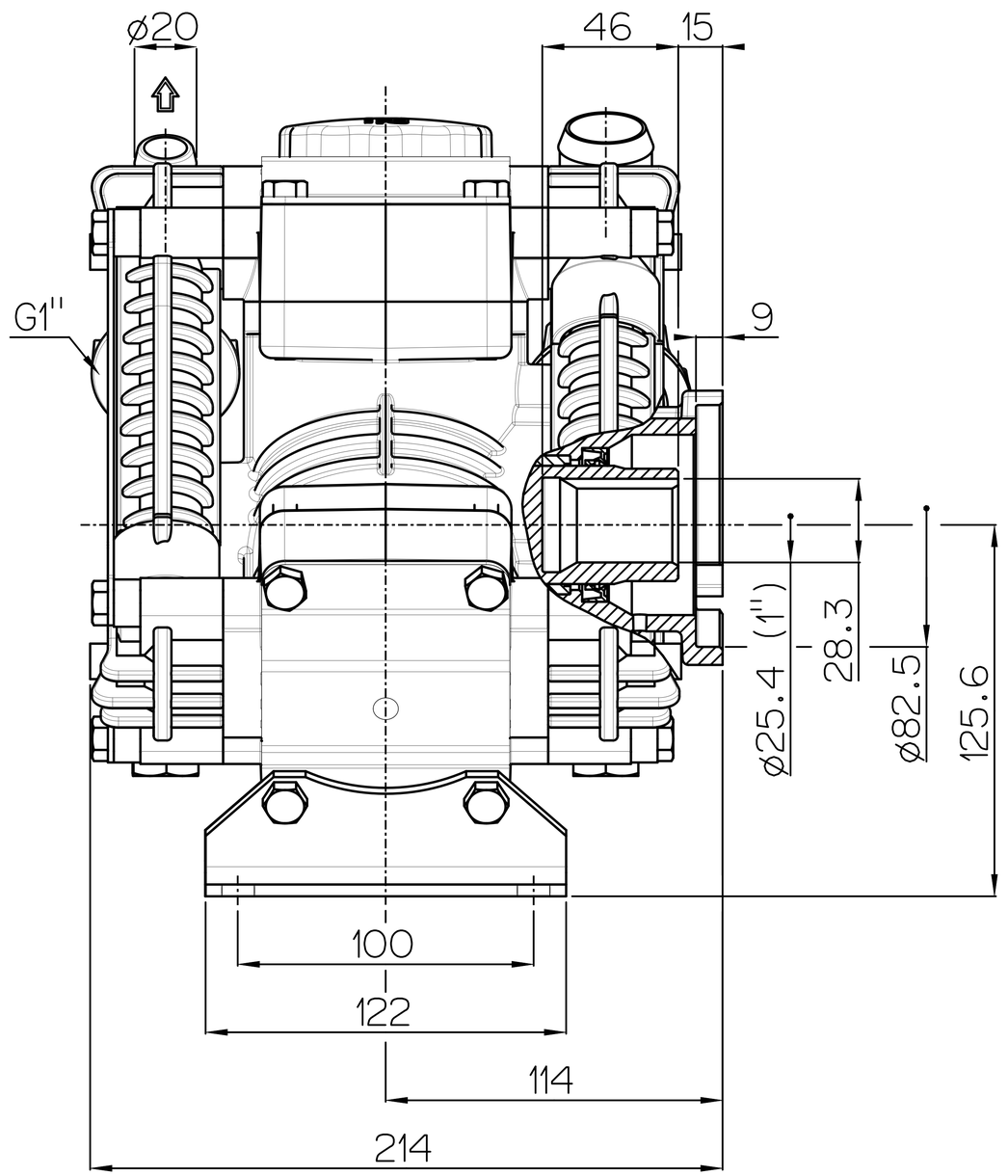
ø20
46
15
G1''
9
ø25.4 (1'')
28.3
ø82.5
125.6
100
122
114
214