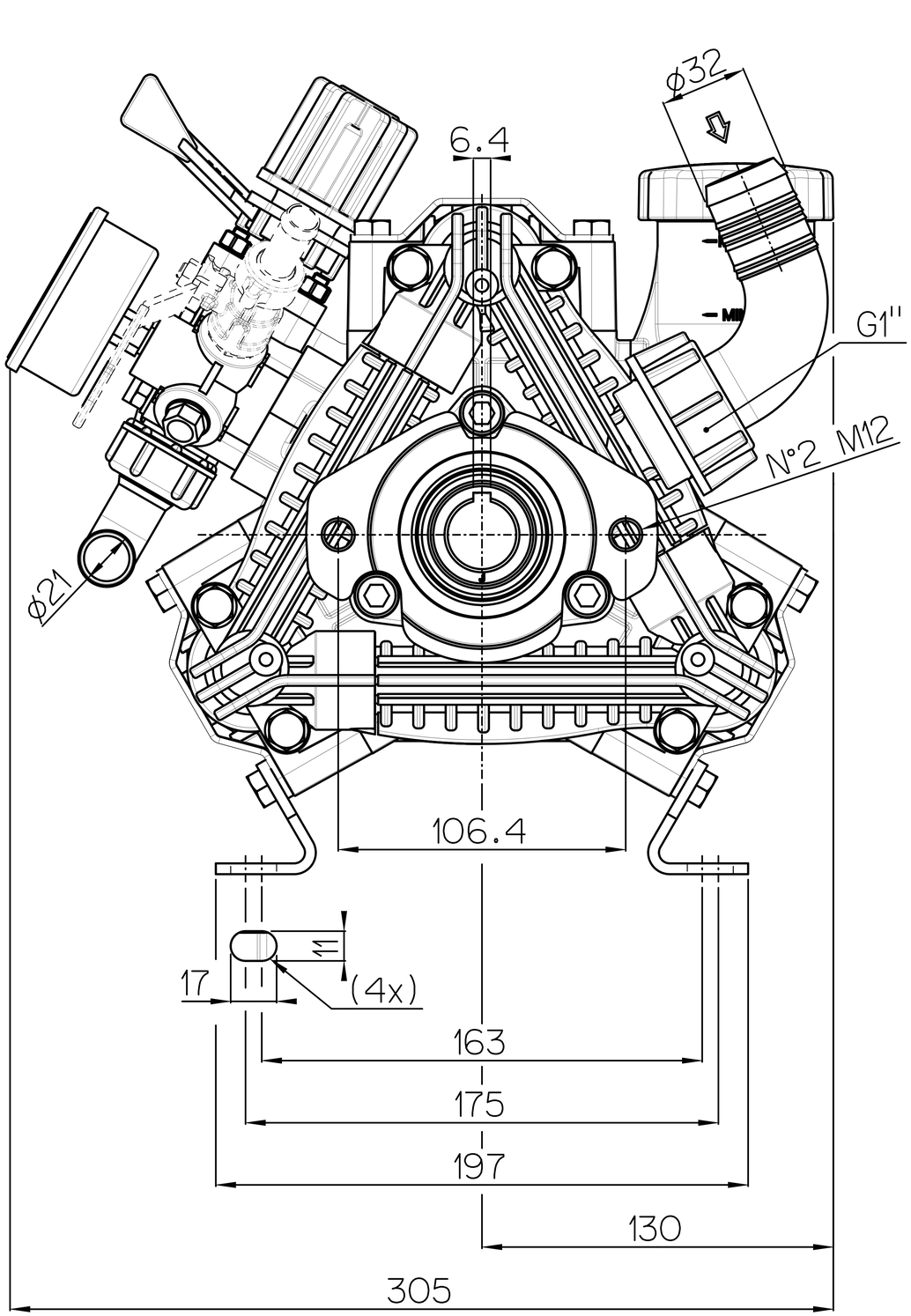
ø32
6.4
G1''
N°2 M12
ø21
106.4
17
11
(4x)
163
175
197
130
305

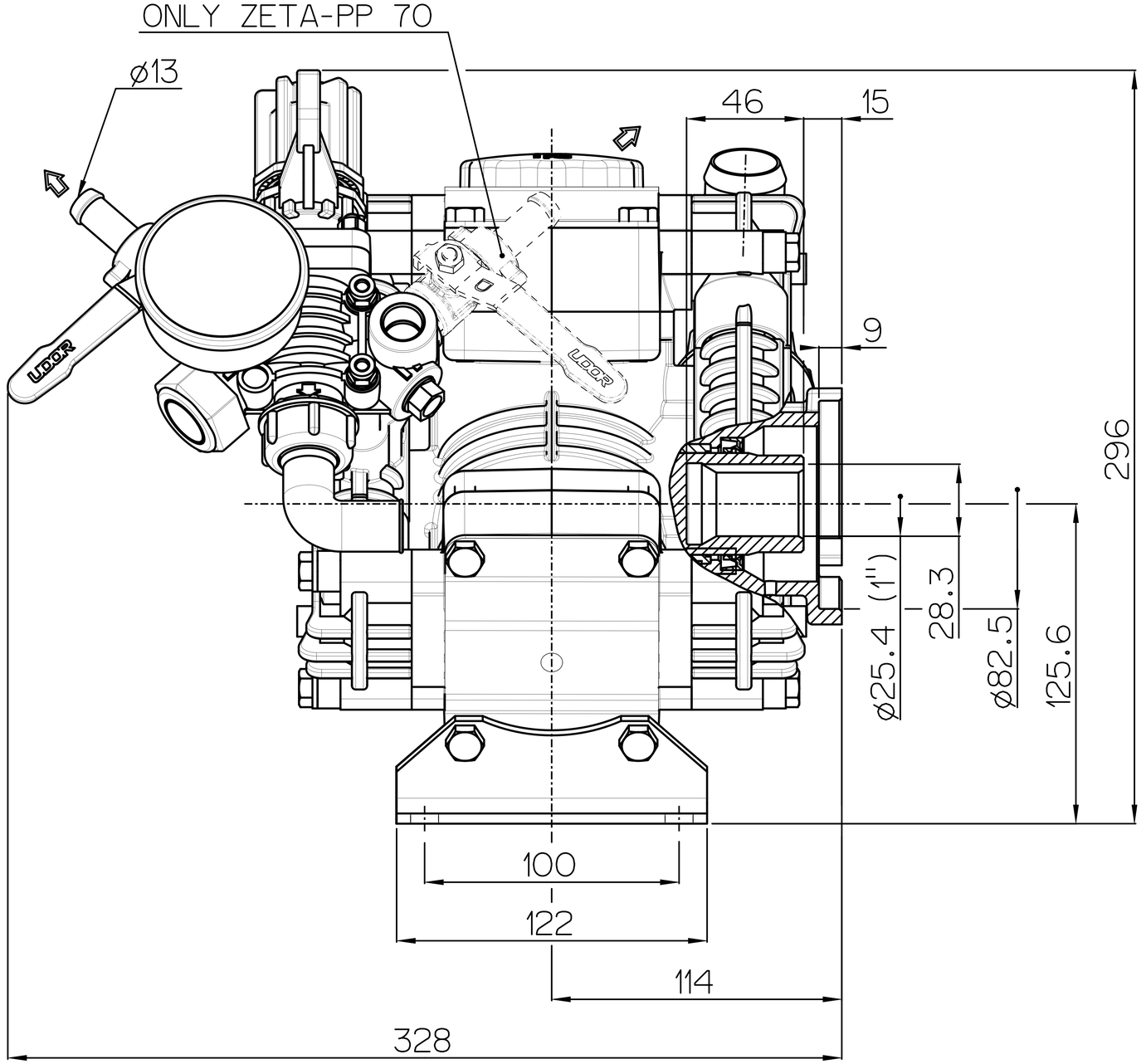
ONLY ZETA-PP 70
ø13
46
15
9
296
ø25.4 (1'')
28.3
ø82.5
125.6
100
122
114
328