UDOR WATER POWER

Serie / *Series*

ZETA-PP 42

210037

PUMP ZETA-PP 42 MI-1"+DL-PP1

KIT 617		KIT 76		KIT 81	
671002		693005		664002	
✱		■		●	
CODICE *CODE*	Q.TA' *Q.TY*	CODICE *CODE*	Q.TA' *Q.TY*	CODICE *CODE*	Q.TA' *Q.TY*
090315	3	110513	6	010216	3
110513	6	636005	6	030187	3

VERSIONI / *VERSIONS*

ZETA-PP 42 MI-1"

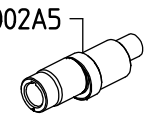

ZETA-PP 42 GR

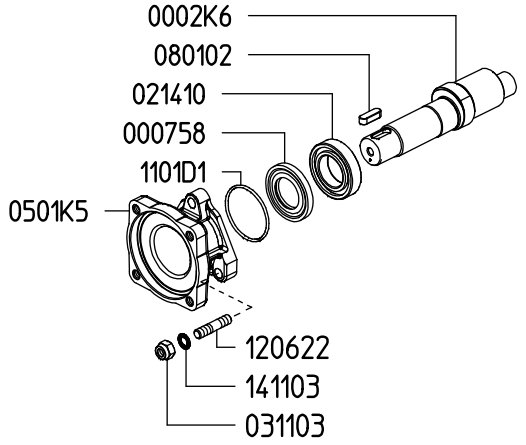

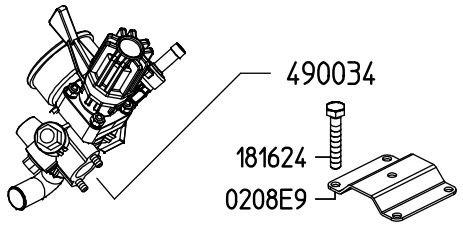

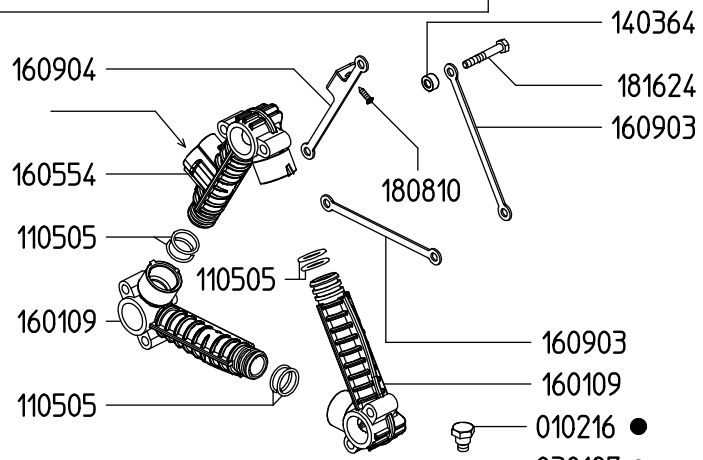

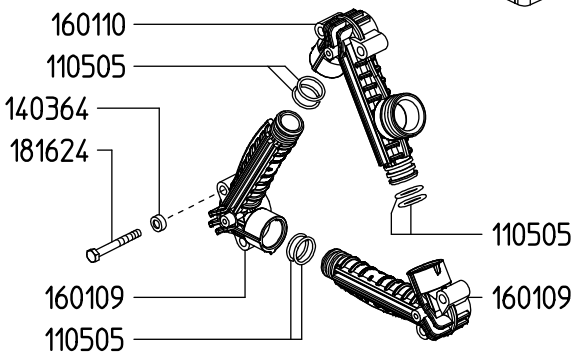

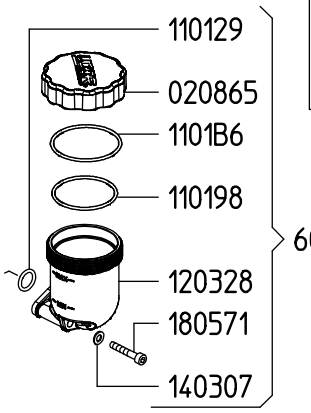

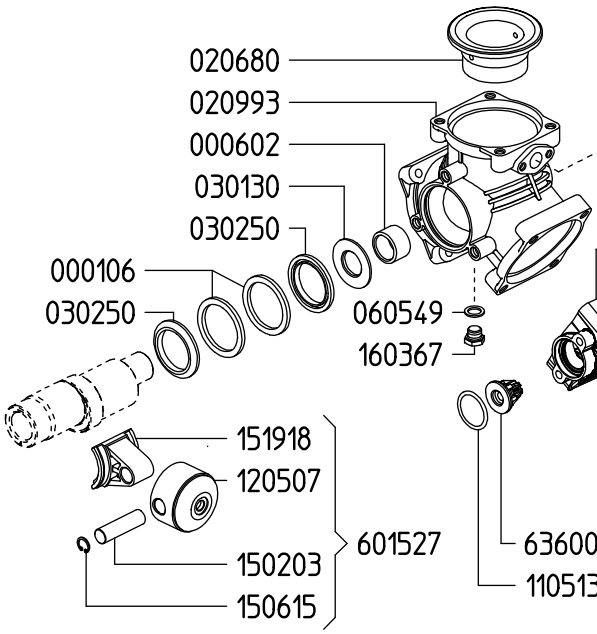

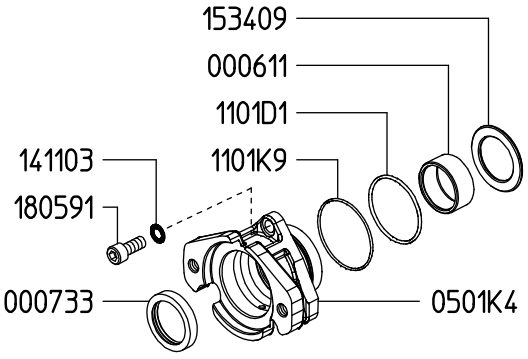

Aspirazione / Inlet

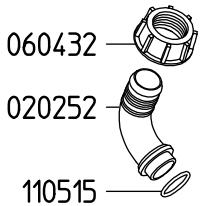

Mandata / Outlet

