DIMENSIONS / DIMENSIONES / ABMESSUNGEN / DIMENSIONES / DIMENSIONI

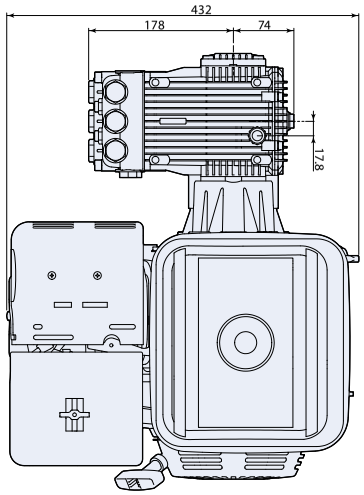

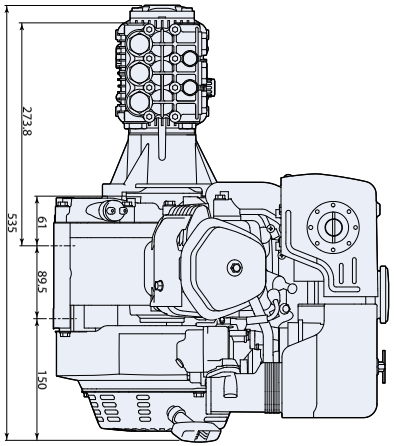

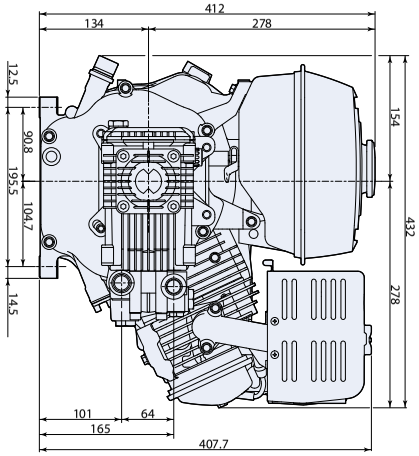

ANNOVI REVERBERI S.p.A.
Via Martin Luther King, 3 - 41122 Modena (Italy)
Tel. (+39) 059.414.411 - Fax (+39) 059.253.505
E - Mail: industria@annovireverberi.it

Pump type
Type de pompe
Pumpetyp
Tipo de bomba
Tipo pompa

DIRECT DRIVE RKV



TECHNICAL DATA / DONNEES TECHNIQUES / TECHNISCHE ANGABEN
CARACTERISTICAS TECNICAS / CARATTERISTICHE TECNICHE

PUMP TYPE TYPE DE POMPE PUMPETYP TIPO DE BOMBA TIPO POMPA	CAPACITY DEBIT LEISTUNG CAUDAL PORTATA		PRESSURE PRESSION DRUCK PRESION PRESSIONE		RPM TOURS/1' U.P.M. REVOLUCIONES/1' N° GIRI/1'	WEIGHT POIDS GEWICHT PESO PESO
	l/min	gpm (US)	bar	psi		Kg
RKV 4 G20 HONDA GX 270-QX-G4	15,1	4	140	2000	3400	35
RKV 4 G30 HONDA GX 270-QX-Q4	15,1	4	205	3000	3400	35,5

ATTENTION:
ATTENTION:
ACHTUNG:
ATENCION:
ATTENZIONE:

- This manual must be read before beginning installation of the unit.
- Ce livret doit être lu avant d'installer et d'employer le produit.
- Das vorliegende Handbuch ist vor der Installation und dem Gebrauch des Produkts aufmerksam zu lesen.
- Este manual debe ser leído antes de proceder a la instalación y uso del producto.
- Il presente libretto va letto prima di procedere all'installazione ed uso del prodotto.

cod. 20030_DIRECT_DRIVE_RKV

DIRECT DRIVE RKV

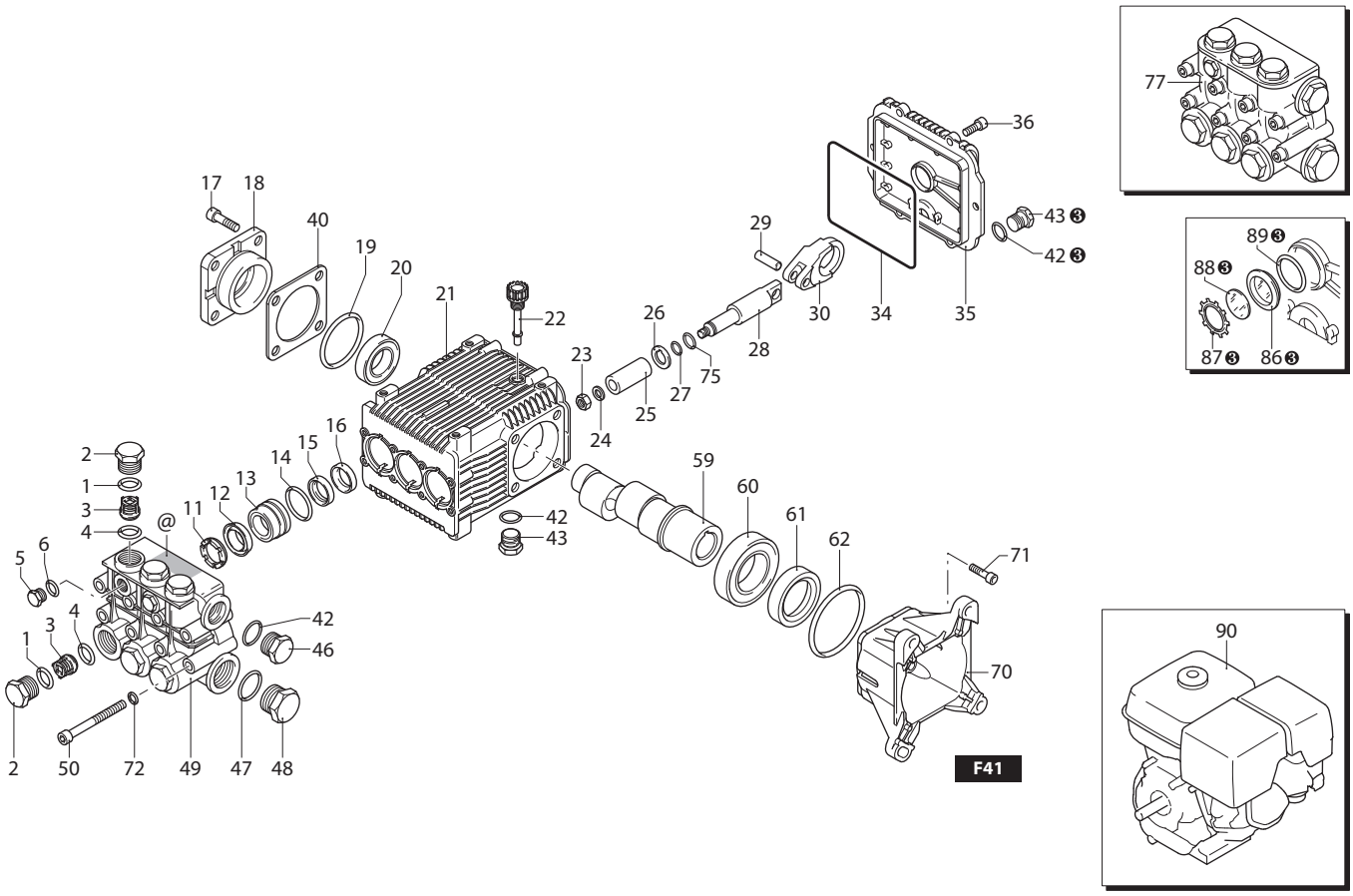

UN003352-BQ

KIT RICAMBI / *PART KITS*

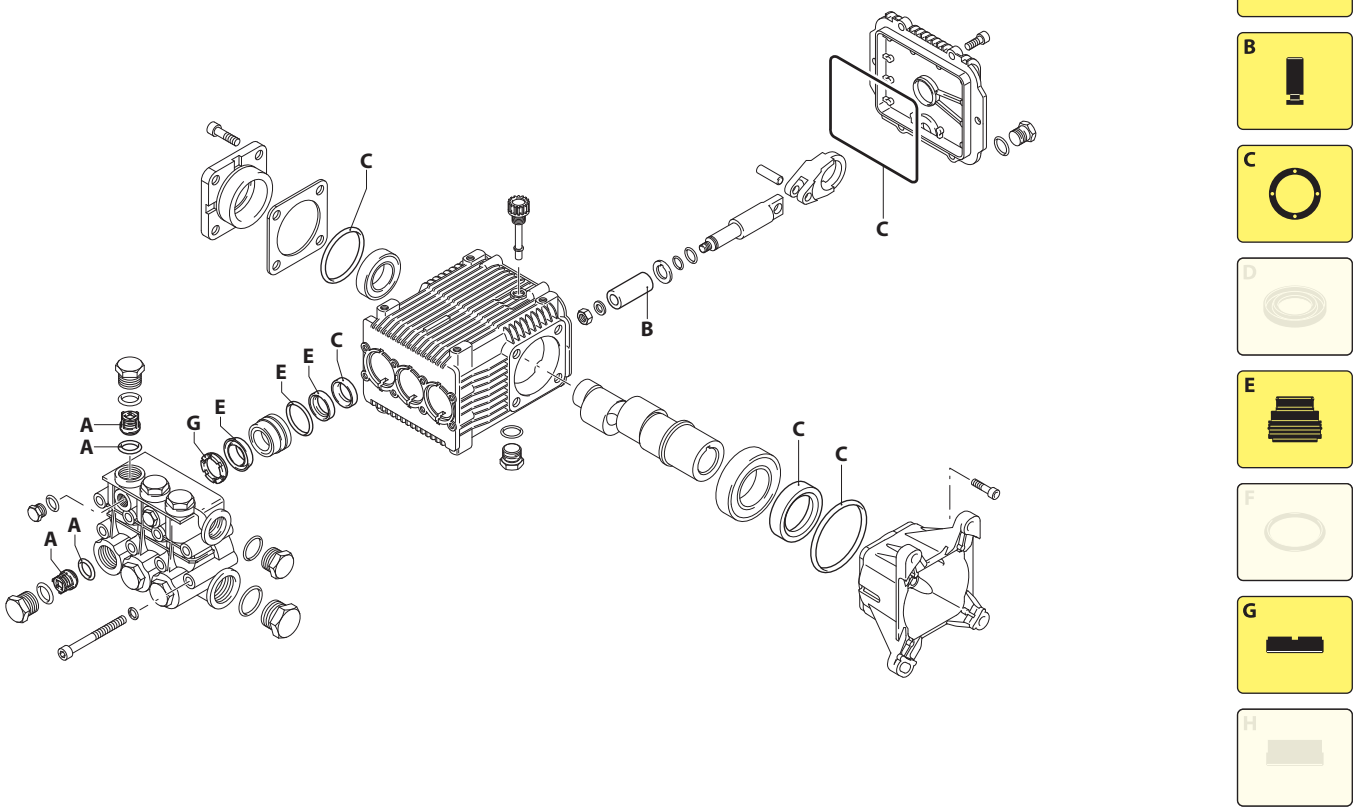

UN003353-BQ

228 Series

DIRECT DRIVE RKV

4 G20 (20880)
4 G30 (20882)

Pos.	Cod.	Denominazione		Description	Qt	Note
1	960160	Guarnizione OR	Ø 17,86x2,62	O-ring	6	
2	960090	Tappo		Plug	6	● ◔ C=54Nm
	1380740	Tappo		Plug	6	❑ ◔ C=54Nm
3	889052	Valvola completa		Complete valve	6	
4	880830	Guarnizione OR	Ø 15,54x2,62	O-ring	6	
5	880581	Tappo	1/4" G	Plug	2	● ◔ C=15Nm
	1380690	Tappo	1/4" G nickel	Plug	2	❑ ◔ C=15Nm
6	820510	Guarnizione OR	Ø 10,82x1,78	O-ring	2	
11	960110	Anello	appoggio Ø18	Ring	3	
12	1382740	Tenuta acqua	Ø 18	Water seal	3	
13	1380090	Guida pistone	Ø 18	Piston guide	3	
14	961240	Guarnizione OR	Ø 31,47x1,78	O-ring	3	
15	880330	Tenuta acqua	Ø 18	Water seal	3	
16	1383130	Anello	tenuta	Ring	3	
17	850370	Vite	TCEI M8x16	Screw	4	C=24,5Nm
18	1380050	Supporto	cuscinetto chiuso	Support	1	
19	640030	Guarnizione OR	Ø 59,99x2,62	O-ring	1	
20	2280340	Cuscinetto		Bearing	1	
21	1382770	Corpo pompa		Pump body	1	
22	880130	Tappo		Plug	1	
23	962010	Dado		Nut	3	◔ C=20Nm
24	962000	Rondella		Washer	3	
25	1380940	Pistone	Ø 18	Piston	3	
26	1380950	Disco		Plate	3	
27	600180	Guarnizione OR	Ø 7,66x1,78	O-ring	3	
28	1380920	Pistone	di guida	Piston	3	
29	1380060	Spina		Pin	3	
30	1383050	Biella	alluminio	Connecting-rod	3	●
	1383020	Biella	bronzo	Connecting-rod	3	❑
34	1780510	Guarnizione OR	Ø 106x3	O-ring	1	
35	1789010	Coperchio	completo	Cover	1	
36	1343510	Vite	TCEI M6x14	Screw	6	C=10Nm
40	1380120	Spessore 0,10 mm		Shim 0.10 mm	1÷3	
	1380130	Spessore 0,19 mm		Shim 0.19 mm	1÷3	
	1380530	Spessore 0,25 mm		Shim 0.25 mm	1÷3	
	1382810	Spessore 0,05 mm		Shim 0.05 mm	1÷3	
42	740290	Guarnizione OR	Ø 14x1,78	O-ring	3	❸
43	1980740	Tappo	3/8" G ottone	Plug	2	❸ C=20Nm
46	1980740	Tappo	3/8" G ottone	Plug	1	●
	1981180	Tappo	3/8" G nickel	Plug	1	❑ C=20Nm
47	180101	Guarnizione OR	Ø 17,5x2	O-ring	1	
48	820361	Tappo	1/2" G ottone	Plug	1	●
	960870	Tappo	1/2" G nickel	Plug	1	❑ C=40Nm
49	2281460	Testa		Head	1	●
	2281590	Testa	nikelata	Head	1	❑
50	820150	Vite	TCEI M8x70	Screw	8	
59	2280130	Albero	marcato 8	Shaft	1	
60	1383150	Cuscinetto		Bearing	1	
61	621170	Tenuta olio		Oil seal	1	(a)
62	1380220	Guarnizione OR	Ø 72,75x1,78	O-ring	1	
70	2281510	Flangia	F41	Flange	1	
71	180030	Vite	TCEI M8x20	Screw	4	C=24,5Nm
72	1381850	Rondella		Washer	8	
73	820440	Vite	M6x6	Screw	1	
75	1080401	Anello	antiestrusione	Ring	3	
77	2289208	Premontaggio testa		Head assembly	1	●
	2289223	Premontaggio testa		Head assembly	1	❑
86	1260250	Indicatore livello		Level gauge	1	❸
87	1260430	Anello		Ring	1	❸
88	1780690	Disco		Plate	1	❸
89	1140450	Guarnizione OR	Ø 20,24x2,62	O-ring	1	❸
90	4925	Motore	HONDA GX270	Motor	1	8,4 HP

❸ Compreso nel cod. 1789010 / *Part of part n° 1789010*

KIT RICAMBI - *PART KITS*

A=KIT 1828 valvole *valves*		B=KIT 2757 ø 18 pistoni *pistons*		C=KIT 1856 tenute olio *oil seals*		E=KIT 1857 ø 18 tenute acqua *water seals*	
Pos.	Q.ty	Pos.	Q.ty	Pos.	Q.ty	Pos.	Q.ty
3	6	25	3	16	3	12	3
4	6			19	1	14	3
				34	1	15	3
				61	1		
				62	1		

G=KIT 1829 ø 18 anelli appoggio *support rings*							
Pos.	Q.ty	Pos.	Q.ty	Pos.	Q.ty	Pos.	Q.ty
11	3						

SIMBOLOGIA - *SYMBOLS*

● Per / *For* **XMV 4 G20** (Honda) **cod. 20880**

❑ Per / *For* **XMV 4 G30** (Honda) **cod. 20882**

C Tolleranza coppia di serraggio +0÷-10% / *Tightening torque tolerance +0÷-10%*

◔ Avvitare con Loxeal 55-14 / *Screw with Loxeal 55-14*

(a) Montare anello tenuta con attrezzo cod. 1781000 / *Fit the seal with tool code nr. 1781000*

@ Posizionamento targa di identificazione / *Identification plate positioning*

PARTI SPECIALI IN VITON *SPECIAL PARTS*



Cod. - *Part n°*	Denominazione - *Description*	Q.tà - *Q.ty*
2809	Tenute acqua / *Water seals* ø 18	1

Olio - *Oil*		Additivo - *Additive*	
Tipo / *Type*	Quantità / *Quantity*	Tipo / *Type*	Quantità / *Quantity*
SAE 15W40	0,415 Kg	ROCOL ASO/R	0,023 Lt

GB ***TORQUE WRENCH SETTINGS***

For the torque wrench see spare parts page list.

LUBRICATION

Before starting the pump, check the oil level in the pump. 0,415 kg of "SAE 15W40" is to be used. Change the oil after the first 50 working hours and then after every 500 working hours.

F ***COUPLES DE SERRAGE***

Pour les couples de serrage voir liste page rechanges.

LUBRIFICATION

Avant la mise en service de la pompe s'assurer que l'huile dans le carter soit à son juste niveau. L'huile à utiliser est "SAE 15W40" 0,415 kg. Changer l'huile après les premières 50 heures de fonctionnement et succesivement toutes les 500 heures de travail.

D ***ANZUGSMOMENTE***

Für Anzugsmomente siehe Ersatzteilseiteliste.

SCHMIERUNG

Vor der Inbetriebnahme der Pumpe Ölstand im Kurbelgehäuse überprüfen. Zur Ölfüllung 0,415 kg "SAE 15W40" verwenden. Ölwechsel nach den ersten 50 Betriebsstunden und dann alle 500 Betriebsstunden vornehmen.

E ***PARES DE TORSION***

Para los pares de torsión ver la lista pagina repuestos.

LUBRICACION

Antes de poner en funcionamiento la bomba asegurarse que el nivel de aceite en el carter sea justo. El aceite que debe utilizarse es "SAE 15W40" en la cantidad de 0,415 kg. Cambiar el aceite después de las primeras 50 horas de funcionamiento y sucesivamente cada 500 horas de trabajo.

I ***COPPIE DI SERRAGGIO***

Per le coppie di serraggio vedere distinta pagina ricambi.

LUBRIFICAZIONE

Prima dell'avviamento della pompa assicurarsi che l'olio nel carter sia al giusto livello. L'olio da usare è "SAE 15W40" nella quantità di 0,415 kg. Sostituire l'olio dopo le prime 50 ore di funzionamento e successivamente ogni 500 ore di lavoro.