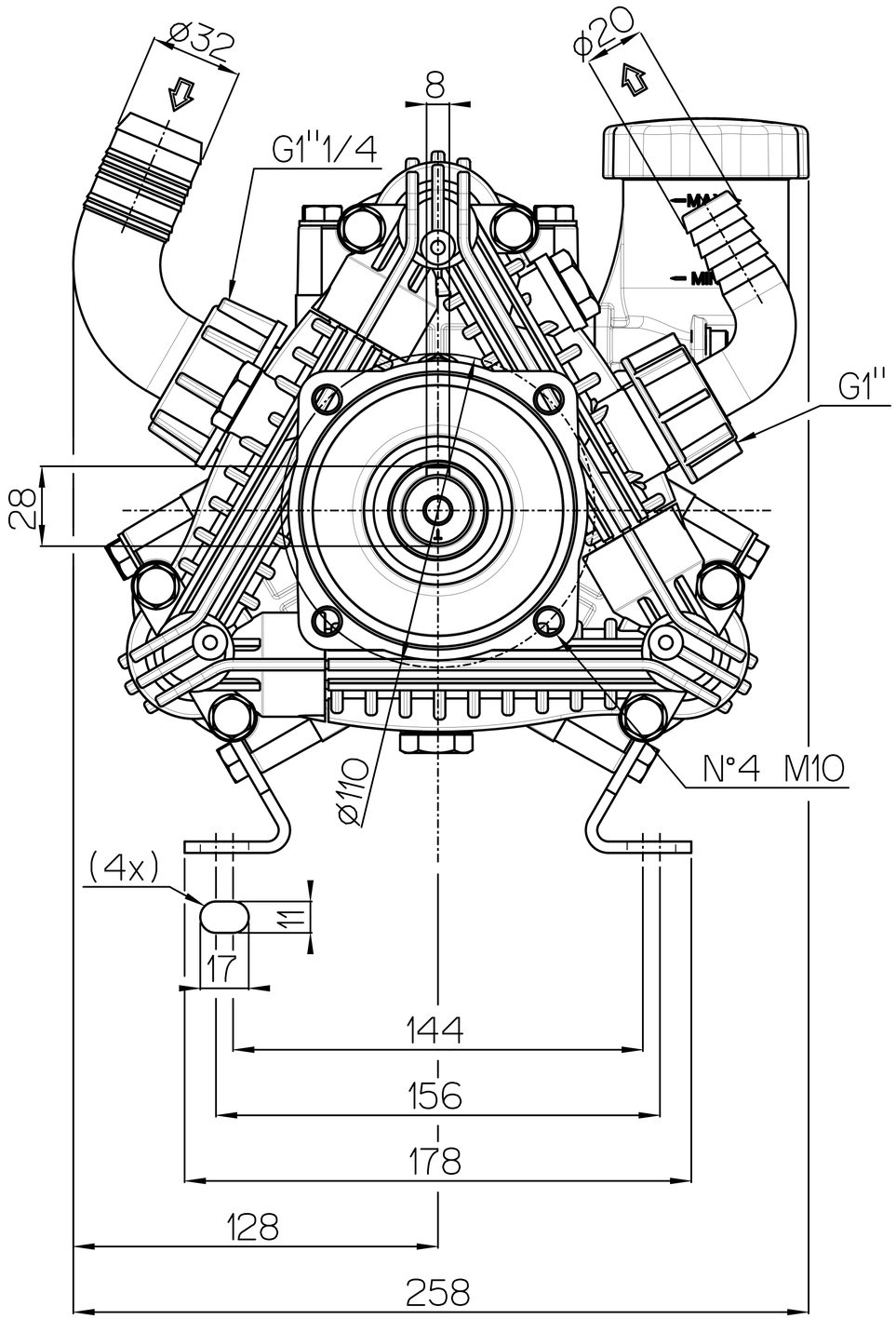
ø32
ø20
8
G1''1/4
G1''
28
N°4 M10
ø110
(4x)
11
17
144
156
178
128
258

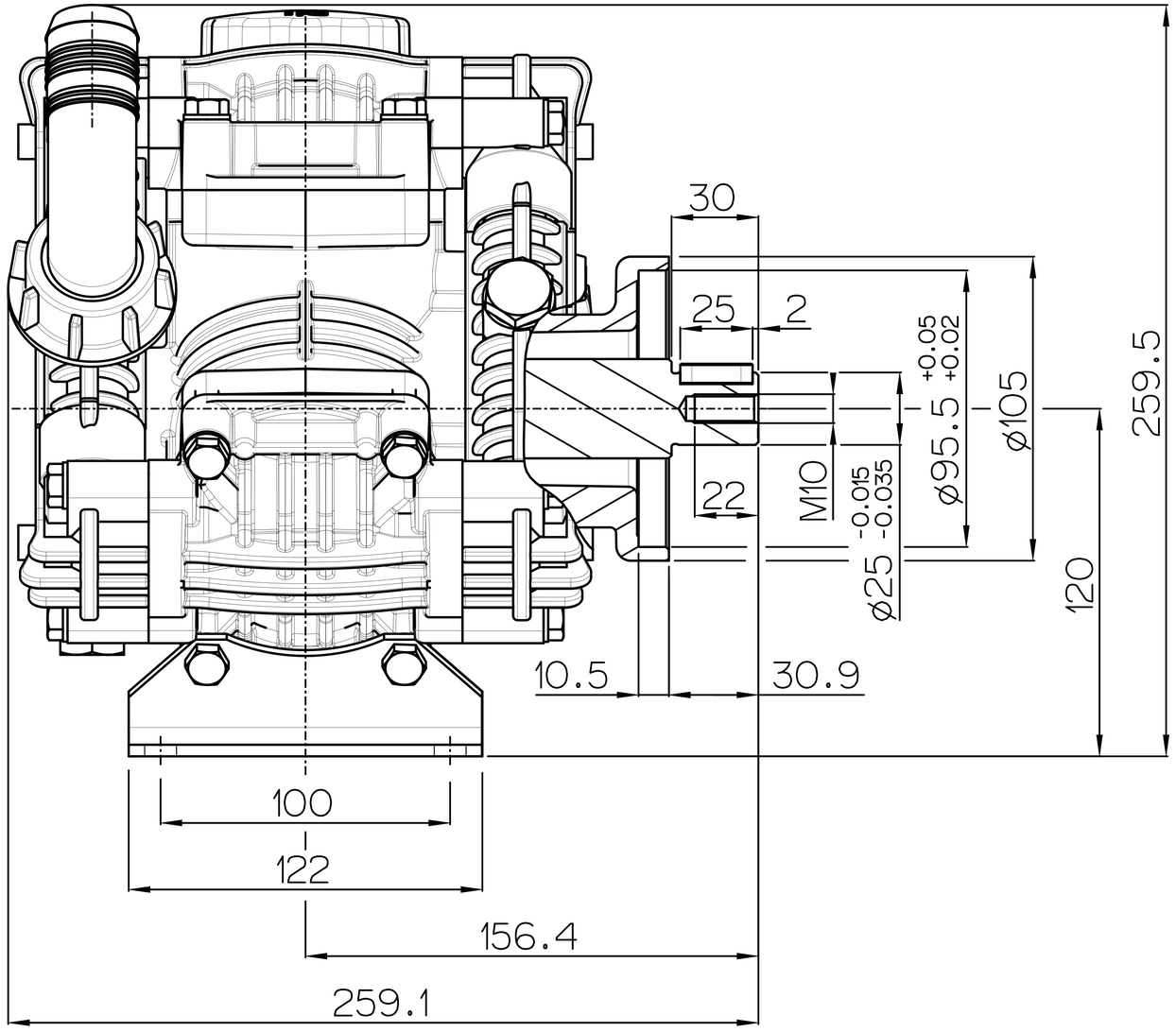
30
25
2
22
M10
ø95.5 +0.05 +0.02
ø105
ø25 -0.015 -0.035
259.5
120
10.5
30.9
100
122
156.4
259.1