Tolleranze generali
UNI EN 22768-1 m
UNI EN 22768-2 K

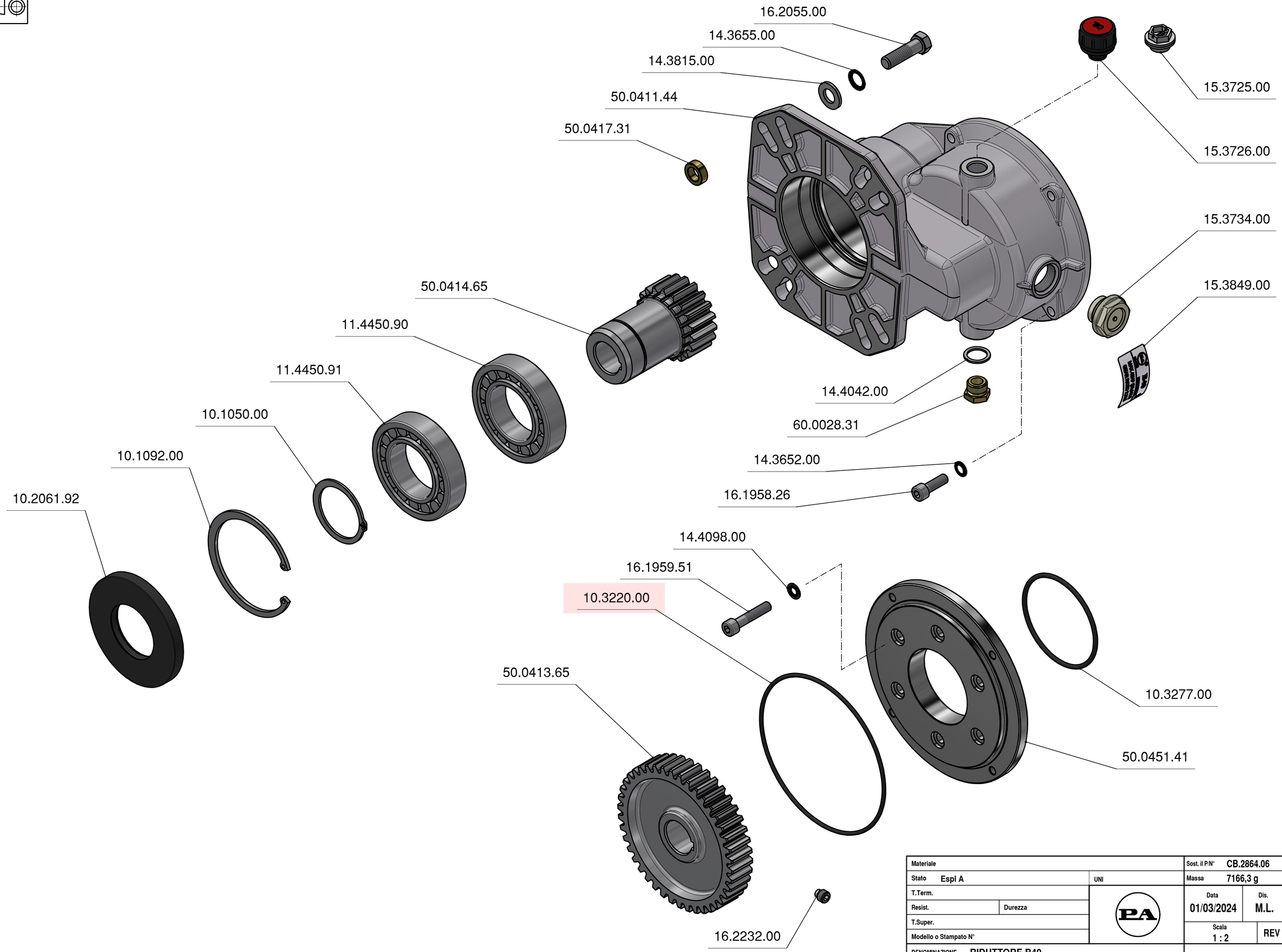

00	SOSTITUITA VITE 16.1958.31 CON 16.1959.51. AGGIUNTI ETICHETTA (15.3849.00) E TAPPO KAPSTO (15.3725.00).	22/02/24 M.L.
00.1	SOSTITUITO CODICE 14.3653.00 CON 14.3655.00 E 14.3798.00 CON 14.3815.00.	15/04/24 M.L.

Modifiche

ATTENZIONE:
La Ditta P.A. S.p.A. si riserva tutti i diritti inerenti al presente disegno. A termini di legge ne viene vietata la riproduzione e la divulgazione.

Materiale			Sost. il P/N° CB.2864.06
Stato Espl A	UNI		Massa 7166,3 g
T.Term.		PA	Data 01/03/2024 · Dis. M.L. · Contr. P.F.
Resist.	Durezza		Scala 1 : 2 · REV 00.1
T.Super.			
Modello o Stampato N°			
DENOMINAZIONE RIDUTTORE B40 POMPA COMET ETW			DIS.N° 50.0450.00