Modello 1350

Versione:

Matricola:

Codice: **23656**

09/12/2013

400 V - 50 Hz

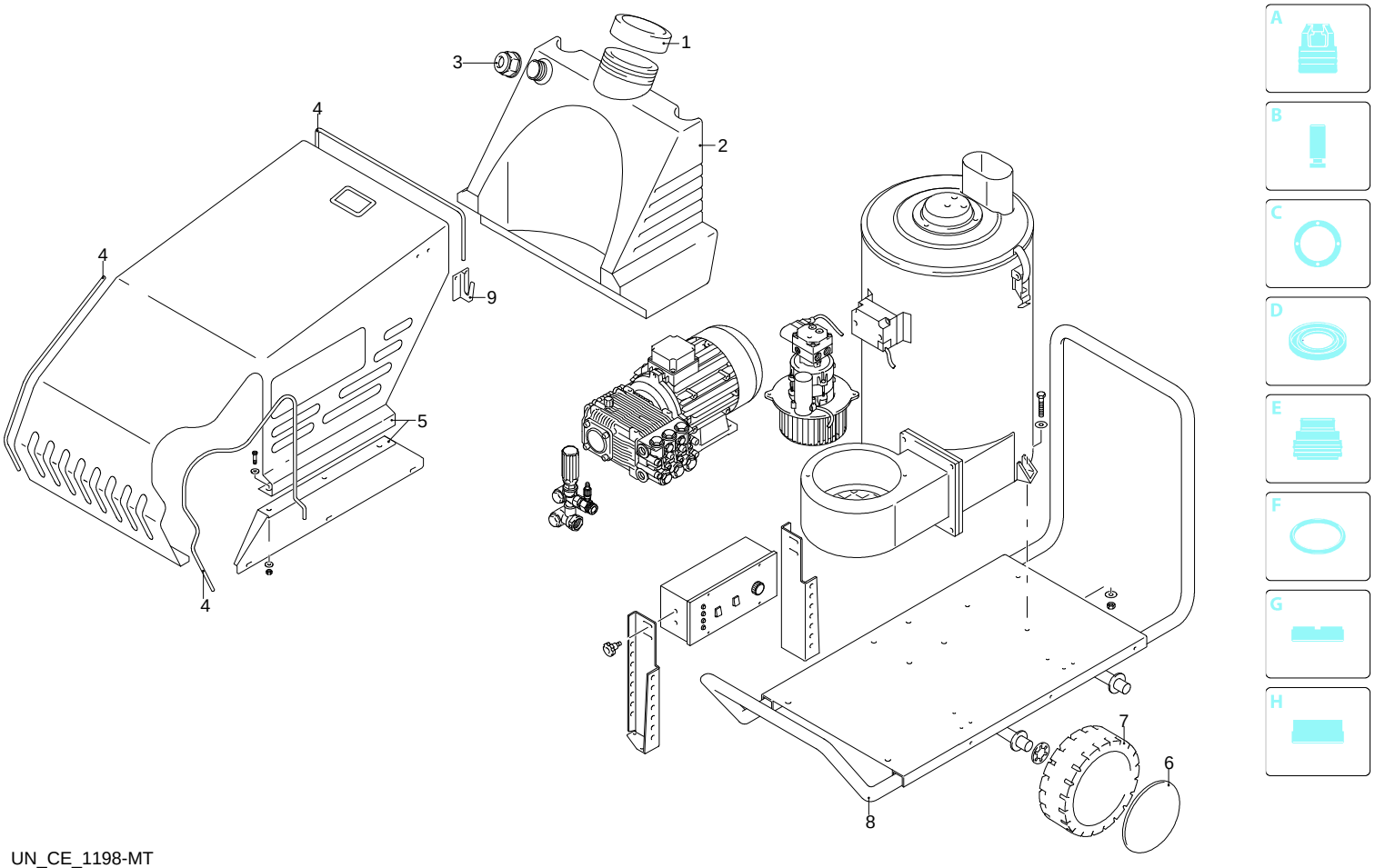

Validità	Pos.	Codice	Denominazione	Q
	1	50611	Tappo	1
	2	51421	Serbatoio	1
	3	51443	Tappo	1
	4	50601	Guarnizione	1
	5	51429	Cofano	1
	6	50628	Protezione	4
	7	50627	Ruota	4
	8	51417	Telaio	1
	9	51420	Porta-accessori	1

UN_CE_1198-MT

Modello 1350

Versione:

Matricola:

Codice: **23656**

09/12/2013

400 V - 50 Hz

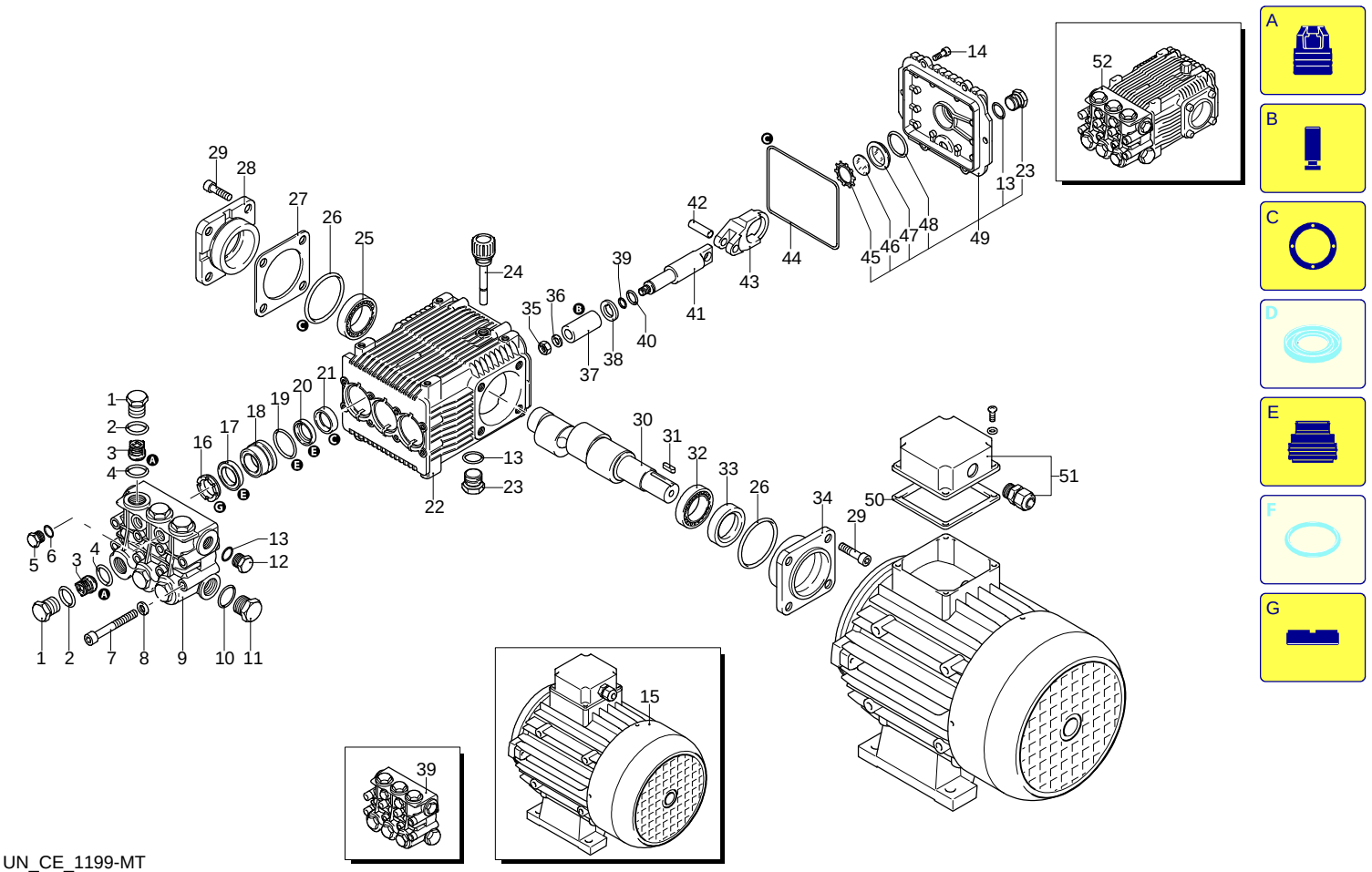

UN_CE_1199-MT

Validità	Pos.	Codice	Denominazione	Q
	1	960090	Tappo	6
	2	960160	Guarnizione OR	6
	3	1389051	Valvola completa	6
	4	880830	Guarnizione OR	6
	5	880581	Tappo	2
	6	820510	Guarnizione OR	2
	7	820150	Vite	8
	8	1381850	Rondella	8
	9	1381071	Testa	1
	10	180101	Guarnizione OR	1
	11	820361	Tappo	1
	12	1980740	Tappo	1
	13	740290	Guarnizione OR	3
	14	1343510	Vite	6
	15	44285	Motore	1
	16	960110	Anello	3
	17	1382740	Tenuta acqua	3
	18	1380090	Guida pistone	3
	19	961240	Guarnizione OR	3
	20	880330	Tenuta acqua	3
	21	1383130	Anello	3
	22	1382770	Corpo pompa	1
	23	1980740	Tappo	2
	24	880130	Tappo	1
	25	2280340	Cuscinetto	1
	26	640030	Guarnizione OR	2
	27	1380120	Spessore 0,10 mm	1
	27	1380130	Spessore 0,20 mm	1
	27	1380530	Spessore 0,25 mm	1
	27	1382810	Spessore 0,05 mm	1
	28	1380050	Supporto	1
	29	850370	Vite	8
	30	2280060	Albero	1
	31	1380520	Linguetta	1
	32	1383140	Cuscinetto	1
	33	180340	Anello	1
	34	1380040	Supporto	1
	35	962010	Dado	3
	36	962000	Rondella	3
	37	1380940	Pistone	3
	38	1380950	Disco	3
	39	1389272	Premontaggio testa	1
	40	1080401	Anello	3
	41	1380920	Pistone	3
	42	1380060	Spina	3
	43	1383050	Biella	3
	44	1780510	Guarnizione OR	1
	45	1260430	Anello	1
	46	1780690	Disco	1
	47	1260250	Indicatore livello	1
	48	1140450	Guarnizione OR	1
	49	1789010	Coperchio	1
	50	50068	Guarnizione	1
	51	50069	Scatola	1
	52	20638	Premontaggio pompa	1
	A	2864	Kit valvole	1
	B	2757	Kit pistoni	1
	C	1855	Kit tenute olio	1
	E	1857	Kit tenute acqua	1
	G	1829	Kit anelli appoggio	1

Modello 1350

Versione:
Matricola:
Codice: **23656**

09/12/2013

400 V - 50 Hz

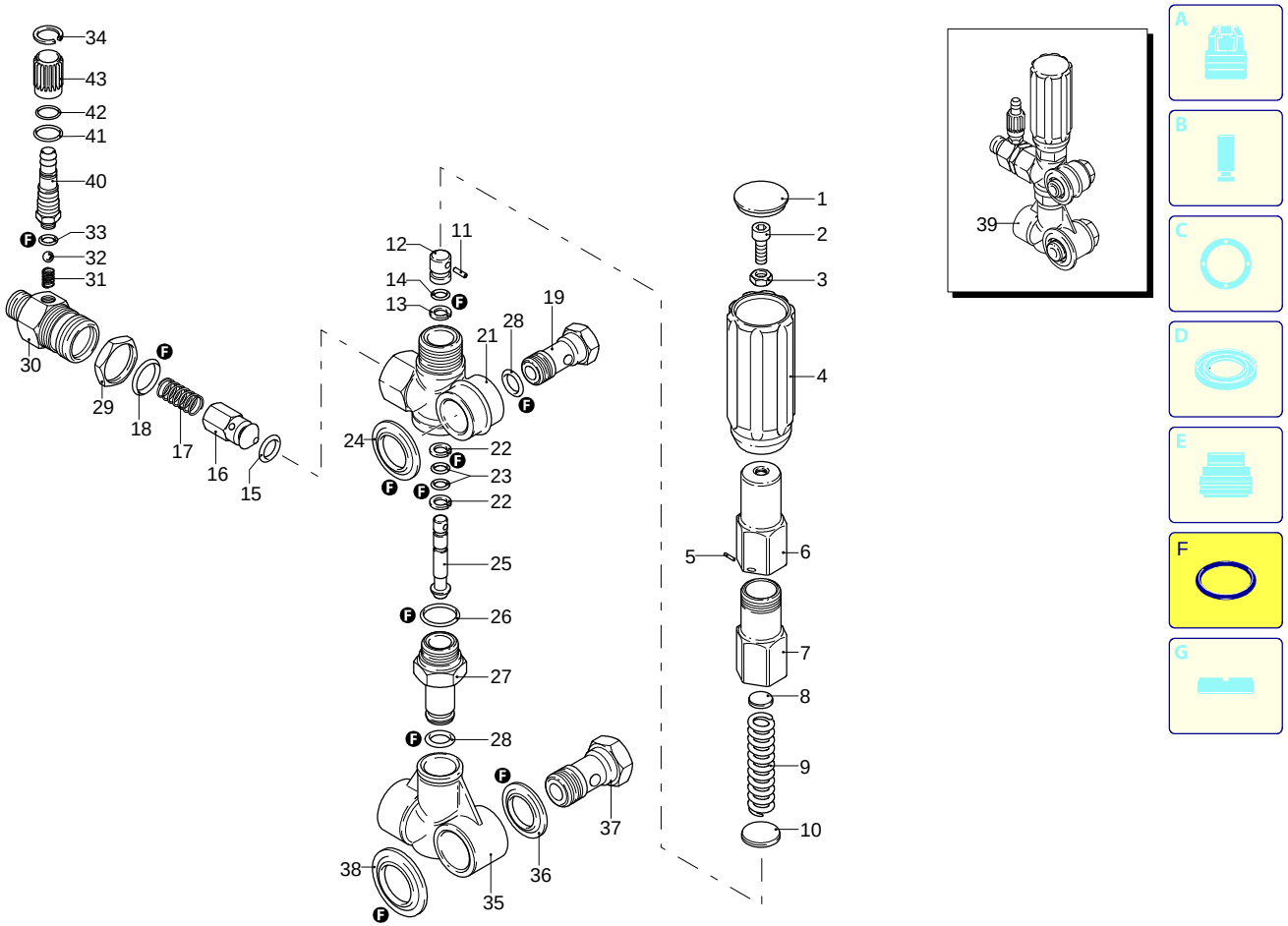

Validità	Pos.	Codice	Denominazione	Q
	1	1560580	Tappo	1
	2	540290	Vite	1
	3	1660210	Dado	1
	4	1560400	Manopola	1
	5	1080070	Spina	1
	6	1560420	Vite	1
	7	1560410	Guida	1
	8	1560440	Piattello	1
	9	1560350	Molla	1
	10	1080610	Piattello	1
	11	1080660	Spina	1
	12	1080540	Pistone	1
	13	391000	Guarnizione OR	1
	14	1080640	Anello	1
	15	1560150	Guarnizione OR	1
	16	1560100	Otturatore	1
	17	1560140	Molla	1
	18	180101	Guarnizione OR	1
	19	1540272	Vite	1
	21	1560010	Corpo valvola	1
	22	1080550	Anello	2
	23	480480	Guarnizione OR	2
	24	1560280	Rondella	1
	25	1560320	Pistone	1
	26	880270	Guarnizione OR	1
	27	1560051	Raccordo	1
	28	390080	Guarnizione OR	2
	29	1560510	Dado	1
	30	1560530	Raccordo	1
	31	1560520	Molla	1
	32	1250280	Sfera	1
	33	480480	Guarnizione OR	1
	34	1560660	Anello	1
	35	1540020	Collettore	1
	36	1540120	Rondella	1
	37	1540090	Raccordo	1
	38	1560290	Rondella	1
	39	20082	Valvola completa	1
	40	1560650	Portagomma	1
	41	800560	Guarnizione OR	1
	42	480560	Guarnizione OR	1
	43	1560670	Manopola	1
	F	2611	Kit guarnizioni	1

UN_CE_1200-MT

Modello 1350

Versione:

Matricola:

Codice: **23656**

09/12/2013

400 V - 50 Hz

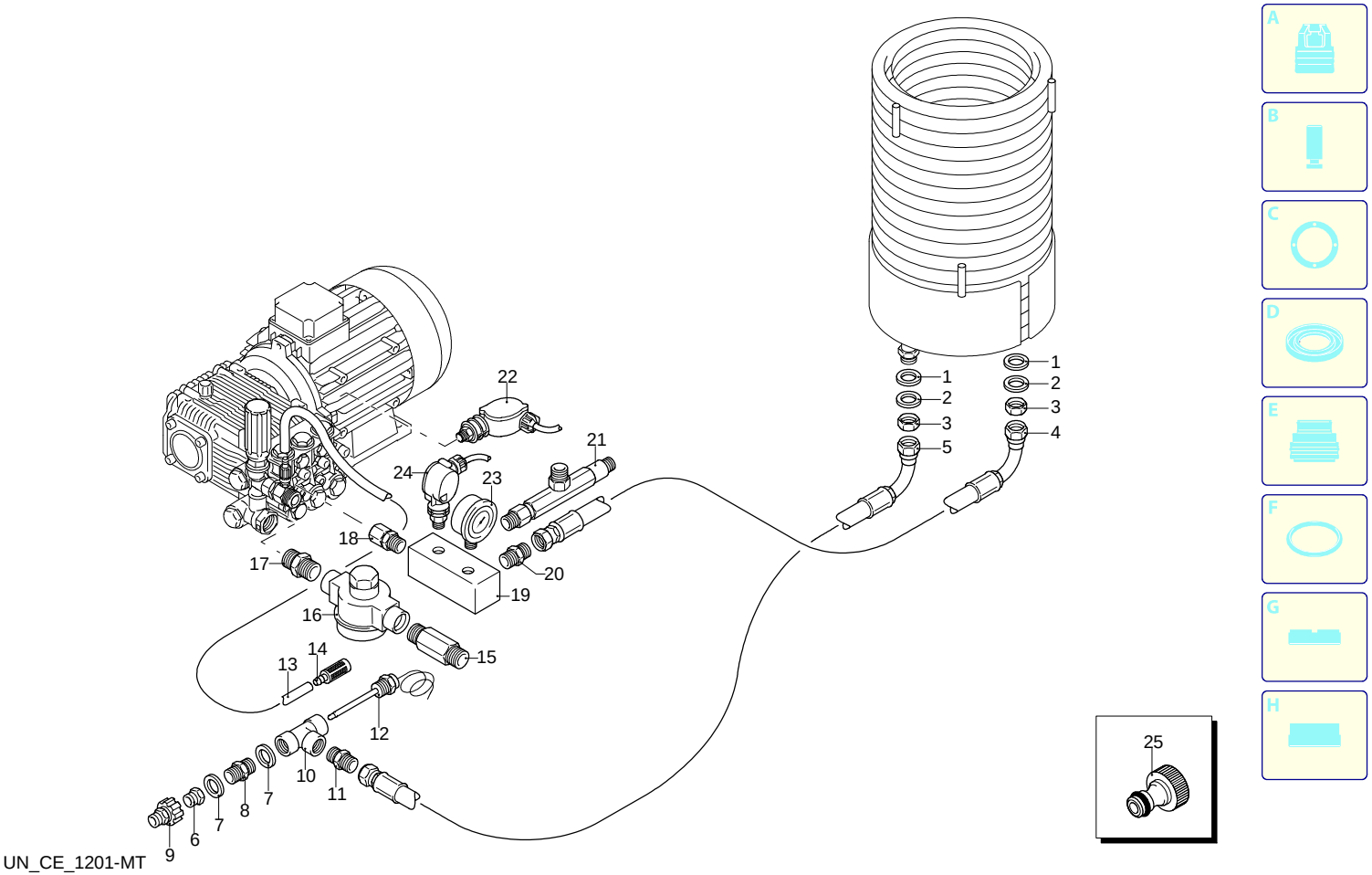

UN_CE_1201-MT

Validità	Pos.	Codice	Denominazione	Q
	1	50514	Rondella	1
	2	50541	Rondella	1
	3	50527	Dado	1
	4	51415	Tubo	2
	5	3260310	Tubo alta pressione	1
	6	50481	Raccordo	1
	7	50517	Rondella	2
	8	50463	Raccordo	1
	9	50480	Raccordo	1
	10	50461	Raccordo	1
	11	50463	Raccordo	1
	12	50322	Termostato	1
	13	50607	Tubo	1
	14	1341030	Filtro	1
	15	1560600	Raccordo	1
	16	3000	Filtro	1
	17	50488	Raccordo	1
	18	50466	Raccordo	1
	19	51416	Supporto	1
	20	50467	Raccordo	1
	21	3260110	Valvola di sicurezza	1
	22	51427	Pressostato	1
	23	51426	Manometro	1
	24	3260510	Pressostato	1
	25	50469	Portagomma	1

Modello 1350

Versione:

Matricola:

Codice: **23656**

09/12/2013

400 V - 50 Hz

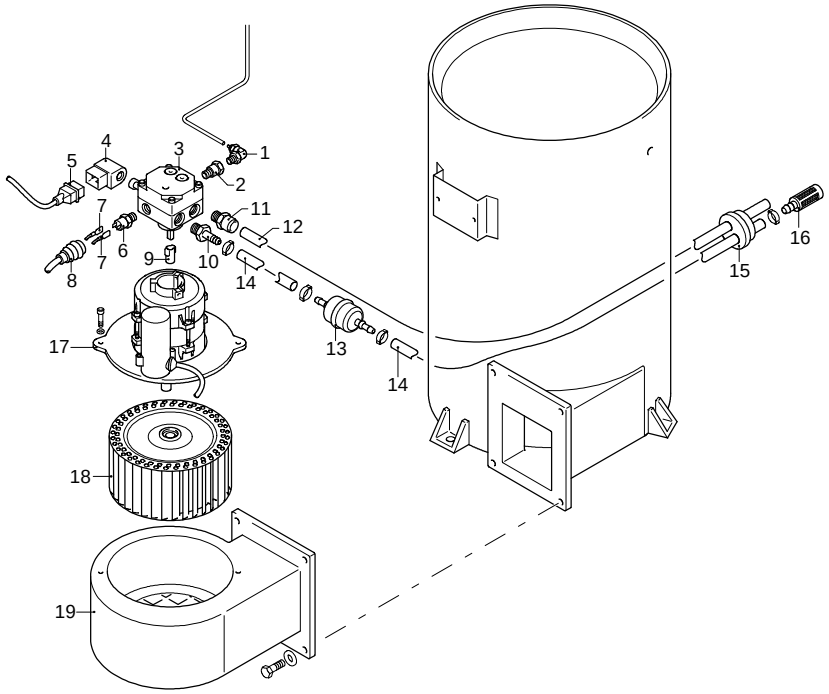

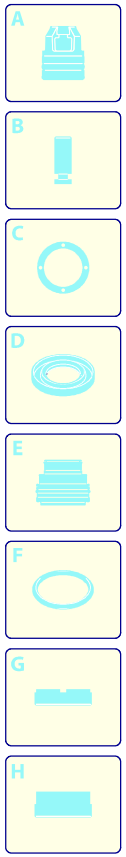

Validità	Pos.	Codice	Denominazione	Q
	1	50751	Raccordo	1
	2	50468	Raccordo	1
	3	3160310	Pompa	1
	4	3160320	Solenoide	1
	5	3161440	Cavo	1
	6	3260050	Pressostato	1
	7	3260370	Connettore	1
	8	3260380	Protezione	1
	9	3160300	Giunto	1
	10	50491	Portagomma	1
	11	50464	Raccordo	1
	12	50603	Tubo	1
	13	50747	Filtro	1
	14	50608	Tubo	1
	15	50595	Tappo	1
	16	1341030	Filtro	1
	17	50647	Motore	1
	18	50584	Ventola	1
	19	50590	Carter	1

Modello 1350

Versione:

Matricola:

Codice: **23656**

09/12/2013

400 V - 50 Hz

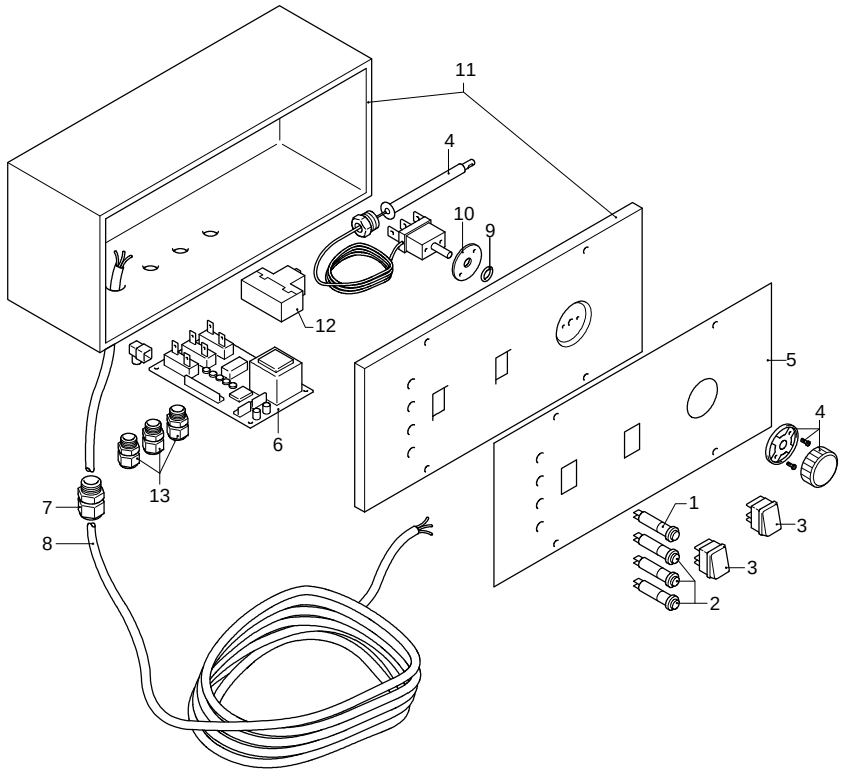

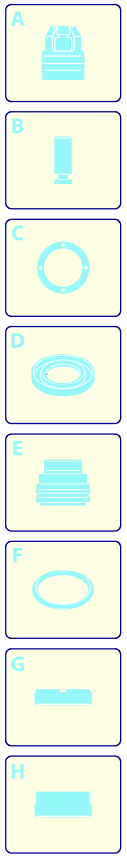

Validità	Pos.	Codice	Denominazione	Q
	1	3260120	Spia	1
	2	3260140	Spia	1
	3	50674	Interruttore	1
	4	50322	Termostato	1
	5	51424	Targa	1
	6	3260080	Scheda	1
	7	50577	Passacavo	1
	8	1760450	Cavo	1
	9	3260440	Guarnizione OR	1
	10	3260450	Guarnizione	1
	11	51428	Scatola	1
	12	1382060	Interruttore	1
	13	50577	Passacavo	3

UN_CE_1163-LT

Modello 1350

Versione:
Matricola:
Codice: **23656**

09/12/2013

400 V - 50 Hz

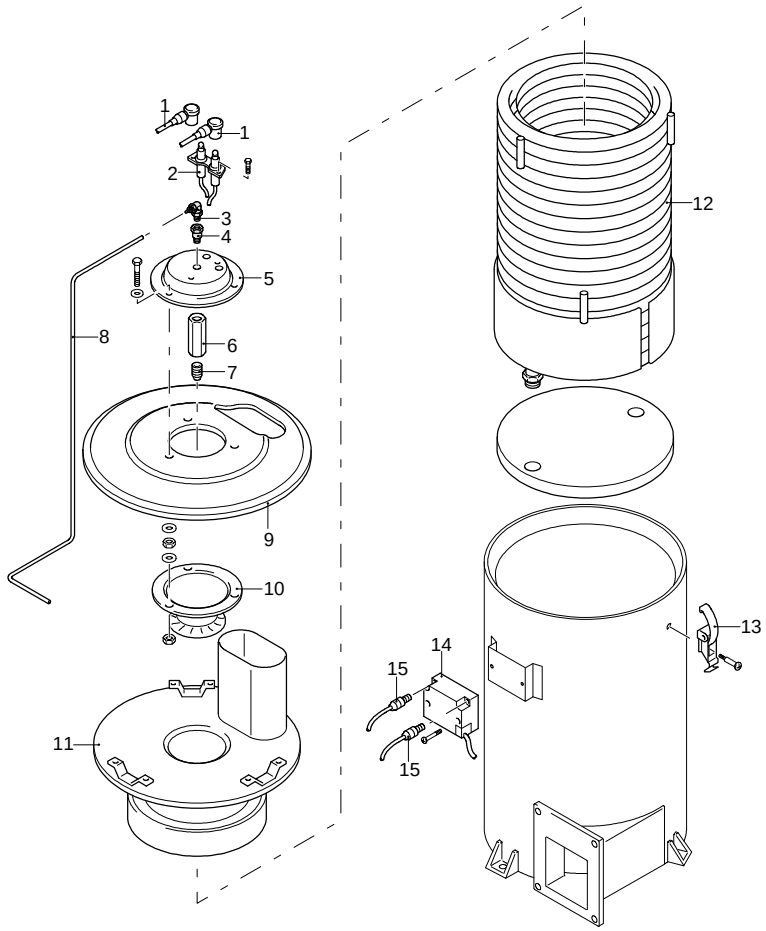

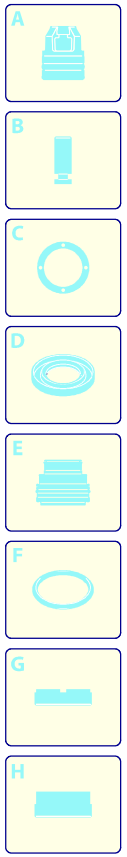

Validità	Pos.	Codice	Denominazione	Q
	1	3260520	Cavo	2
	2	50548	Elettrodo	1
	3	50751	Raccordo	1
	4	50468	Raccordo	1
	5	50586	Coperchio	1
	6	50465	Raccordo	1
	7	51130	Ugello	1
	8	50603	Tubo	1
	9	50586	Coperchio	1
	10	50588	Supporto	1
	11	50593	Coperchio	1
	12	50589	Resistenza	1
	13	50450	Gancio	4
	14	3260040	Trasformatore	1
	15	3260520	Cavo	2

Modello 1350

Versione:

Matricola:

Codice: **23656**

09/12/2013

400 V - 50 Hz

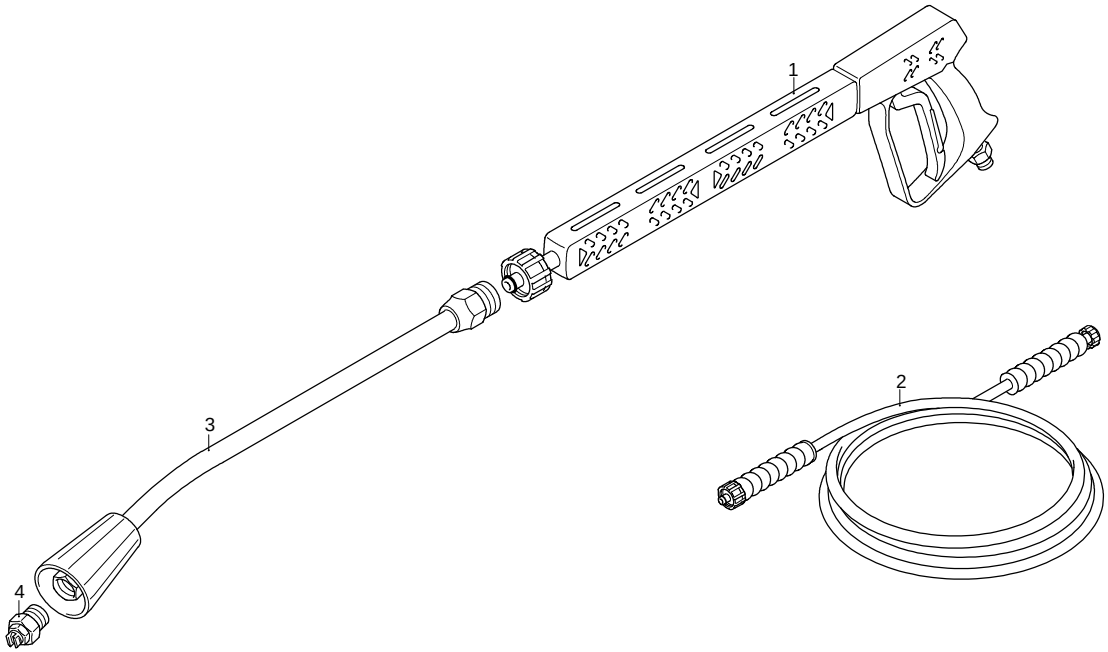

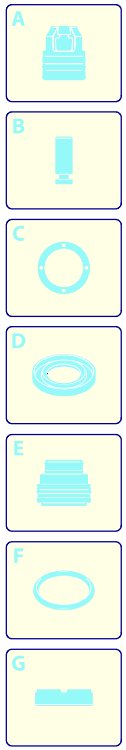

Validità	Pos.	Codice	Denominazione	Q
	1	41089	Pistola	1
	2	3160160	Tubo alta pressione	1
	3	40826	Lancia	1
	4	3083	Ugello	1

UN_CE_0482-FW