ANNOVI REVERBERI
The Power of Experience

133K X-TRA

Versione:
Matricola:
Codice: **14331**

14/04/2017

230 V - 50 Hz | **schuko**

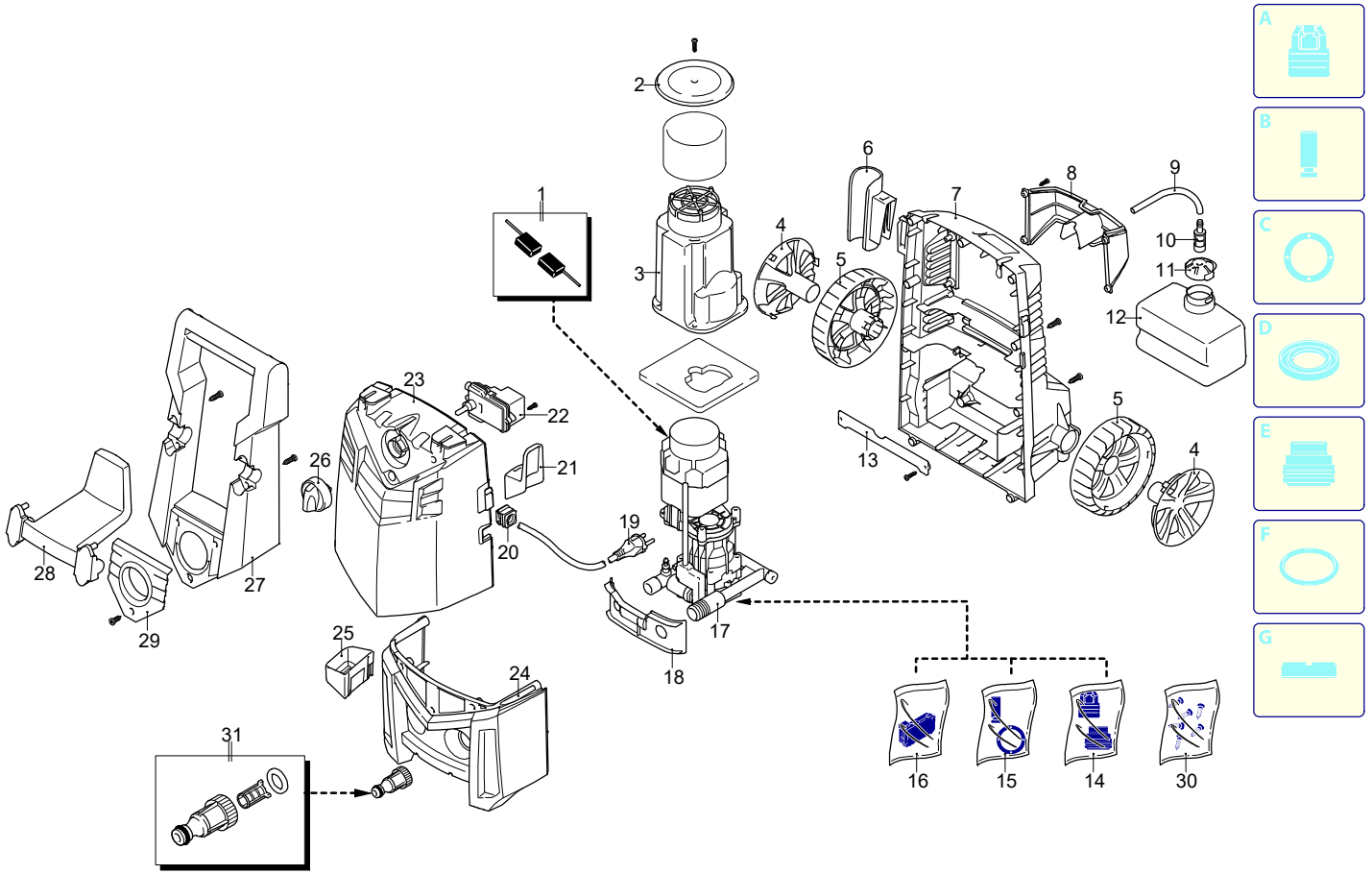

Validità	Pos.	Codice	Denominazione	Q
	1	3082600	Kit spazzola per motore	1
	2	4101930	Disco	1
	3	4100890	Convogliatore	1
	4	3085170	Protezione	2
	5	3085160	Ruota	2
	6	3085210	Supporto	1
	7	3085200	Base	1
	8	3085050	Protezione	1
	9	4221120	Tubo	1
	10	3440720	Filtro	1
	11	3085190	Tappo	1
	12	3085180	Serbatoio	1
	13	3085150	Protezione	1
	14	3081290	Kit valvole + tenute	1
	15	3081270	Kit pistoni + tenute	1
	16	3081280	Kit TSS	1
	17	4221750	Premontaggio elettropompa	1
	18	3085110	Protezione	1
	19	3082360	Cavo	1
	20	3080580	Pressacavo	1
	21	3085220	Porta-accessori	1
	22	4221070	Interruttore	1
	23	3085090	Cofano	1
	24	3085100	Protezione	1
	25	3085230	Porta-accessori	1
	26	3085080	Manopola	1
	27	3085070	Manico	1
	28	3085270	Porta-accessori	1
	29	3085030	Protezione	1
	30	3085140	Kit vite	1
	31	3082130	Kit attacco acqua	1

UN_CE_2148-CN

ANNOVI REVERBERI
The Power of Experience

133K X-TRA

Versione:
Matricola:
Codice: **14331**

14/04/2017

230 V - 50 Hz | **schuko**

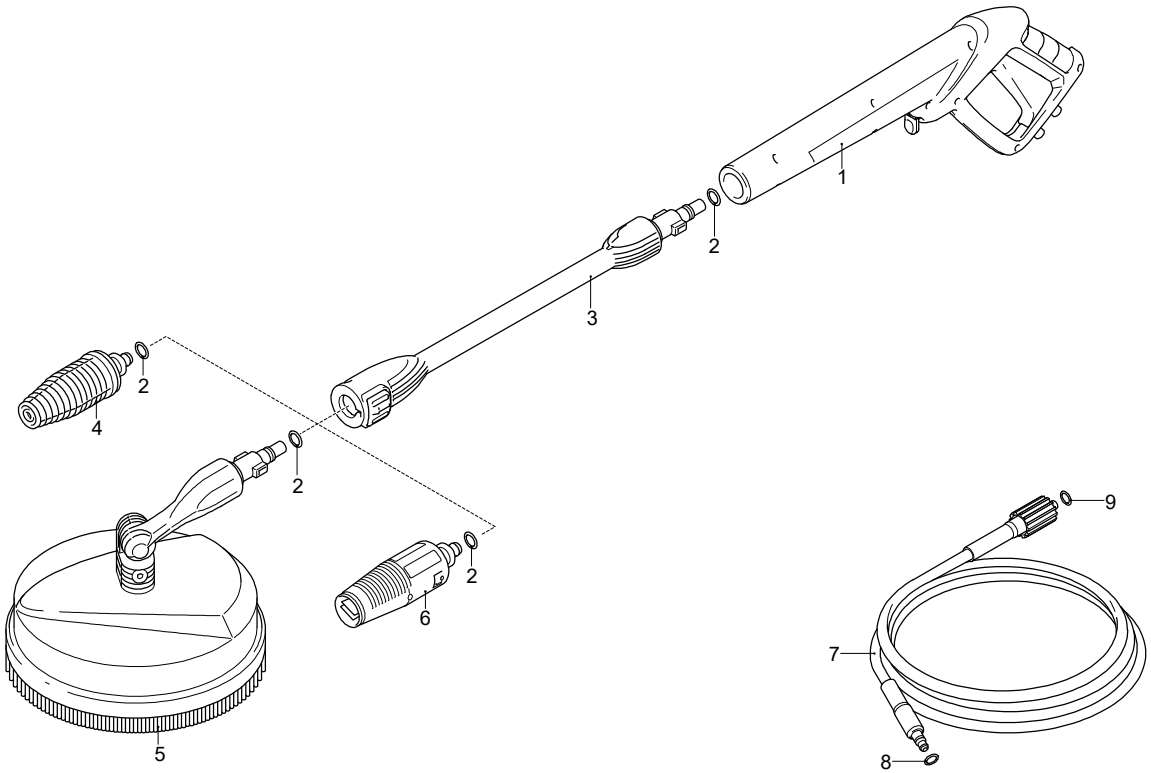

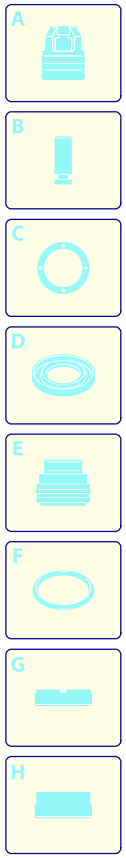

Validità	Pos.	Codice	Denominazione	Q
	1	4100786	Pistola	1
	2	3083700	Guarnizione OR	4
	3	4100775	Prolunga	1
	4	4100800	Testina	3
	5	3085280	Patio Cleaner	1
	6	4381810	Testina	1
	7	4100830	Tubo alta pressione	1
	8	3083380	Guarnizione OR	1
	9	3083400	Guarnizione OR	1

UN_CE_2149-CN