Modello 1320

Versione:

Matricola:

Codice: **25273**

27/01/2016

230 V - 50 Hz

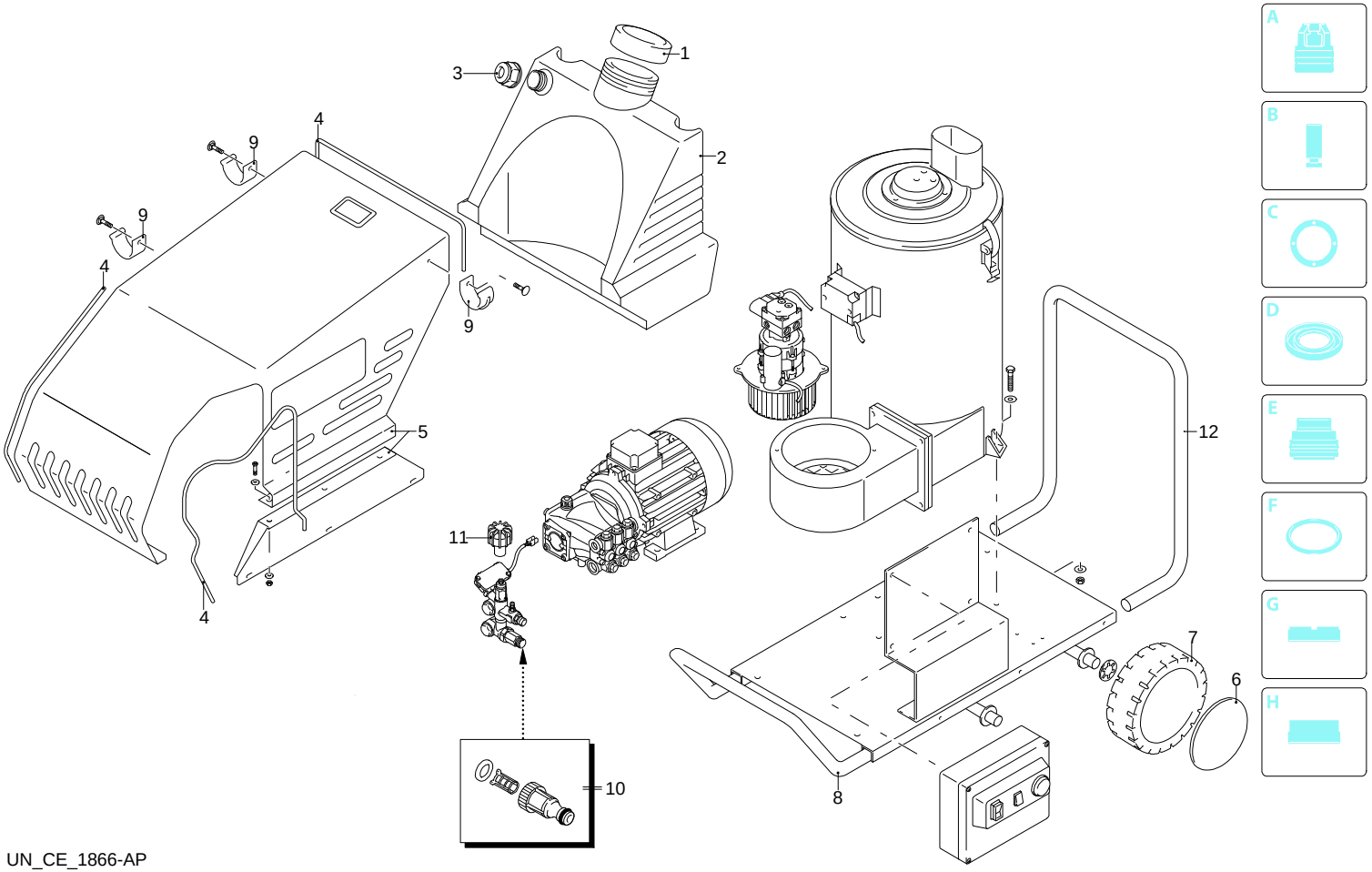

UN_CE_1866-AP

Validità	Pos.	Codice	Denominazione	Q
	1	50611	Tappo	1
	2	51421	Serbatoio	1
	3	51443	Tappo	1
	4	50601	Guarnizione	1
	5	51469	Cofano	1
	6	50628	Protezione	1
	7	50627	Ruota	1
	8	51470	Telaio	1
	9	51420	Porta-accessori	3
	10	3082130	Kit attacco acqua	1
	11	2360760	Manopola	1
	12	51471	Manico	1

Modello 1320

Versione:

Matricola:

Codice: **25273**

27/01/2016

230 V - 50 Hz

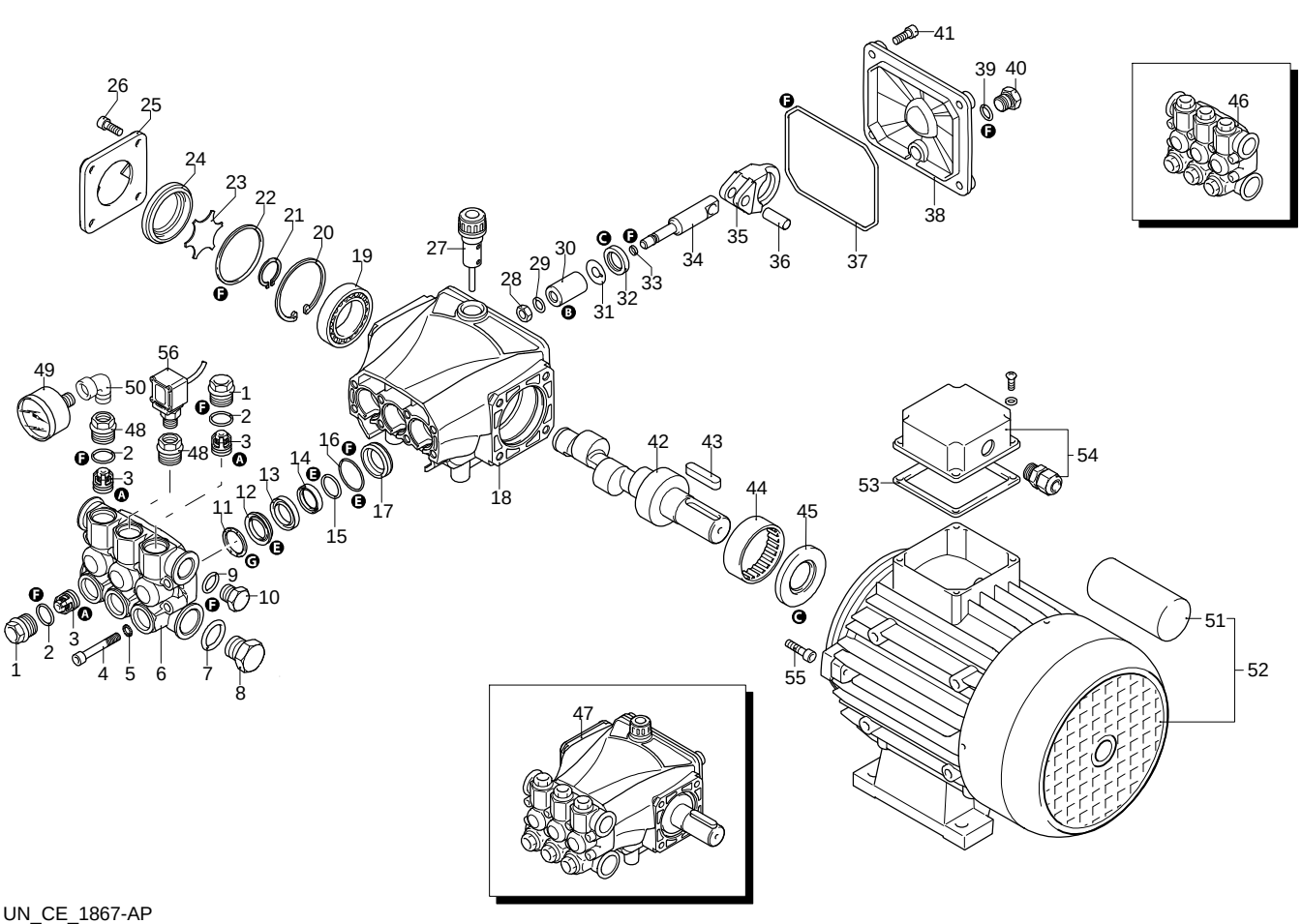

UN_CE_1867-AP

Validità	Pos.	Codice	Denominazione	Q
	1	3200110	Tappo	5
	2	1200690	Guarnizione OR	6
	3	2769050	Valvola completa	6
	4	800410	Vite	8
	5	1381550	Rondella	8
	6	3200020	Testa	1
	7	180101	Guarnizione OR	1
	8	820361	Tappo	1
	9	740290	Guarnizione OR	1
	10	1980740	Tappo	1
	11	1780140	Anello	3
	12	1780720	Tenuta acqua	3
	13	3200130	Guida pistone	3
	14	3200142	Guarnizione	3
	15	3200260	Anello	3
	16	770590	Guarnizione OR	3
	17	3200120	Guida pistone	3
	18	3200010	Corpo pompa	1
	19	1780490	Cuscinetto	1
	20	1260790	Anello	1
	21	1780550	Anello	1
	22	395081	Guarnizione OR	1
	23	3200090	Disco	1
	24	3200080	Indicatore livello	1
	25	3200070	Supporto	1
	26	1200430	Vite	4
	27	880130	Tappo	1
	28	1260110	Dado	3
	29	1260100	Rondella	3
	30	1260210	Pistone	3
	31	1260091	Disco	3
	32	1260460	Tenuta olio	3
	33	480480	Guarnizione OR	3
	34	3200060	Pistone	3
	35	3200040	Biella	3
	36	1780050	Spina	3
	37	2760280	Guarnizione OR	1
	38	3200030	Coperchio	1
	39	820510	Guarnizione OR	1
	40	880581	Tappo	1
	41	3200220	Vite	4
	42	3200300	Albero	1
	43	3200230	Linguetta	1
	44	1321190	Cuscinetto	1
	45	1260750	Anello	1
	46	3209200	Premontaggio testa	1
	47	23384	Premontaggio pompa	1
	48	3200430	Tappo	2
	49	3230	Manometro	1
	50	1465850	Raccordo	1
	51	51015	Condensatore	1
	52	44372	Motore	1
	53	50068	Guarnizione	1
	54	50099	Scatola	1
	55	1200430	Vite	1
	56	3520050	Pressostato	1
	A	2186	Kit valvole	1
	B	42467	Kit pistoni	1
	C	42468	Kit tenute olio	1
	E	42469	Kit tenute acqua	1
	F	42470	Kit guarnizioni	1
	G	2745	Kit anelli appoggio	1

Modello 1320

Versione:
Matricola:
Codice: **25273**

27/01/2016

230 V - 50 Hz

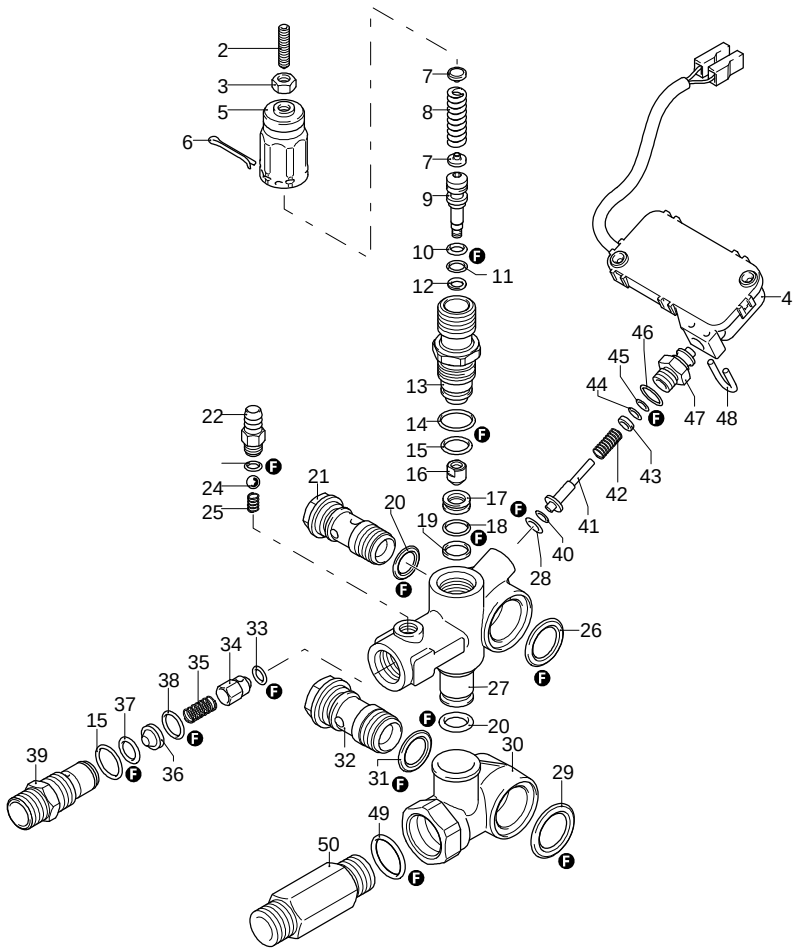

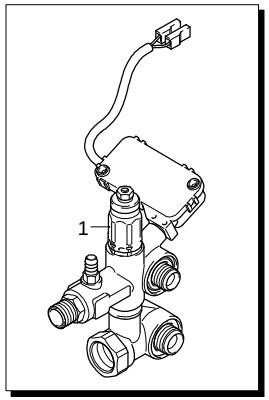

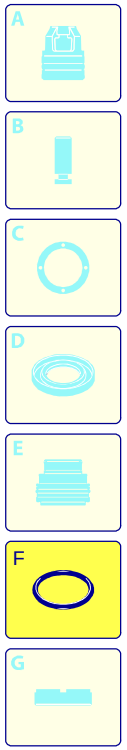

UN_CE_1868-AP

Validità	Pos.	Codice	Denominazione	Q
	1	24324	Valvola completa	1
	2	2840970	Vite	1
	3	1060120	Dado	1
	4	2029752	Premontaggio scatola TSS	1
	5	2500540	Inserto	1
	6	2500550	Copiglia	1
	7	1980220	Piattello	2
	8	2760410	Molla	1
	9	2760400	Pistone	1
	10	2260100	Guarnizione OR	1
	11	660190	Guarnizione OR	1
	12	2760210	Anello	1
	13	2760570	Guida	1
	14	1200690	Guarnizione OR	1
	15	394280	Guarnizione OR	5
	16	2260070	Otturatore	1
	17	2760980	Sede	1
	18	770140	Guarnizione OR	1
	19	2760640	Anello	1
	20	390080	Guarnizione OR	2
	21	1540272	Vite	1
	22	1982520	Portagomma	1
	23	480480	Guarnizione OR	1
	24	1250280	Sfera	1
	25	1560520	Molla	1
	26	2260190	Guarnizione OR	1
	27	3740010	Corpo valvola	1
	28	1120681	Guarnizione OR	1
	29	1540630	Guarnizione OR	1
	30	3740020	Corpo	1
	31	880270	Guarnizione OR	1
	32	2260420	Vite	1
	33	2101770	Guarnizione OR	1
	34	2760131	Otturatore	1
	35	2760200	Molla	1
	36	2760120	Inserto	1
	37	1470210	Guarnizione OR	1
	38	2760270	Guarnizione OR	1
	39	2760230	Raccordo	1
	40	2260480	Anello	1
	41	2260470	Asta	1
	42	2260460	Molla	1
	43	2021650	Rondella	1
	44	1260821	Guarnizione OR	1
	45	3740050	Anello	1
	46	600180	Guarnizione OR	1
	47	3740040	Raccordo	1
	48	2022201	Forcella	1
	49	480440	Guarnizione OR	1
	50	1560600	Raccordo	1
	F	42780	Kit guarnizioni	1

Modello 1320

Versione:

Matricola:

Codice: **25273**

27/01/2016

230 V - 50 Hz

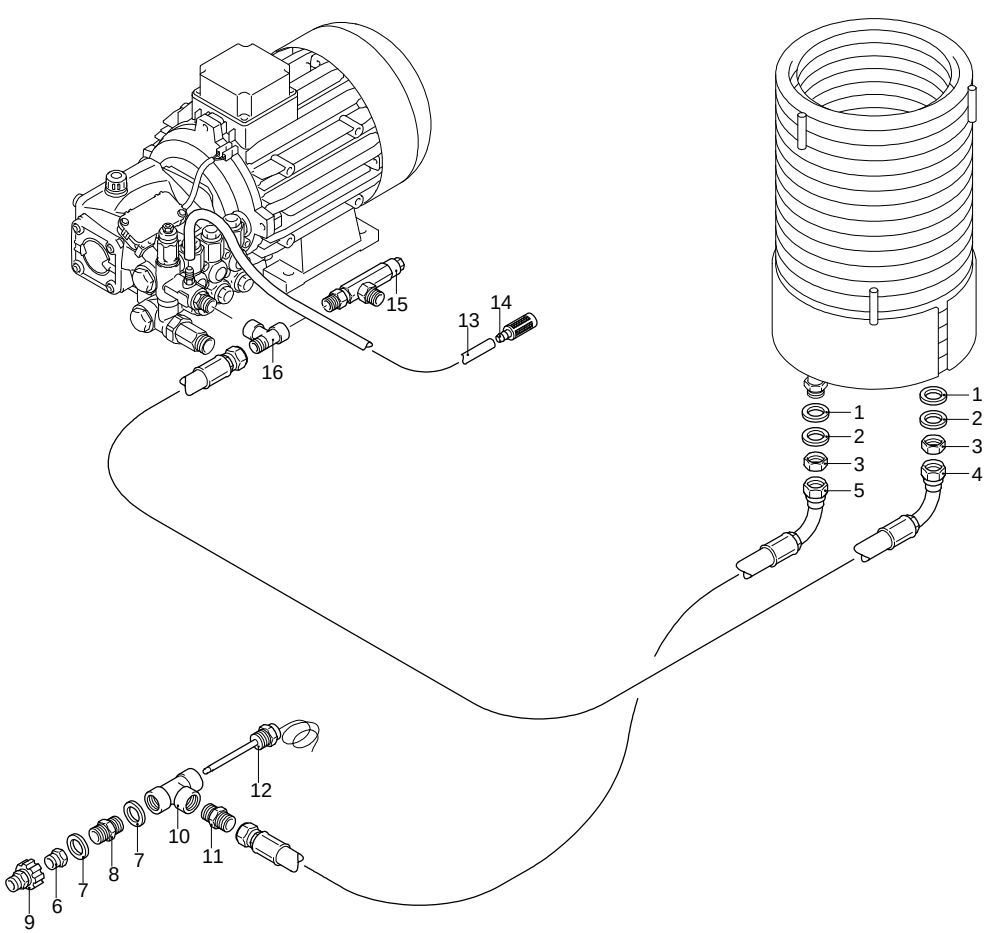

UN_CE_1869-AP

A

B

C

D

E

F

G

H

Validità	Pos.	Codice	Denominazione	Q
	1	50514	Rondella	1
	2	50541	Rondella	1
	3	50527	Dado	2
	4	51415	Tubo	1
	5	3260310	Tubo alta pressione	1
	6	50481	Raccordo	2
	7	50517	Rondella	1
	8	50463	Raccordo	1
	9	50480	Raccordo	1
	10	50461	Raccordo	1
	11	50463	Raccordo	1
	12	50322	Termostato	1
	13	1262790	Tubo detergente	1
	14	1341030	Filtro	1
	15	3260110	Valvola di sicurezza	1
	16	50479	Raccordo	1

Modello 1320

Versione:

Matricola:

Codice: **25273**

27/01/2016

230 V - 50 Hz

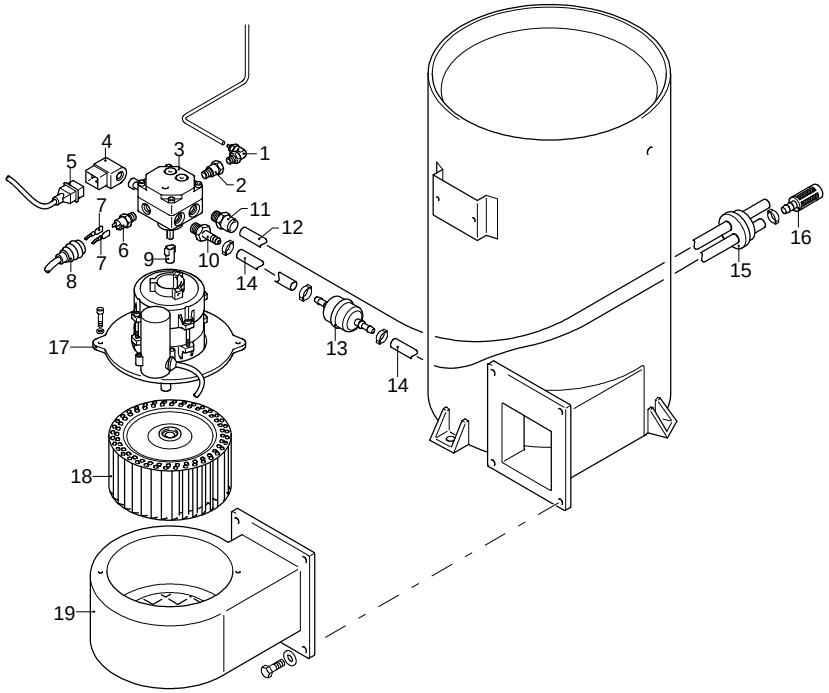

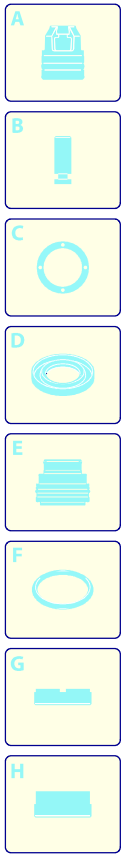

Validità	Pos.	Codice	Denominazione	Q
	1	50751	Raccordo	1
	2	50468	Raccordo	1
	3	3160310	Pompa	1
	4	3160320	Solenoide	1
	5	3161440	Cavo	1
	6	3260050	Pressostato	1
	7	3260370	Connettore	1
	8	3260380	Protezione	1
	9	3160300	Giunto	1
	10	50491	Portagomma	1
	11	50464	Raccordo	1
	12	50603	Tubo	1
	13	50747	Filtro	1
	14	50608	Tubo	1
	15	50595	Tappo	1
	16	1341030	Filtro	1
	17	50647	Motore	1
	18	50584	Ventola	1
	19	50590	Carter	1

UN_CE_1345-FS

Modello 1320

Versione:

Matricola:

Codice: **25273**

27/01/2016

230 V - 50 Hz

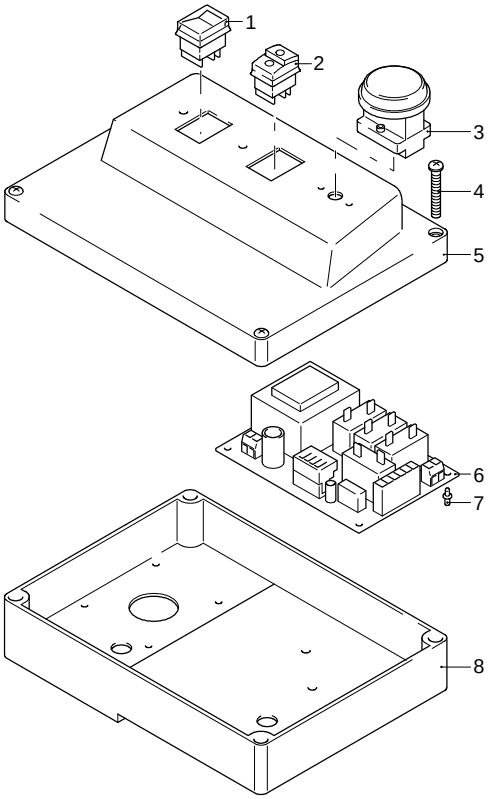

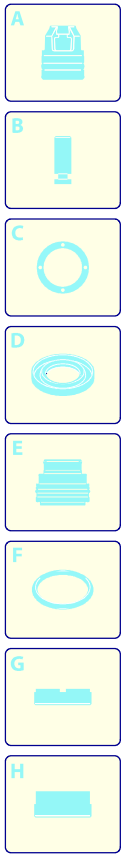

Validità	Pos.	Codice	Denominazione	Q
	1	1262180	Interruttore	1
	2	50581	Interruttore	1
	3	50646	Termostato	1
	4	50722	Pressostato	4
	5	50676	Coperchio	1
	6	3162790	Scheda	1
	7	50602	Distanziale	4
	8	50614	Scatola	1

Modello 1320

Versione:

Matricola:

Codice: **25273**

27/01/2016

230 V - 50 Hz

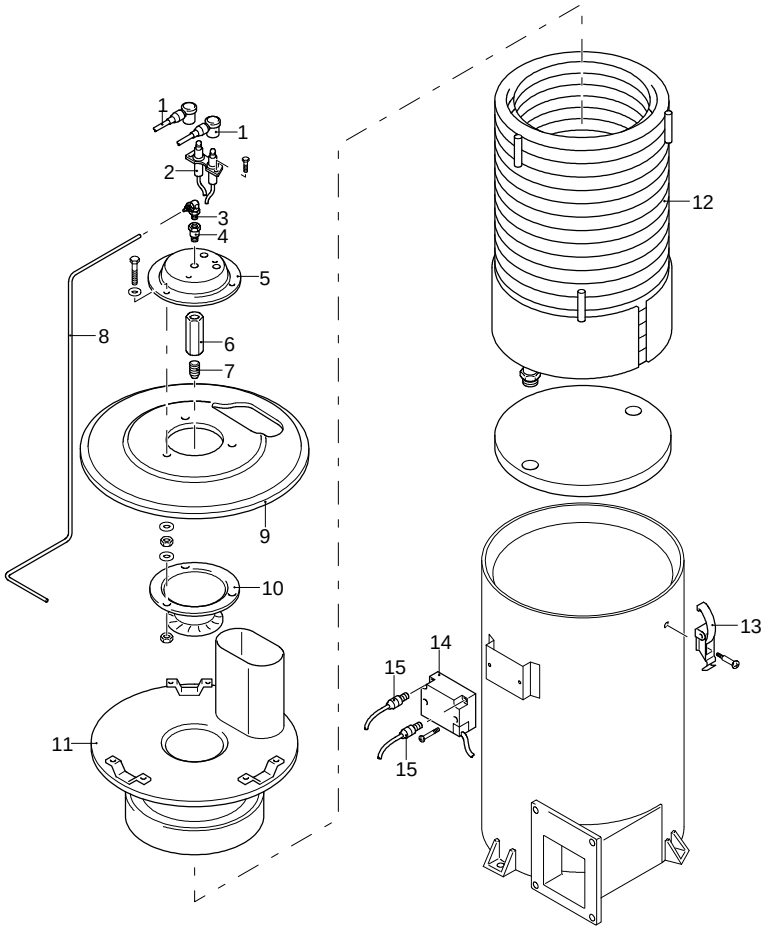

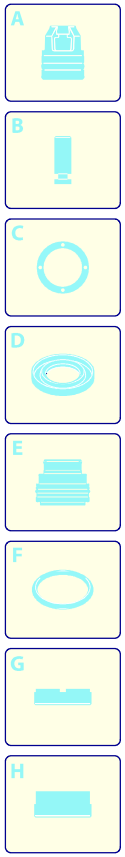

Validità	Pos.	Codice	Denominazione	Q
	1	3260520	Cavo	2
	2	50548	Elettrodo	1
	3	50751	Raccordo	1
	4	50468	Raccordo	1
	5	50586	Coperchio	1
	6	50465	Raccordo	1
	7	51129	Ugello	1
	8	50603	Tubo	1
	9	50586	Coperchio	1
	10	50588	Supporto	1
	11	50593	Coperchio	1
	12	50589	Resistenza	1
	13	50450	Gancio	4
	14	3260040	Trasformatore	1
	15	3260520	Cavo	2

UN_CE_1343-FS

Modello 1320

Versione:
Matricola:
Codice: **25273**

27/01/2016

230 V - 50 Hz

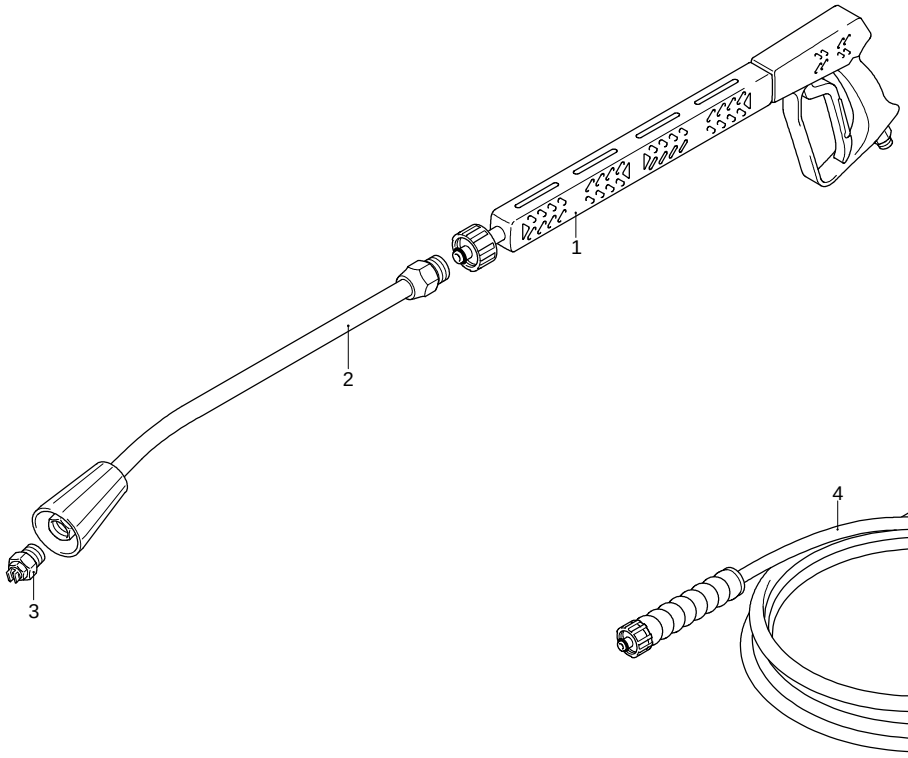

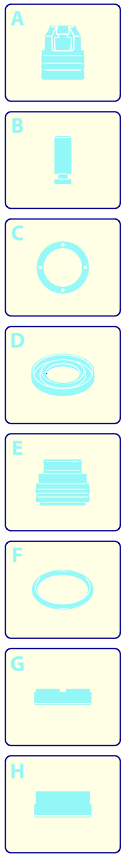

Validità	Pos.	Codice	Denominazione	Q
	1	41047	Pistola	1
	2	40826	Lancia	1
	3	3082	Ugello	1
	4	3160160	Tubo alta pressione	1

UN_CE_1344-FS