Modello 1290 S

Versione:

Matricola:

Codice: **26267**

11/05/2017

400 V - 50 Hz

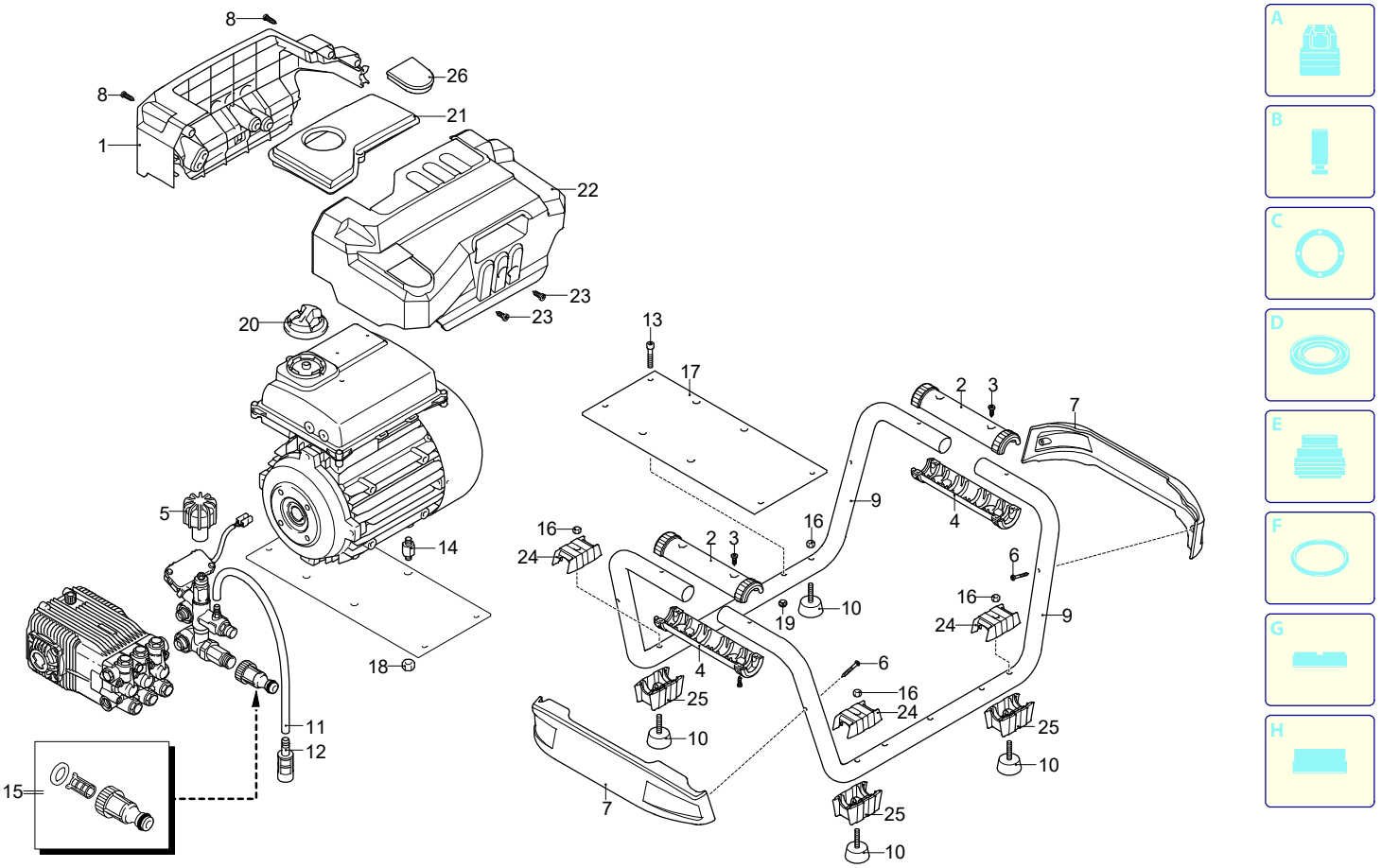

UN_CE_2160-DN

Validità	Pos.	Codice	Denominazione	Q
	1	3960811	Carter	1
	2	3600200	Protezione	2
	3	2060200	Vite	4
	4	3600040	Protezione	2
	5	2360760	Manopola	1
	6	2021780	Vite	4
	7	3600320	Protezione	1
	8	2100300	Vite	3
	9	3601050	Telaio	2
	10	3960360	Antivibrante	4
	11	1262790	Tubo detergente	1
	12	1341030	Filtro	1
	13	1200440	Vite	4
	14	2360580	Colonnetta	4
	15	3082130	Kit attacco acqua	1
	16	1060120	Dado	4
	17	3601070	Piastra	1
	18	380240	Dado	4
	19	3000170	Dado	4
	20	3960260	Manopola	1
	21	3960790	Supporto	1
	22	3960801	Carter	1
	23	180030	Vite	4
	24	3960340	Protezione	4
	25	3960350	Protezione	4
	26	3601080	Tappo	1

Modello 1290 S

Versione:

Matricola:

Codice: **26267**

11/05/2017

400 V - 50 Hz

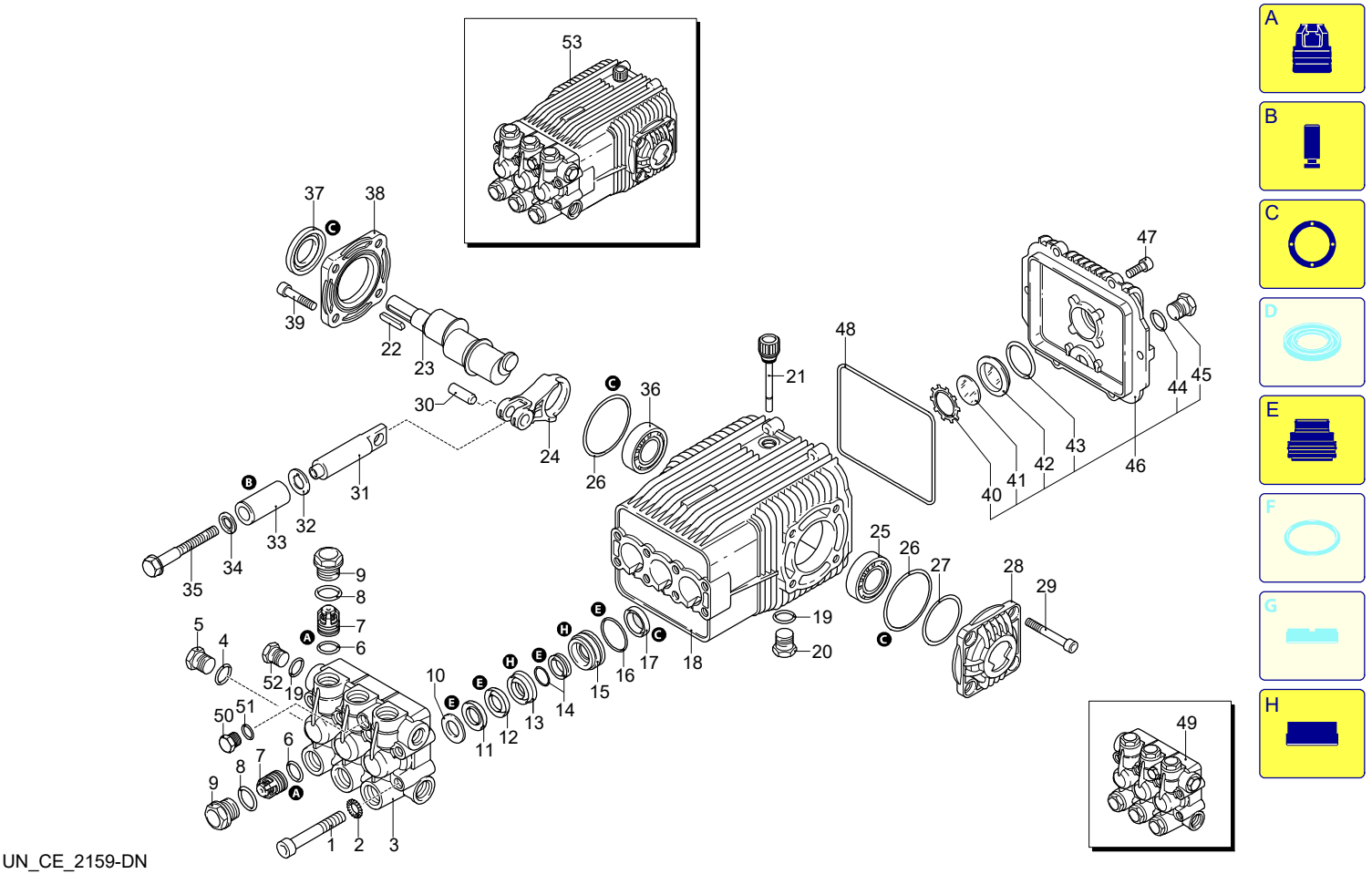

UN_CE_2159-DN

Validità	Pos.	Codice	Denominazione	Q
	1	2980100	Vite	8
	2	650530	Rondella	8
	3	2980110	Testa	1
	4	180101	Guarnizione OR	1
	5	960870	Tappo	1
	6	880830	Guarnizione OR	6
	7	1389051	Valvola completa	6
	8	960160	Guarnizione OR	6
	9	1380740	Tappo	6
	10	960110	Anello	3
	11	1382740	Tenuta acqua	3
	12	2340310	Anello	3
	13	2980070	Guida pistone	3
	14	1942690	Tenuta acqua	3
	15	1942480	Guida pistone	3
	16	820490	Guarnizione OR	3
	17	1940560	Anello	3
	18	1941330	Corpo pompa	1
	19	740290	Guarnizione OR	1
	20	1980740	Tappo	1
	21	1140370	Tappo	1
	22	650250	Linguetta	1
	23	2980050	Albero	1
	24	2980010	Biella	3
	25	1140420	Cuscinetto	1
	26	1941380	Guarnizione OR	2
	27	1941390	Spessore 0,05 mm	1
	27	1941400	Spessore 0,10 mm	1
	27	1941410	Spessore 0,19 mm	1
	27	1941420	Spessore 0,25 mm	1
	28	1949011	Coperchio	1
	29	850370	Vite	4
	30	1940060	Spina	1
	31	1940960	Pistone	3
	32	1383190	Disco	3
	33	1941020	Pistone	3
	34	1340600	Rondella	3
	35	1941640	Vite	3
	36	1941370	Cuscinetto	1
	37	820680	Anello	1
	38	1941240	Supporto	1
	39	620610	Vite	4
	40	1260430	Anello	1
	41	1780690	Disco	1
	42	1260250	Indicatore livello	1
	43	1140450	Guarnizione OR	1
	44	740290	Guarnizione OR	1
	45	1980740	Tappo	1
	46	1949010	Coperchio	1
	47	1200430	Vite	6
	48	1940410	Guarnizione OR	1
	49	2989201	Premontaggio testa	1
	50	1380690	Tappo	1
	51	820510	Guarnizione OR	1
	52	1981180	Tappo	1
	53	22585	Pompa	1
	A	42169	Kit valvole	1
	B	2872	Kit pistoni	1
	C	42170	Kit tenute olio	1
	E	42171	Kit tenute acqua	1
	H	42172	Kit guida pistoni	1

Modello 1290 S

Versione:

Matricola:

Codice: **26267**

11/05/2017

400 V - 50 Hz

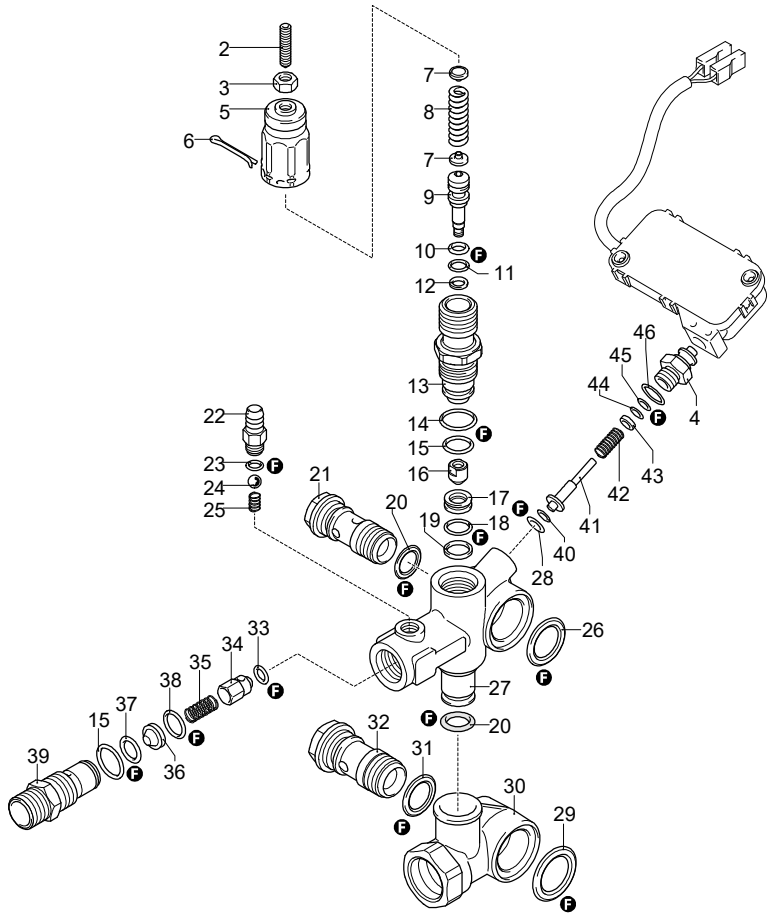

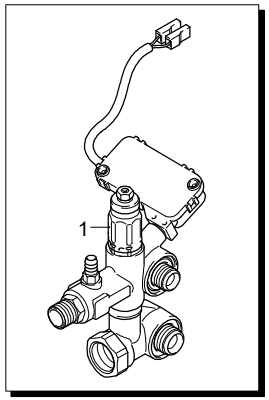

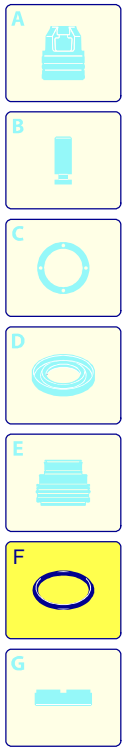

Validità	Pos.	Codice	Denominazione	Q
	1	26268	Valvola completa	1
	2	2840970	Vite	1
	3	1060120	Dado	1
	4	3740070	Raccordo	1
	5	2500540	Inserto	1
	6	2500550	Copiglia	1
	7	1980220	Piattello	2
	8	2760410	Molla	1
	9	2760400	Pistone	1
	10	2260100	Guarnizione OR	1
	11	660190	Guarnizione OR	1
	12	2760210	Anello	1
	13	2760570	Guida	1
	14	1200690	Guarnizione OR	1
	15	394280	Guarnizione OR	2
	16	2260070	Otturatore	1
	17	2760980	Sede	1
	18	770140	Guarnizione OR	1
	19	2760640	Anello	1
	20	390080	Guarnizione OR	2
	21	1540272	Vite	1
	22	1982520	Portagomma	1
	23	480480	Guarnizione OR	1
	24	1250280	Sfera	1
	25	1560520	Molla	1
	26	2260190	Guarnizione OR	1
	27	3740010	Corpo valvola	1
	28	1120681	Guarnizione OR	1
	29	1540630	Guarnizione OR	1
	30	2260430	Collettore	1
	31	880270	Guarnizione OR	1
	32	2260420	Vite	1
	33	2101770	Guarnizione OR	1
	34	2760131	Otturatore	1
	35	2760200	Molla	1
	36	2760120	Inserto	1
	37	1470210	Guarnizione OR	1
	38	2760270	Guarnizione OR	1
	39	2760230	Raccordo	1
	40	3740190	Anello	1
	41	3740180	Asta	1
	42	2260460	Molla	1
	43	2021650	Rondella	1
	44	1260821	Guarnizione OR	1
	45	3740050	Anello	1
	46	600180	Guarnizione OR	1
	F	42780	Kit guarnizioni	1

UN_CE_2140-CN

Modello 1290 S

Versione:

Matricola:

Codice: **26267**

11/05/2017

400 V - 50 Hz

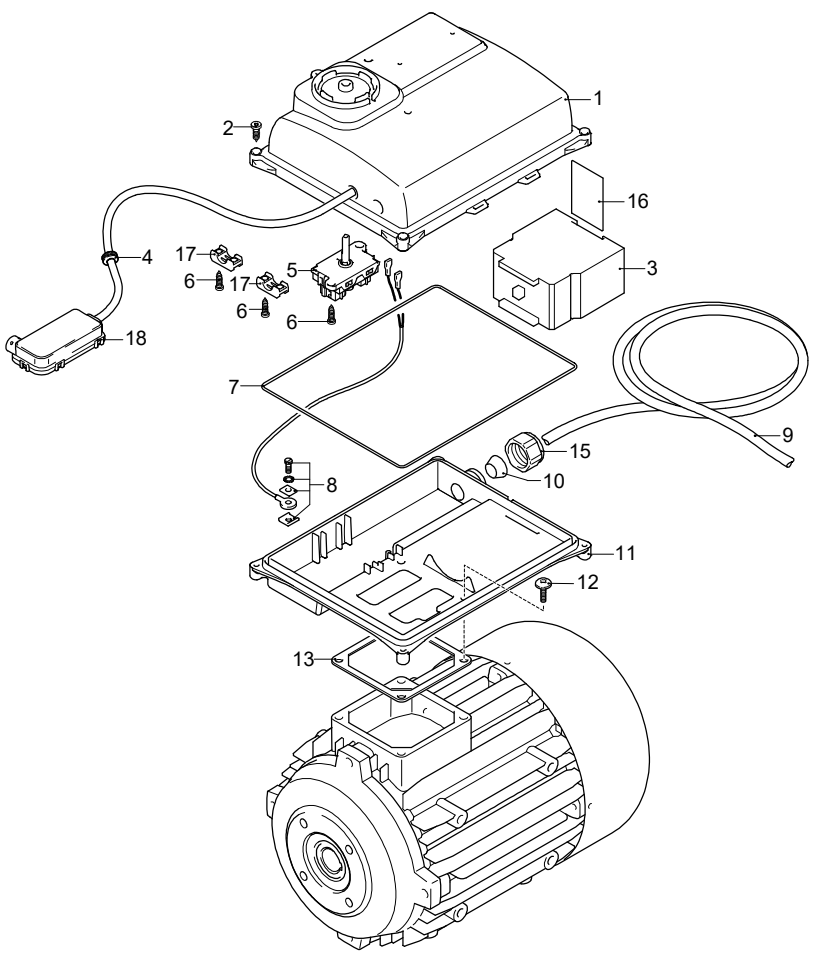

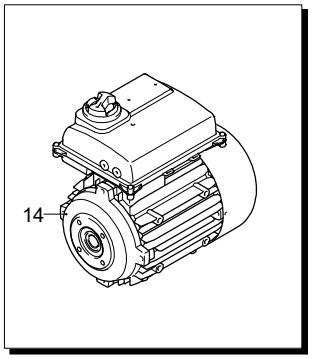

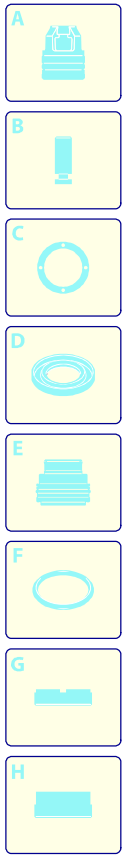

Validità	Pos.	Codice	Denominazione	Q
	1	3960740	Scatola	1
	2	2560720	Vite	4
	3	2360950	Minicontattore	1
	4	2021480	Passacavo	1
	5	2900420	Interruttore	1
	6	2000210	Vite	6
	7	3960650	Guarnizione OR	1
	8	1269100	Morsetto	1
	9	1700640	Cavo	1
	10	3961090	Guarnizione	1
	11	3960730	Piastra	1
	12	3960980	Vite	4
	13	1700100	Guarnizione	1
	14	44955	Motore	1
	15	3960640	Pressacavo	1
	16	3960990	Guida	1
	17	1263020	Morsetto	2
	18	3749000	Premontaggio scatola TSS	1

UN_CE_2138-CN

Modello 1290 S

Versione:

Matricola:

Codice: **26267**

11/05/2017

400 V - 50 Hz

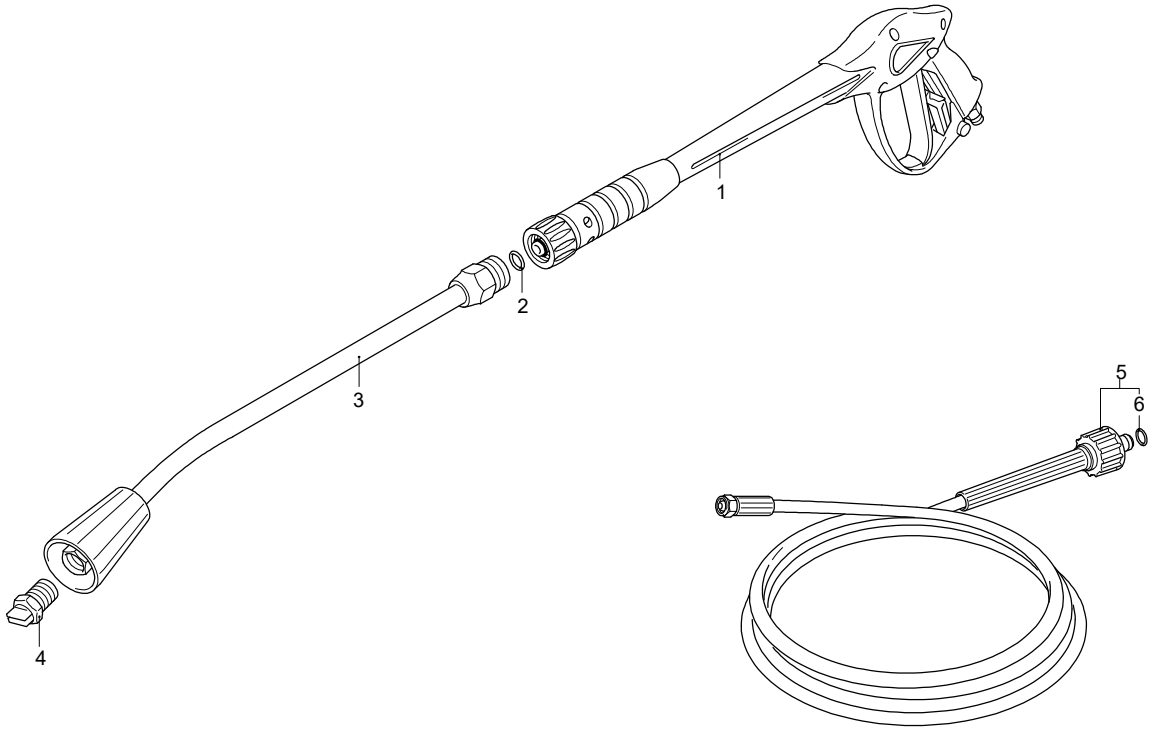

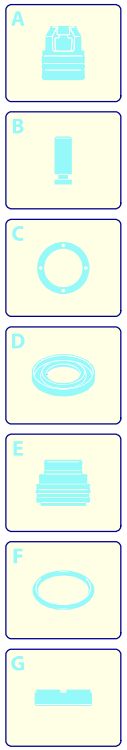

Validità	Pos.	Codice	Denominazione	Q
	1	41045	Pistola	1
	2	391000	Guarnizione OR	1
	3	40826	Lancia	1
	4	3086	Ugello	1
	5	1700980	Tubo alta pressione	1
	6	2000570	Guarnizione OR	1

UN_CE_2139-CN