ZETA-P 42 ZETA-P 70

Max.: 42 l/min - 11.1 GPM · 20 bar - 290 PSI · 550 RPM

Max.: 71 l/min - 19 GPM · 20 bar - 290 PSI · 550 RPM

GR ZETA-P 42 cod. 210048
ZETA-P 70 cod. 210049





Membrane GREENTECH di serie
GREENTECH *diaphragm as standard*
cod. 090320

Testate a base di resina poliestere.
Polyester resin-based heads.

MOD.	RPM	0 bar / 0 PSI				5 bar / 72 PSI				10 bar / 145 PSI				15 bar / 217 PSI				20 bar / 290 PSI				
		Portata *Flow rate*		Potenza *Power*		Portata *Flow rate*		Potenza *Power*		Portata *Flow rate*		Potenza *Power*		Portata *Flow rate*		Potenza *Power*		Portata *Flow rate*		Potenza *Power*		Peso *Weight*	
		l/min	GPM	HP	kW	l/min	GPM	HP	kW	l/min	GPM	HP	kW	l/min	GPM	HP	kW	l/min	GPM	HP	kW	Kg	lb
ZETA-P 42	400	31.2	8.2	0.3	0.2	30.6	8.1	0.6	0.4	30.4	8.0	0.9	0.6	29.9	7.9	1.2	0.9	29.5	7.8	1.6	1.1	10.0	22.0
	450	35.3	9.3	0.4	0.3	34.7	9.2	0.7	0.5	34.2	9.0	1.0	0.7	33.4	8.8	1.3	1.0	33.0	8.7	1.7	1.3		
	500	38.7	10.2	0.4	0.3	38.1	10.1	0.8	0.6	37.6	9.9	1.1	0.8	36.9	9.7	1.5	1.1	36.5	9.6	1.9	1.4		
	550	42.0	11.1	0.4	0.3	41.4	10.9	0.8	0.6	40.9	10.8	1.2	0.9	40.4	10.7	1.6	1.2	40.0	10.6	2.1	1.5		
ZETA-P 70	400	51.5	13.6	0.5	0.4	49.1	13.0	1.0	0.7	48.8	12.9	1.4	1.0	48.4	12.8	1.9	1.4	48.1	12.7	2.5	1.9	10.0	22.0
	450	57.6	15.2	0.6	0.4	55.1	14.6	1.1	0.8	54.6	14.4	1.6	1.1	54.1	14.3	2.2	1.6	53.8	14.2	2.8	2.1		
	500	63.5	16.8	0.6	0.5	61.2	16.2	1.2	0.9	60.8	16.1	1.7	1.6	60.4	16.0	2.4	1.8	60.0	15.9	3.2	2.3		
	550	71.0	19.0	0.7	0.5	66.6	17.6	1.3	1.0	66.2	17.5	1.9	1.4	65.8	17.4	2.6	1.9	65.5	17.3	3.4	2.5		

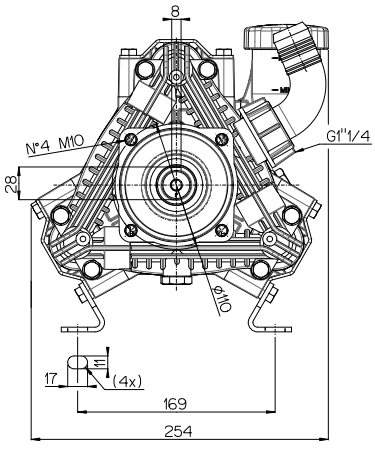

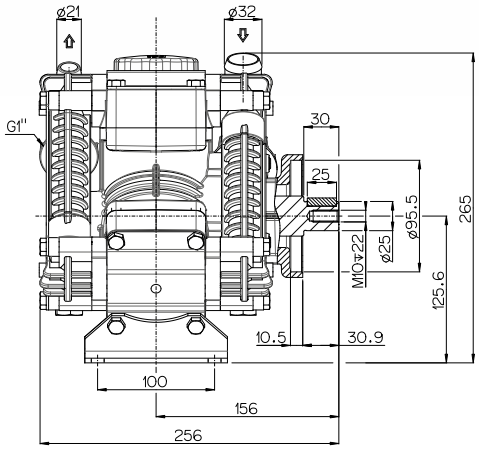

ZETA-P 42
ZETA-P 70

Versioni *Versions*

GR ZETA-P 42 cod. 210048 - ZETA-P 70 cod. 210049



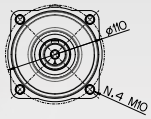

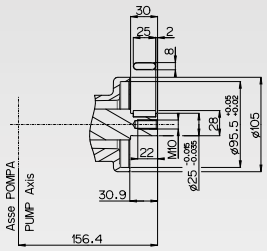

MI-1" ZETA-P 42 cod. 210043 - ZETA-P 70 cod. 210045



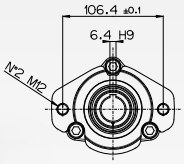

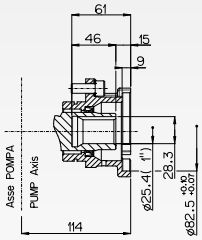

1C ZETA-P 70 1C cod. 210047



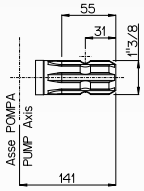

Applicazioni *Shaft adaptors*

Riduttore per motore elettrico
Gear reduction for electric motors



E 127
vedi pag 92 *see page 92*

Riduttore per motore a scoppio
Gear reduction for gasoline/diesel engine



S 160
vedi pag 88 *see page 88*

Gruppi regolazione pressione *Pressure control units*

vedi pag. 81-85 *see pages 81-85*

DL



DS



SB

