Modello 1005 RLW

Versione:

Matricola:

Codice: **24390**

26/03/2014

400 V - 50 Hz

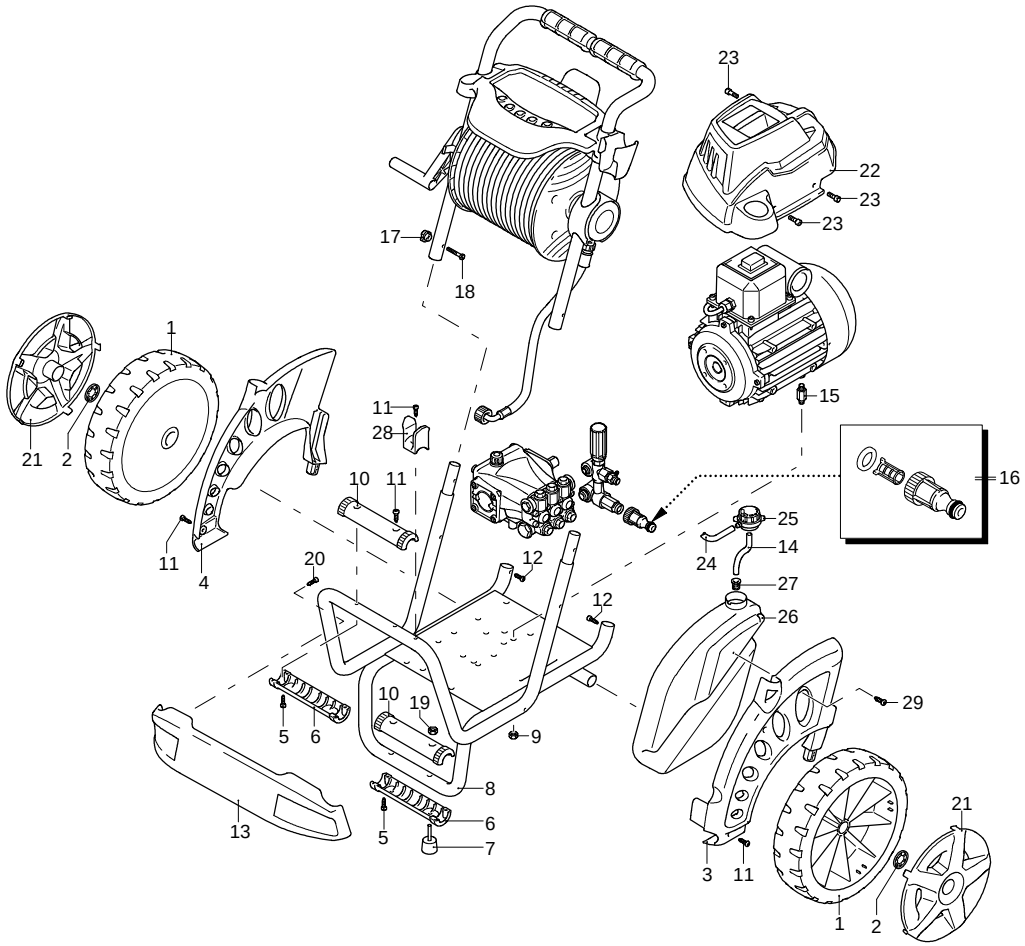

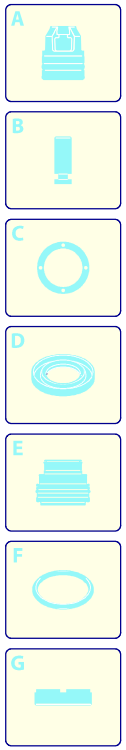

Validità	Pos.	Codice	Denominazione	Q
	1	3600140	Ruota	2
	2	3600180	Rondella	2
	3	3600010	Protezione	1
	4	3600020	Protezione	1
	5	2000110	Vite	8
	6	3600040	Protezione	2
	7	3600190	Antivibrante	2
	8	3600121	Telaio	1
	9	380240	Dado	4
	10	3600200	Protezione	2
	11	2060200	Vite	5
	12	2100300	Vite	2
	13	3600321	Protezione	1
	14	2500330	Tubo detergente	1
	15	2360340	Colonnetta	4
	16	3082130	Kit attacco acqua	1
	17	50019	Pomello	2
	18	50037	Vite	2
	19	1060120	Dado	2
	20	2021780	Vite	2
	21	3600031	Protezione	2
	22	3600291	Carter	1
	23	850250	Vite	3
	24	3600410	Tubo detergente	1
	25	42113	Premontaggio tappo	1
	26	3600250	Serbatoio	1
	27	2000230	Filtro	1
	28	3600070	Porta-accessori	1
	29	2360360	Vite	1

UN_CE_0767-FU

Modello 1005 RLW

Versione:
Matricola:
Codice: **24390**

26/03/2014

400 V - 50 Hz

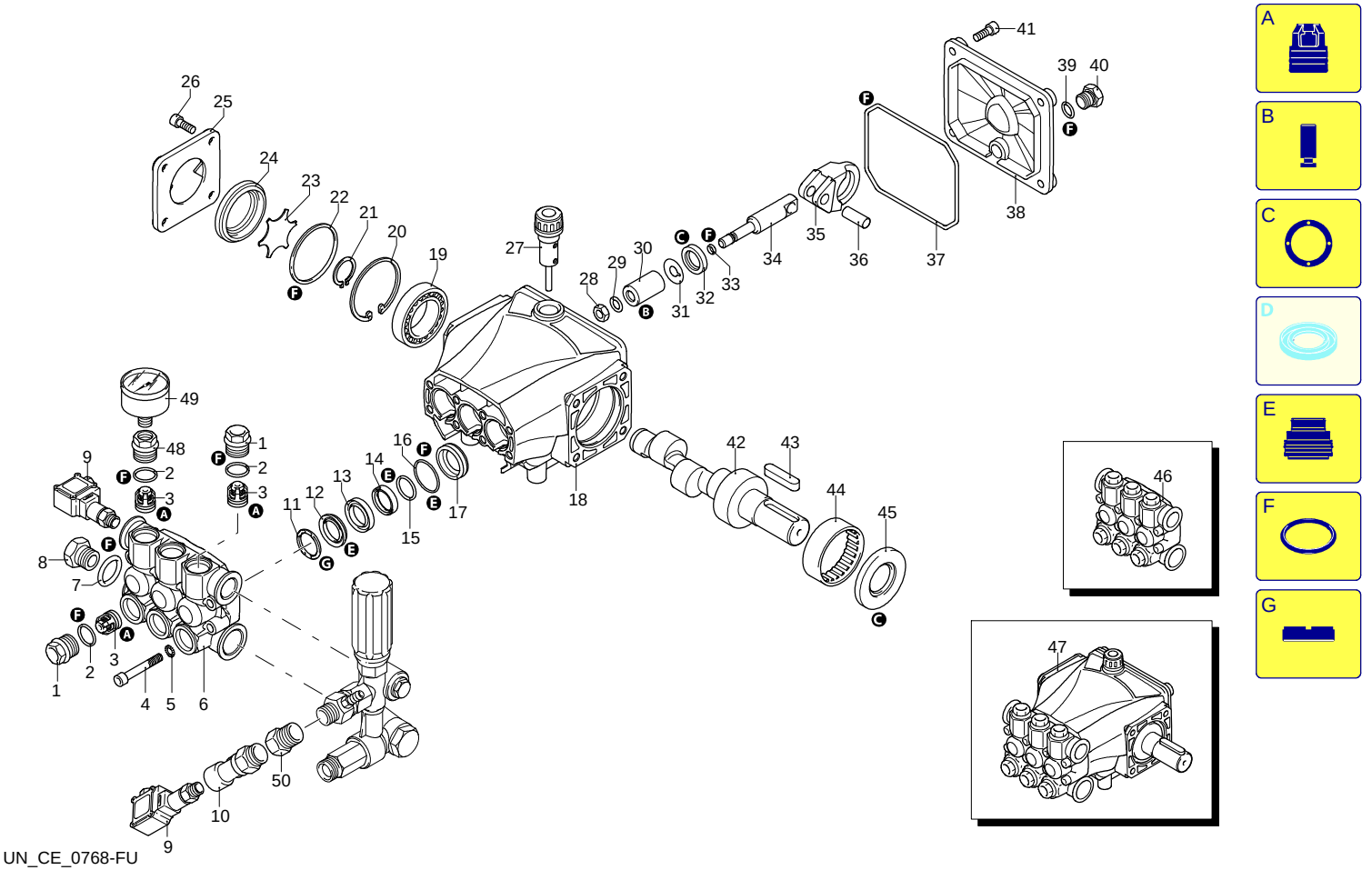

Validità	Pos.	Codice	Denominazione	Q
	1	3200110	Tappo	5
	2	1200690	Guarnizione OR	6
	3	2769050	Valvola completa	6
	4	800410	Vite	8
	5	1381550	Rondella	8
	6	3200020	Testa	1
	7	180101	Guarnizione OR	1
	8	820361	Tappo	1
	9	51219	Pressostato	2
	10	3160510	Raccordo	1
	11	1780140	Anello	3
	12	1780720	Tenuta acqua	3
	13	3200130	Guida pistone	3
	14	3200142	Guarnizione	3
	15	3200260	Anello	3
	16	770590	Guarnizione OR	3
	17	3200120	Guida pistone	3
	18	3200010	Corpo pompa	1
	19	1780490	Cuscinetto	1
	20	1260790	Anello	1
	21	1780550	Anello	1
	22	395081	Guarnizione OR	1
	23	3200090	Disco	1
	24	3200080	Indicatore livello	1
	25	3200070	Supporto	1
	26	1200430	Vite	4
	27	880130	Tappo	1
	28	1260110	Dado	3
	29	1260100	Rondella	3
	30	1260210	Pistone	3
	31	1260091	Disco	3
	32	1260460	Tenuta olio	3
	33	480480	Guarnizione OR	3
	34	3200060	Pistone	3
	35	3200040	Biella	3
	36	1780050	Spina	3
	37	2760280	Guarnizione OR	1
	38	3200030	Coperchio	1
	39	820510	Guarnizione OR	1
	40	880581	Tappo	1
	41	3200220	Vite	4
	42	3200270	Albero	1
	43	3200230	Linguetta	1
	44	1321190	Cuscinetto	1
	45	1260750	Anello	1
	46	3209200	Premontaggio testa	1
	47	23081	Premontaggio pompa	1
	48	3200430	Tappo	1
	49	3232	Manometro	1
	50	1123960	Raccordo	1
	A	2186	Kit valvole	1
	B	42467	Kit pistoni	1
	C	42468	Kit tenute olio	1
	E	42469	Kit tenute acqua	1
	F	42470	Kit guarnizioni	1
	G	2745	Kit anelli appoggio	1

Modello 1005 RLW

Versione:
Matricola:
Codice: **24390**

26/03/2014

400 V - 50 Hz

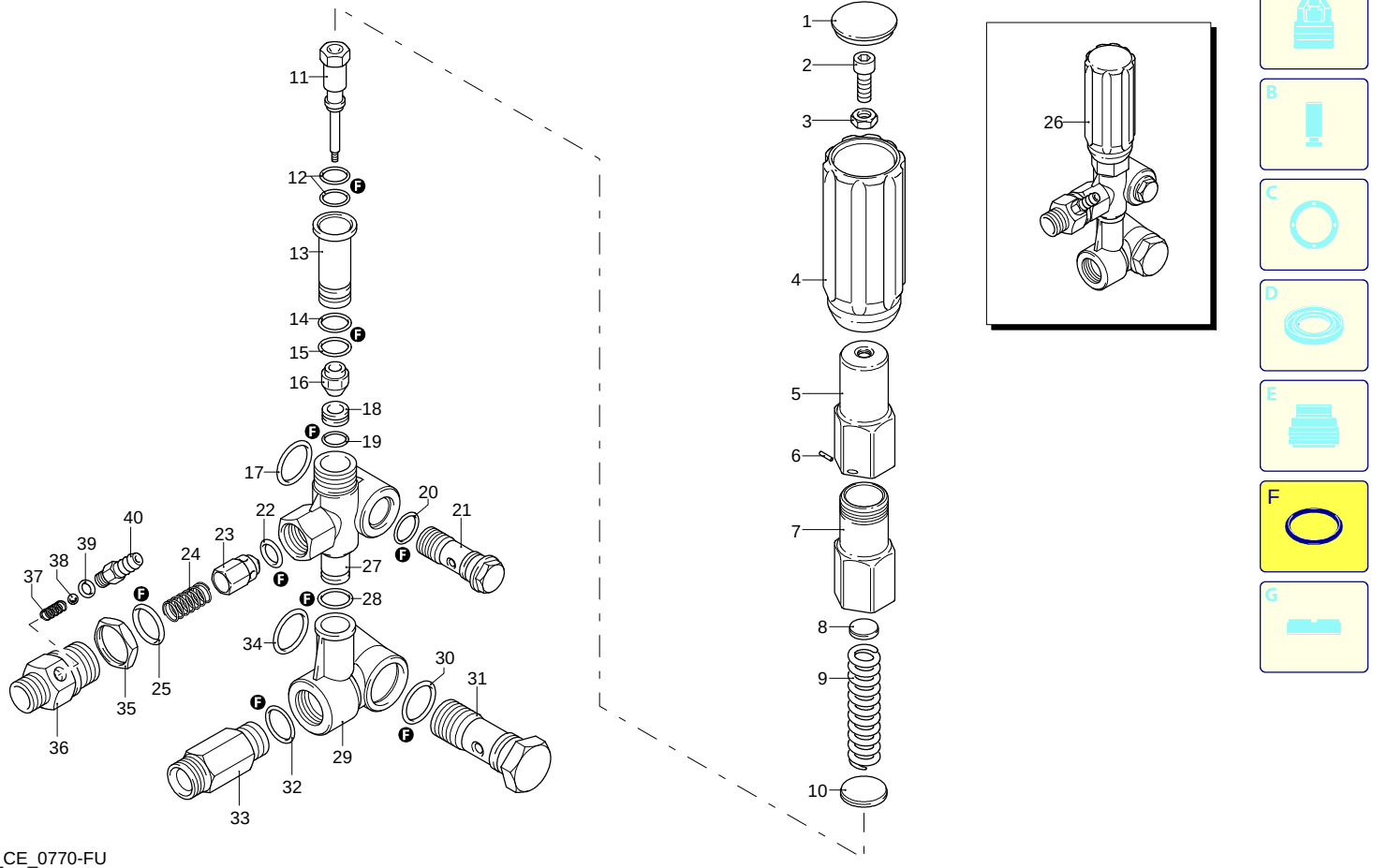

UN_CE_0770-FU

Validità	Pos.	Codice	Denominazione	Q
	1	1560580	Tappo	1
	2	540290	Vite	1
	3	1660210	Dado	1
	4	1560400	Manopola	1
	5	1560420	Vite	1
	6	1080070	Spina	1
	7	2260330	Guida	1
	8	2260140	Piattello	1
	9	1560350	Molla	1
	10	2260340	Piattello	1
	11	2260060	Pistone	1
	12	2260100	Guarnizione OR	2
	13	2260040	Guida pistone	1
	14	740290	Guarnizione OR	1
	15	394280	Guarnizione OR	1
	16	2260450	Otturatore	1
	17	2260190	Guarnizione OR	1
	18	2260080	Sede	1
	19	1260740	Guarnizione OR	1
	20	390080	Guarnizione OR	1
	21	1540272	Vite	1
	22	1560150	Guarnizione OR	1
	23	1560100	Otturatore	1
	24	1560140	Molla	1
	25	180101	Guarnizione OR	1
	26	24246	Valvola	1
	27	2260170	Corpo valvola	1
	28	390080	Guarnizione OR	1
	29	1540471	Collettore	1
	30	880270	Guarnizione OR	1
	31	2260420	Vite	1
	32	480440	Guarnizione OR	1
	33	1560900	Raccordo	1
	34	1540630	Guarnizione OR	1
	35	1560510	Dado	1
	36	1560500	Raccordo	1
	37	1560520	Molla	1
	38	1250280	Sfera	1
	39	480480	Guarnizione OR	1
	40	1560490	Portagomma	1
	F	42598	Kit guarnizioni	1

Modello 1005 RLW

Versione:

Matricola:

Codice: **24390**

26/03/2014

400 V - 50 Hz

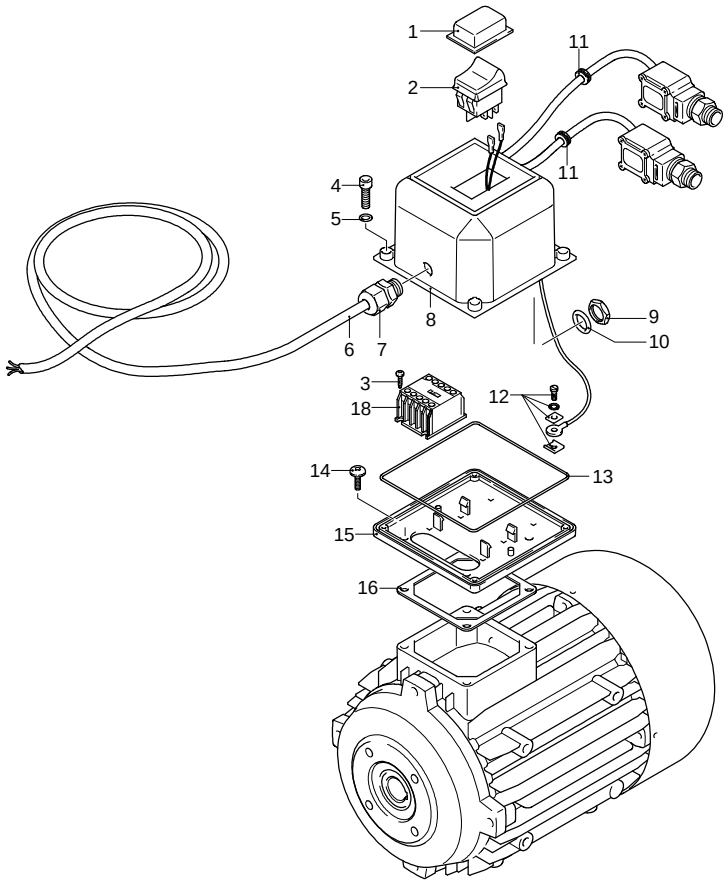

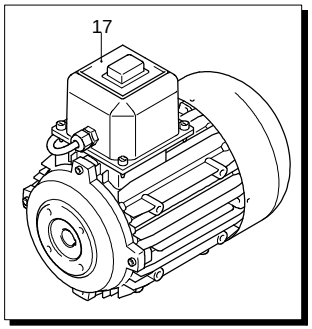

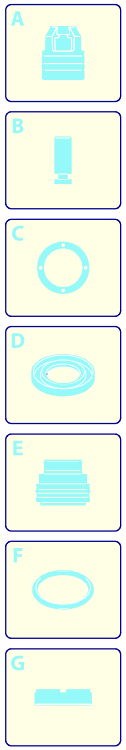

Validità	Pos.	Codice	Denominazione	Q
	1	2102600	Cuffia	1
	2	1682270	Interruttore	1
	3	1261570	Vite	4
	4	1261560	Vite	4
	5	1080190	Guarnizione OR	4
	6	1760640	Cavo	1
	7	1382380	Pressacavo	1
	8	1701070	Scatola	1
	9	1700590	Dado	1
	10	880270	Guarnizione OR	1
	11	2021480	Passacavo	2
	12	1269100	Morsetto	1
	13	1940410	Guarnizione OR	1
	14	1470130	Vite	4
	15	1700080	Piastra	1
	16	50068	Guarnizione	1
	17	44511	Motore	1
	18	1700740	Minicontattore	1

UN_CE_0771-FU

Modello 1005 RLW

Versione:
Matricola:
Codice: **24390**

26/03/2014

400 V - 50 Hz

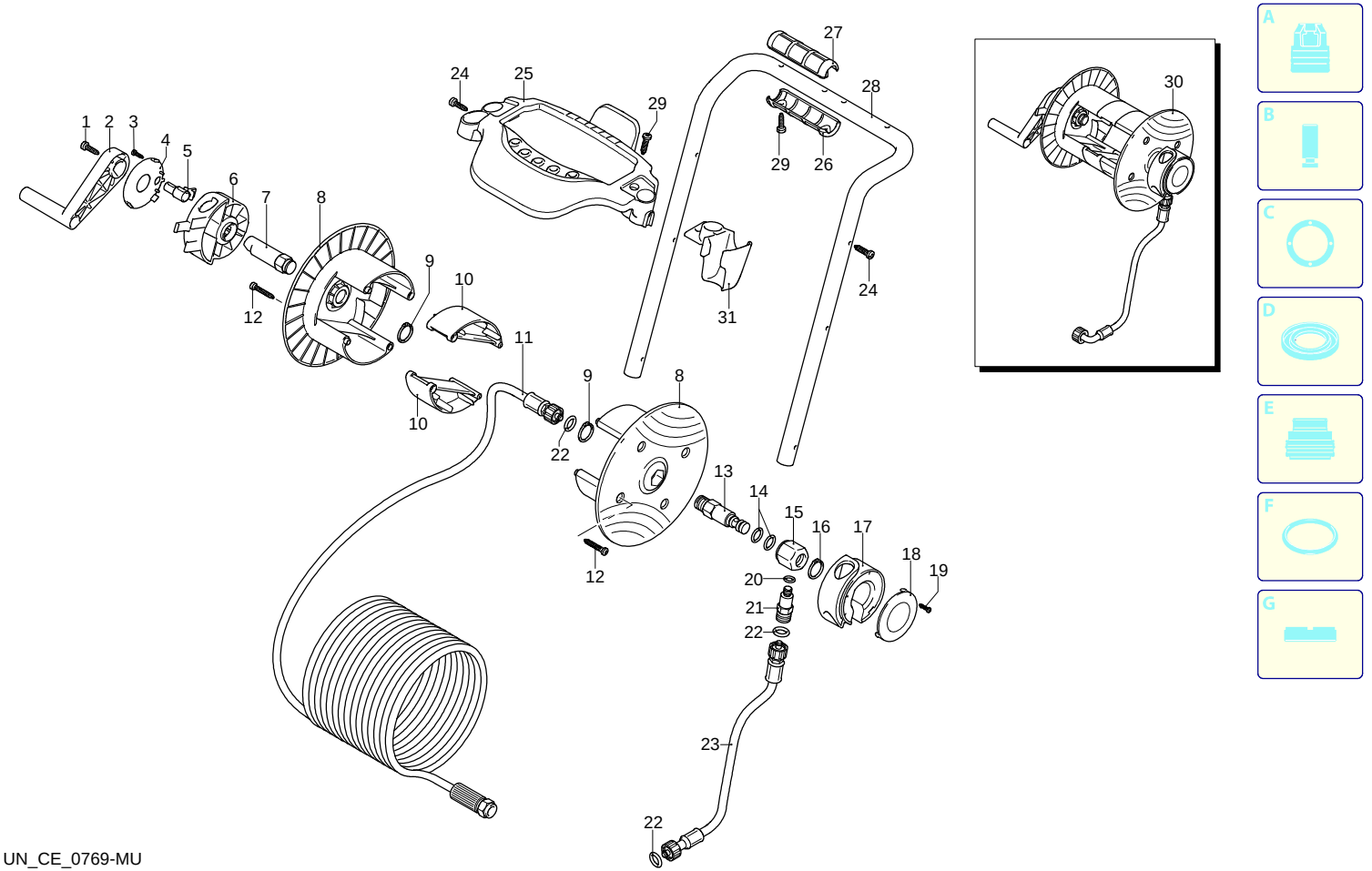

UN_CE_0769-MU

Validità	Pos.	Codice	Denominazione	Q
	1	2360360	Vite	1
	2	2360150	Leva	1
	3	2060200	Vite	1
	4	3600210	Coperchio	1
	5	3600100	Gancio	1
	6	3600090	Staffa	1
	7	3600160	Perno	1
	8	2360230	Disco	2
	9	380420	Anello	2
	10	3580120	Distanziale	2
	11	2500390	Tubo alta pressione	1
	12	2021780	Vite	8
	13	3600240	Perno	1
	14	390080	Guarnizione OR	2
	15	3600220	Raccordo	1
	16	480890	Anello	1
	17	3600080	Staffa	1
	18	3600110	Coperchio	1
	19	2060200	Vite	1
	20	820510	Guarnizione OR	1
	21	3600560	Raccordo	1
	22	2000770	Guarnizione OR	3
	23	3600570	Tubo alta pressione	1
	24	2060200	Vite	2
	25	3600050	Porta-accessori	1
	26	3580090	Manopola	2
	27	3580180	Manopola	2
	28	3600130	Telaio	1
	29	2100300	Vite	5
	30	42659	Premontaggio avvolgitubo	1
	31	3600060	Porta-accessori	1

Modello 1005 RLW

Versione:

Matricola:

Codice: **24390**

26/03/2014

400 V - 50 Hz

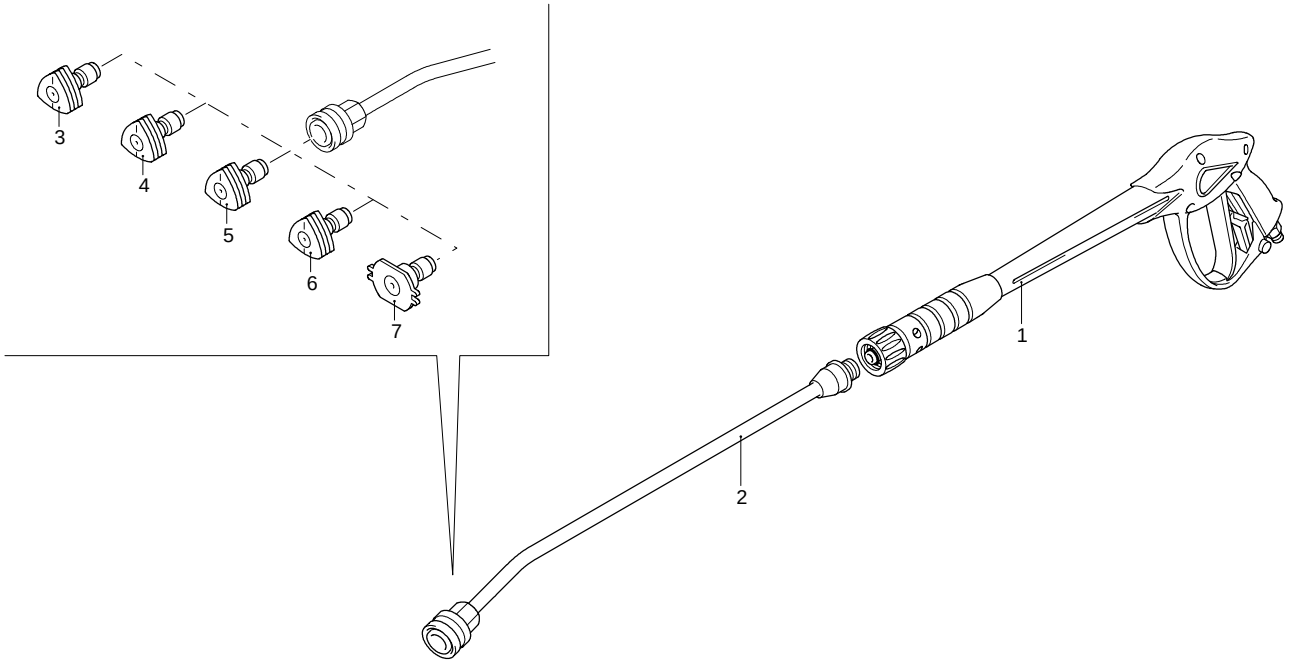

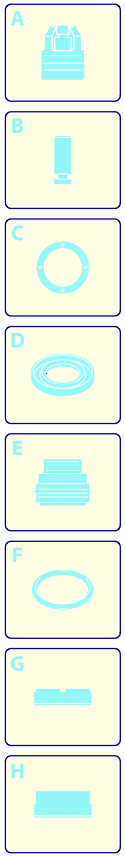

Validità	Pos.	Codice	Denominazione	Q
	1	41046	Pistola	1
	2	3600650	Lancia	1
	3	3600480	Ugello (0°)	1
	4	3600490	Ugello (15°)	1
	5	3600500	Ugello (25°)	1
	6	3600510	Ugello (40°)	1
	7	3600400	Ugello (Bassa pressione)	1

UN_CE_1451-CR