ANNOVI REVERBERI
The Power of Experience

ANNOVI REVERBERI S.p.A.
Via M. L. King, 3 - 41100 Modena (Italy)
Tel. (+39) 059.414.411 - Fax (+39) 059.253.505
E - Mail: industria@annovireverberi.it

Pump type
Type de pompe
Pumpetyp
Tipo de bomba
Tipo pompa

RMW Version D



TECHNICAL DATA / DONNEES TECHNIQUES / TECHNISCHE ANGABEN
CARACTERISTICAS TECNICAS / CARATTERISTICHE TECNICHE

PUMP TYPE TYPE DE POMPE PUMPETYP TIPO DE BOMBA TIPO POMPA	CAPACITY DEBIT LEISTUNG CAUDAL PORTATA		PRESSURE PRESSION DRUCK PRESION PRESSIONE		POWER PUISSANCE KRAFT POTENCIA POTENZA		RPM TOURS/1' U.P.M. REVOLUCIONES/1' N° GIRI/1'	WEIGHT POIDS GEWICHT PESO PESO
	l/min	gpm (US)	bar	psi	HP	kW		Kg
RMW 2 G20 D	7,6	2	140	2200	3,1	2,3	3400	3

ATTENTION:
ATTENTION:
ACHTUNG:
ATENCION:
ATTENZIONE:

- This manual must be read before beginning installation of the unit.
- Ce livret doit être lu avant d'installer et d'employer le produit.
- Das vorliegende Handbuch ist vor der Installation und dem Gebrauch des Produkts aufmerksam zu lesen.
- Este manual debe ser leído antes de proceder a la instalación y uso del producto.
- Il presente libretto va letto prima di procedere all'installazione ed uso del prodotto.

cod. 00030_RMW_D_A

RMW 3400rpm

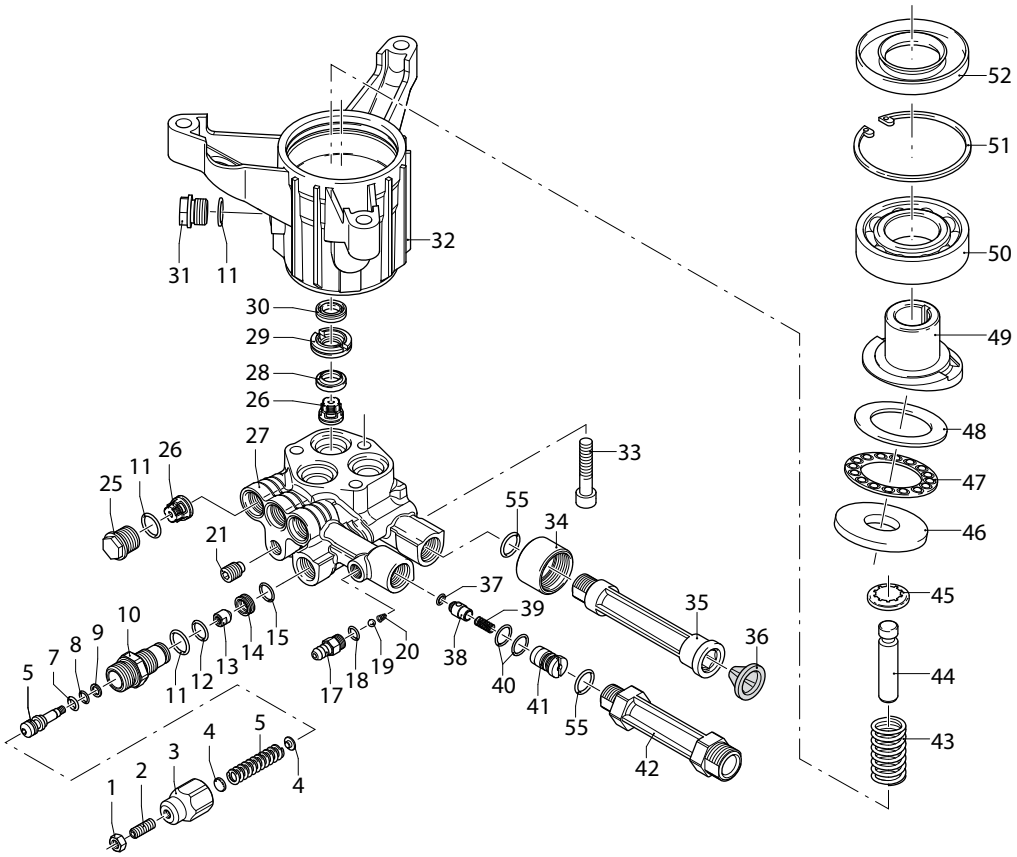

UN003254-AV

KIT RICAMBI / *PART KITS*

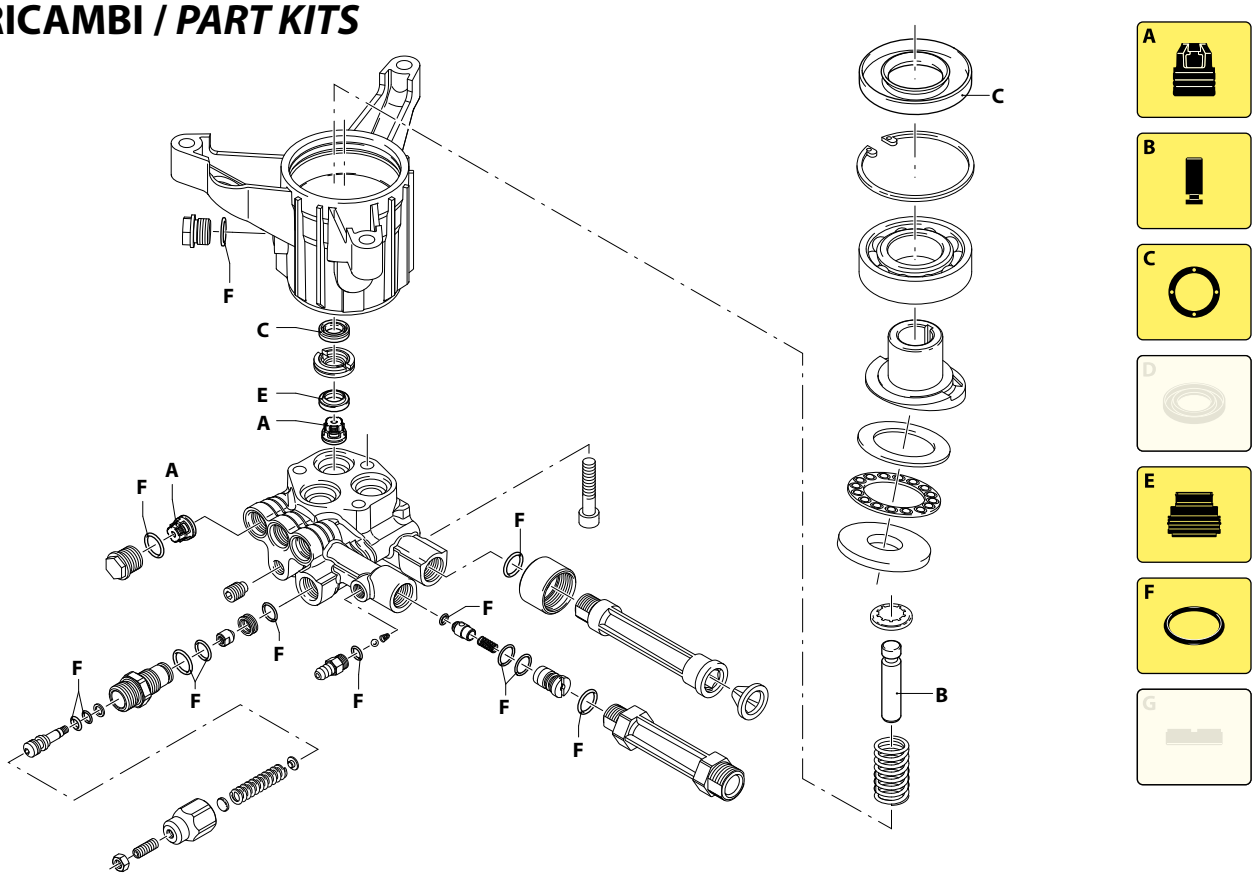

UN003255-AV

RMW

MODELLO - *MODEL:*
2 G20

Pos.	Cod. Part n°	Denominazione	Description	Q.tà Q.ty	Note Vedi / See
1	1980300	Dado M 6	Nut	1	
2	392840	Grano M 6X16	Grub screw	1	
3	2760480	Inserto manopola	Handle insert	1	
4	1980220	Piattello molla	Plate spring	2	
5	2760410	Molla	Spring	1	
6	2760400	Pistone valvola	Valve piston	1	
7	2260100	OR Ø 6,02x2,62	O-Ring	1	
8	660190	OR Ø 6,07x1,78	O-Ring	1	
9	2760210	Anello antiestrusione	Ring	1	
10	2840750	Guida pistone	Piston guide	1	© 25 Nm
11	740290	OR Ø 14x1,78	O-Ring	5	
12	820510	OR Ø 10,82x1,78	O-Ring	1	
13	2840760	Otturatore by pass	By-pass jet	1	© 2 Nm
14	2840770	Sede	Seat	1	
15	1470210	OR Ø 9x1	O-Ring	1	
17	1982520	Portagomma	Hose tail	1	© 4 Nm
18	480480	OR Ø 4,48x1,78	O-Ring	1	
19	1250280	Sfera	Ball	1	
20	1560520	Molla	Spring	1	
21	2840470	Grano M 10X14	Grub screw	1	
25	2840130	Tappo	Plug	3	© 25 Nm
26	2849051	Valvola completa	Complete valve	6	
27	2840850	Testa pompa	Pump head	1	
28	2200141	Guarnizione	Gasket	3	
29	2840561	Boccola	Bushing	3	
30	1683500	Anello tenuta	Seal	3	
31	1980740	Tappo 3/8" G	Plug	1	Ottone/Brass
32	2840010	Corpo pompa	Housing	1	
33	380410	Vite TCEI M 8x40	Screw	3	© 25 Nm
34	2840270	Raccordo aspirazione	Suction fitting	1	3/4" NH
35	2840250	Raccordo aspirazione	Suction fitting	1	© 25 Nm
36	1266330	Filtro	Filter	1	
37	1460430	OR Ø 4x2,5	O-Ring	1	
38	2840350	Otturatore	Jet	1	
39	1343580	Molla	Spring	1	
40	800560	OR Ø 8,73x1,78	O-Ring	2	
41	2840340	Iniettore detergente	Detergent injector	1	
42	2840260	Raccordo mandata	Outlet fitting	1	© 25 Nm
43	2840060	Molla	Spring	3	
44	2840040	Pistone	Piston	3	
45	2840050	Anello	Ring	3	
46	1980130	Ralla	Thrust bearing	1	
47	1980250	Gabbia completa	Complete cage	1	
48	1980240	Ralla	Thrust bearing	1	
49	2840190	Albero femmina	Hollow shaft	1	
50	161060	Cuscinetto	Bearing	1	
51	161050	Anello seeger Øi 72	Circlip	1	
52	2840310	Anello tenuta	Seal	1	
55	2840890	OR Ø 14x2	O-Ring	2	

KIT RICAMBI - *PART KITS*

A=KIT 2233 valvole *valves*		B=KIT 2234 pistoni *pistons*		C=KIT 2236 tenute olio *oil seals*		E=KIT 42122 tenute acqua *water seals*	
Pos.	**Q.ty**	**Pos.**	**Q.ty**	**Pos.**	**Q.ty**	**Pos.**	**Q.ty**
26	6	44	3	30	3	28	3
				52	1		

F=KIT 2237 OR *O-Rings*							
Pos.	**Q.ty**	**Pos.**	**Q.ty**	**Pos.**	**Q.ty**	**Pos.**	**Q.ty**
7	1	37	1				
8	1	40	2				
11	5	53	3				
12	1	55	2				
15	1						
18	1						

SIMBOLOGIA - *SYMBOLS*

© = Coppia serraggio (Tolleranza +0 / -10% Nm)
© = *Torque wrench (Allowance +0 / -10% Nm)*

GB ***TORQUE WRENCH SETTINGS***
For the torque wrench see spare parts page list.

LUBRICATION
Before starting the pump, check the oil level in the pump. 0,065 kg of "MOBIL SHC 629" is to be used. Change the oil after the first 50 working hours and then after every 500 working hours.

F ***COUPLES DE SERRAGE***
Pour les couples de serrage voir liste page rechanges.

LUBRIFICATION
Avant la mise en service de la pompe s'assurer que l'huile dans le carter soit à son juste niveau. L'huile à utiliser est "MOBIL SHC 629" 0,065 kg. Changer l'huile après les premières 50 heures de fonctionnement et succesivement toutes les 500 heures de travail.

D ***ANZUGSMOMENTE***
Für Anzugsmomente siehe Ersatzteilseiteliste.

SCHMIERUNG
Vor der Inbetriebnahme der Pumpe Ölstand im Kurbelgehäuse überprüfen. Zur Ölfüllung 0,065 kg "MOBIL SHC 629" verwenden. Ölwechsel nach den ersten 50 Betriebsstunden und dann alle 500 Betriebsstunden vornehmen.

E ***PARES DE TORSION***
Para los pares de torsión ver la lista pagina repuestos.

LUBRICACION
Antes de poner en funcionamiento la bomba asegurarse que el nivel de aceite en el carter sea justo. El aceite que debe utilizarse es "MOBIL SHC 629" en la cantidad de 0,065 kg. Cambiar el aceite después de las primeras 50 horas de funcionamiento y sucesivamente cada 500 horas de trabajo.

I ***COPPIE DI SERRAGGIO***
Per le coppie di serraggio vedere distinta pagina ricambi.

LUBRIFICAZIONE
Prima dell'avviamento della pompa assicurarsi che l'olio nel carter sia al giusto livello. L'olio da usare è "MOBIL SHC 629" nella quantità di 0,065 kg. Sostituire l'olio dopo le prime 50 ore di funzionamento e successivamente ogni 500 ore di lavoro.

DIMENSIONS / DIMENSIONES / ABMESSUNGEN / DIMENSIONES / DIMENSIONI

